О Т Р А С Л Е В О Й С Т А Н Д А Р Т

Детали и сборочные единицы трубопроводов АС
$P_{раб}$ < 2,2 МПа (22 кгс/см^2), Т ≤ 300 °С

ПЕРЕХОДЫ ТОЧЕНЫЕ

Конструкция и размеры

ОСТ
34-10-423-90

Дата введения 01.01.91

Несоблюдение стандарта преследуется по закону

1. Настоящий стандарт распространяется на точеные переходы из коррозионностойкой стали для трубопроводов групп В и С атомных станций по «Правилам АЭУ».

Стандарт соответствует требованиям «Правил АЭУ».

Допускается применение точеных переходов по данному стандарту для трубопроводов, на которые распространяются «Правила пара и горячей воды» и СНиП 3.05.05.

2. Конструкция и размеры точеных переходов должны соответствовать указанным на чертеже и в таблице.

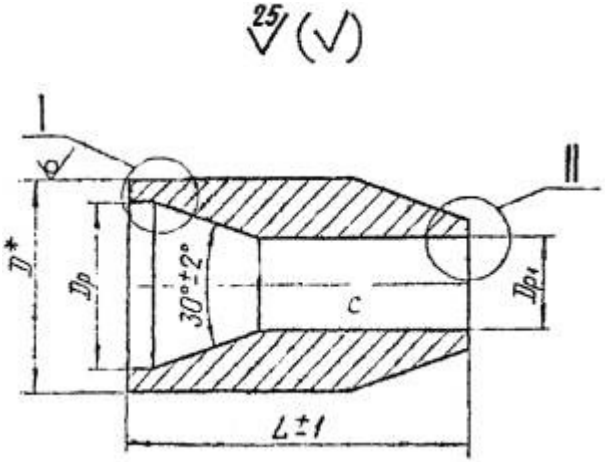

I

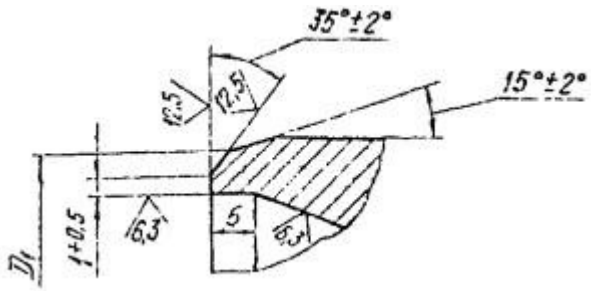

II

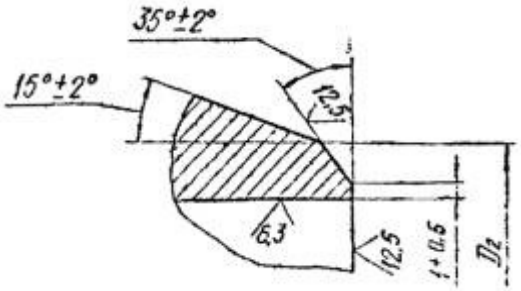

* Размер для справок

Размеры в мм

Обозначение	Условное давление P_y, МПа (кгс/см^2)	Условные проходы $D_y \times D_{y1}$	Размеры присоединяемых труб		D	D_1 пред. откл. по h_{14}	D_p		D_2	D_{p1}		L	Масса, кг
			$D_н \times S$	$D_{н1} \times S_1$			Номин.	Пред. откл.		Номин.	Пред. откл.		
01	2,5 (25)	15×10	18×2,5	14×2	20	18	13,5	+0,24	14	10,5	+0,20	60	0,10
02		20×10	25×3		28	25	19,5						0,20
03		20×15		18×2,5					18	13,5	+0,24		0,19
04		25×10	32×2,5	14×2	36	32	28,0	+0,26	14	10,5	+0,20		0,28
05		25×15		18×2,5					18	13,5	+0,24		
06		25×20		25×3					25	19,5			0,29
07		32×10	38×3	14×2	40	38	33,0	+0,34	14	10,5	+0,20		0,30
08		32×15		18×2,5					18	13,5	+0,24		0,33
09		32×20		25×3					25	19,5			0,36
10		32×25		32×2,5					32	28,0	+0,26		0,29
11		50×20		25×3					25	19,5	+0,24		1,24
12		50×25		32×2,5					32	28,0	+0,26		

13		50×32	57×3	38×3	60	57	52	+0,40	33	33,0	+0,34	100	1,25

Пример условного обозначения перехода точеного D_y 32 мм и D_{y1} 20 мм на условное давление P_y 2,5 МПа (25 кгс/см^2) для трубопроводов групп В и С, на которые распространяются «Правила АЭУ» и трубопроводов, на которые распространяются «Правила пара и горячей воды» и СНиП 3.05.05:

Переход 32×20-2,5 09 ОСТ 34-10-423-90.

3. Материал - круг $\frac{D\ ГОСТ\ 2590}{08\times18Н10Т\ ГОСТ\ 5949}$.

Допускается применение стали марки 12Х18Н10Т по ГОСТ 5632.

4. Неуказанные предельные отклонения размеров по классу точности «грубый» ГОСТ 25670.

5. Сварные стыковые соединения - по ОСТ 34-410-417.

6. Остальные технические требования - по ОСТ 34-10-440.

Лист регистрации изменений ОСТ 34-10-423-90

Изм.	Номера листов (страниц)				Номер документа	Подпись	Дата	Срок введения изменения
	измененных	замененных	новых	аннулированных				