ТИПОВАЯ ДОКУМЕНТАЦИЯ НА КОНСТРУКЦИИ, ИЗДЕЛИЯ И УЗЛЫ ЗДАНИЙ И СООРУЖЕНИЙ

СЕРИЯ 5.903-13

ИЗДЕЛИЯ И ДЕТАЛИ ТРУБОПРОВОДОВ ДЛЯ ТЕПЛОВЫХ СЕТЕЙ

ВЫПУСК 1-95

Часть 2 стр.158...299

ДЕТАЛИ ТРУБОПРОВОДОВ

РАБОЧИЕ ЧЕРТЕЖИ

Рис.1

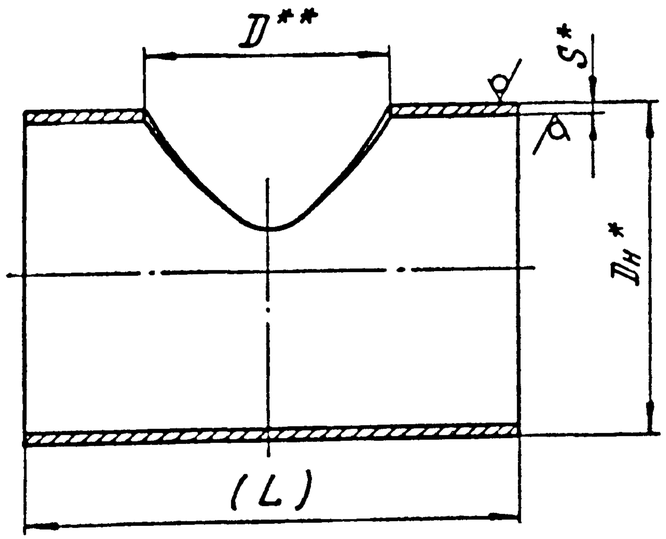

Рис. 2

Остальное см. рис.1

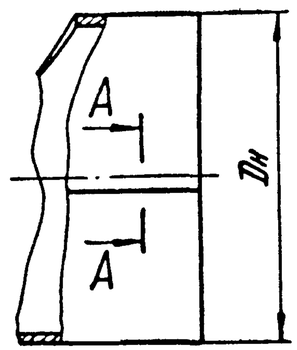

А-А

Подготовка кромок

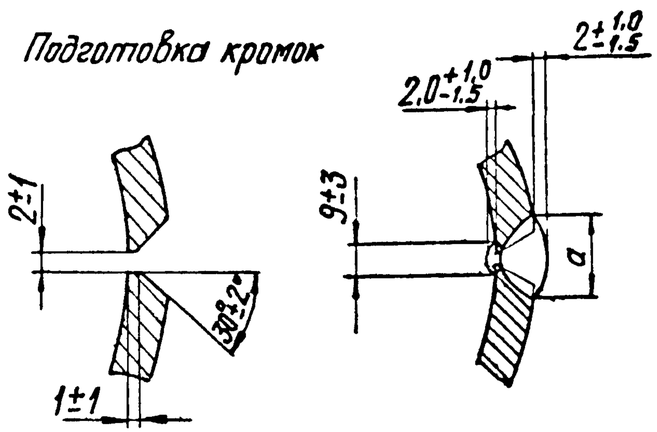

1. Сварные корпуса допускается изготавливать из стали марки 17Г1С категории 12 ГОСТ5520 для трубопроводов $t \leq 350°C$.
2.* Размеры для справок.
3.** Отверстие разметить по штуцеру.
4. Размер в скобках, после сварки по сборочному чертежу.
5. $\pm \frac{IT14}{2}$.
6. Допускается для сварных корпусов применение других форм разделки кромок по РТМ-1с в зависимости от способа сварки.
7. Методы, объемы контроля и нормы оценки качества сварного соединения в соответствии с разделом 16 РТМ-1с
8. Остальные требования по ТС-581Д

Таблицу исполнений см. листы 2...8.

					ТС-588.001			
Изм	Лист	№ докум	Подп.	Дата	Корпус	Лит	Масса	Масштаб
Разраб.		Головин		05.95			См. табл.	—
Провер.		Крившич		05.95		Лист 1	Листов 13	
Т.контр.								
Н.контр.		Паутов		05.95	См. табл.	АО СЗЭМП		
Утв.		Горбачев		05.95				

Подп. и дата | Инв.№ дубл. | Взам.инв.№ | Подп. и дата | Инв.№ подл.

Размеры в мм

Обозначение	Условный проход Dy × Dy₁	Dн	S	D	(L) Номин.	(L) Пред. откл.	a Номин.	a Пред. откл.	Рис.	Материал	Масса, кг
ТС-588.001	65 × 65	76	3,5	69	350	-4,0	—	—	1	Труба Dн×S-20 ТУ14-3-190	2,1
-001	80 × 80	89	4,5	80							3,1
-002	80 × 50			51	300	-2,4					2,7
-003	80 × 65			69							
-004	80 × 80			80							2,6
-005	80 × 32			34	250						2,3
-006	80 × 40			40							
-007	100 × 100	108	6,0	96	320	-4,0					4,4
-008				100							
-009	100 × 50			51	300	-2,4					
-010	100 × 65			70							4,3
-011	100 × 80			82							4,2
-012	100 × 32			34	250						3,7
-013	100 × 40			40							
-014	125 × 80	133		82	600	-4,0					11,0
-015	125 × 125			121	420						7,2
-016	125 × 80			82	350						6,3
-017	125 × 100			96							6,2
-018				100							6,1
-019	125 × 125			121							5,9
-020				125							
-021	125 × 50			51	300	-2,4					5,5
-022	125 × 65			70							5,4
-023	125 × 25			28	250						4,7
-024	125 × 32			34							4,6

Продолжение

Размеры в мм

Обозначение	Условный проход Ду × Ду₁	Дн	S	D	(L) Номин.	(L) Пред. откл.	a Номин.	a Пред. откл.	Рис.	Материал	Масса, кг
ТС-588.001-025	125 × 40	133	6,0	40	250	-2,4	—	—	1	Труба Дн×S-20 ТУ14-3-190	4,6
-026	150 × 150	159	7,0	145	450	-4,0					10,7
-027	150 × 125			121	400						9,9
-028				125							9,8
-029	150 × 150			149							9,4
-030	150 × 80			82	350						8,8
-031	150 × 100			96							8,7
-032	150 × 50			51	300	-2,4					7,7
-033	150 × 65			70							7,6
-034	150 × 32			34	250						7,8
-035	150 × 40			40							
-036	200 × 200	219	9,0	201	580	-4,0					24,3
-037				205	450						18,2
-038	200 × 125			121	400						17,7
-039	200 × 150			145							17,2
-040	200 × 80			82	350						15,9
-041	200 × 100			100							15,6
-042	200 × 65			70	300	-2,4					13,6
-043	250 × 200	273	11,0	201	700	-4,0					46,4
-044	250 × 250			251	650						41,1
-045				257	500						30,1
-046	250 × 125			125	400						27,3
-047	250 × 150			145							26,8
-048	250 × 80			82	350						24,3
-049	250 × 100			100							24,1

Продолжение

Размеры в мм

Обозначение	Условный проход Ду × Ду₁	Dн	S	D	(L) Номин.	(L) Пред. откл.	a Номин.	a Пред откл.	Рис.	Материал	Масса, кг
ТС-588.001 -050	250×65	273	11,0	70	300	-2,4					20,9
-051	250×250		8,0	257	500						22,2
-052	300×250	325	13,0	251	800	-4,0	—	—	1	Труба Dн×S-20 ТУ14-3-190	73,9
-053	300×300			299							71,4
-054				305	550						46,1
-055				313							45,6
-056	300×200			201	500						46,1
-057	300×80			82	400						39,4
-058	300×100			100							39,1
-059	300×125			125							38,5
-060	300×150			149							37,9
-061	300×200		10,0	205	500						35,7
-062	300×250			257							34,0
-063	300×40			40	400						31,0
-064	300×50			51							30,9
-065	300×65			70							30,7
-066	350×350	377	16,0	345	650					Труба Dн×S-20 ТУ14-3-460	78,5
-067	350×250			257	600						77,6
-068	350×300			305							74,4
-069	350×350		13,0	351	650						64,0
-070				359							63,4
-071	350×200			201	600						66,1
-072	350×250			257							63,7
-073	350×300			309							60,8
-074	350×50			51	400						46,4

Продолжение

Размеры в мм

Обозначение	Условный проход Ду×Ду₁	Dн	S	D	(L) Номин.	(L) Пред. откл.	a Номин.	a Пред. откл.	Рис.	Материал	Масса, кг
ТС-588.001 -075	350×65	377	13,0	70	400	-4,0	—	—	1	Труба Dн×S-20 ТУ14-3-460	46,2
-076	350×80			82							46,0
-077	350×100			100							45,7
-078	350×125			125							45,2
-079	350×150			149							44,5
-080	400×300	426	18,0	309	700						114,1
-081	400×350			351							110,4
-082	400×400			390							106,5
-083	400×250			257	600						99,9
-084	400×300		14,0	309	700						89,7
-085	400×350			359							86,2
-086	400×400			398							83,2
-087				412							82,0
-088	400×200			201	600						81,2
-089				205							81,0
-090	400×250			257							78,5
-091	400×125			125	500						70,0
-092	400×150			145							69,0
-093	400×32			34	400						56,8
-094	400×40			40							56,7
-095	400×50			51							56,6
-096	400×65			70							56,4
-097	400×80			82							56,2
-098	400×100			100							55,9
-099	400×300		9,0	309	700					Труба Dн×S-20 ТУ14-3-190-82	58,4

Продолжение

Размеры в мм

Обозначение	Условный проход Dy × Dy1	Dн	S	D	(L) Номин.	(L) Пред. откл.	a Номин	a Пред. откл	Рис.	Материал	Масса, кг
ТС-588.001-100	400×350	426	9,0	359	700	-4,0	—	—	1	Труба Dн×S-20 ТУ14-3-190	56,2
-101	400×400			412							53,5
-102	400×250			257	600						51,1
-103	500×500	530	18,0	506	800		24	+6	2	Лист ПН-Б-S ГОСТ 19903 / 16Г С-12 ГОСТ 5520	147,7
-104			14,0	508			20	+5			115,8
-105	500×300			309	700						114,8
-106	500×350			359							111,4
-107	500×400			398							108,3
-108	500×500	530	11,0	514	800		—	—	1	Труба Т-Dн×S-17Г1С ГОСТ 20295	91,1
-109	500×300			309	700						90,8
-110	500×350			359							88,1
-111	500×400			408							85,0
-112	500×200			205	600						81,1
-113	500×250			251							79,4
-114	500×125			125	500						69,1
-115	500×150			149							68,6
-116	500×80			82	400						55,8
-117	500×100			100							55,5
-118	600×600	630	18,0	594	1000		24	+6	2	Лист ПН-Б-S ГОСТ 19903 / 16Г С-12 ГОСТ 5520	224,6
-119	600×500			514	800						188,0
-120	600×600		14,0	606	1000		20	+5			174,6
-121	600×400			398	800						153,7
-122	600×300			305	700						139,2
-123	600×350			351							136,1
-124	600×600		12,0	610	1000		18				149,9

Серия 5.903-13. Выпуск 1-95

Размеры в мм

Продолжение

Обозначение	Условный проход Ду × Ду₁	Dн	S	D	(L) Номин.	(L) Пред откл.	a Номин.	a Пред откл	Рис.	Материал	Масса, кг
ТС-588.001 - 125	600 × 400	630	12	408	800	-4,0	18	+5	2	Лист ЛН-Б-S ГОСТ 19903 / 16ГС-12 ГОСТ 5520	131,5
-126	600 × 500			508							123,4
-127				514							122,8
-128	600 × 300			309	700						119,5
-129	600 × 350			359							116,6
-130	600 × 200			205	600						106,0
-131	600 × 250			257							103,9
-132	700 × 700	720	22	684	1100	-6,0	28	+6			378,4
-133			18	698			24				277,9
-134	700 × 400			408	900	-4,0					258,3
-135	700 × 500			508							251,8
-136	700 × 600			602							240,3
-137	700 × 500		14	514			20	+5			192,0
-138	700 × 600			606							181,3
-139	700 × 250			257	750						176,0
-140	700 × 300			299							173,6
-141	700 × 350			351							170,1
-142	700 × 400		12	408	900		18				173,8
-143	700 × 150			149	600						123,7
-144	700 × 200			201							122,1
-145	700 × 700	720	11	698	1100	-6,0	—	—	1	Труба Т-Dн×S-17Г1С ГОСТ 20295	178,5
-146	700 × 600			610	900	-4,0					142,8
-147	700 × 250			257	750						138,9
-148	700 × 300			309							136,5
-149	700 × 350			359							133,8

Подп. и дата | Инв. № дубл. | Взам. инв. № | Подп. и дата | Инв. № подл.

Продолжение

Размеры в мм

Обозначение	Условные проходы Ду × Ду₁	Dн	S	D	(L) Номин.	(L) Пред. откл.	a Номин.	a Пред. откл.	Рис.	Материал	Масса, кг
ТС-588.001 -150	700 × 80	720	11	82	600	-4,0	—	—	1	Труба Т-Dн×S-17Г1С ГОСТ 20295	114,8
-151	700 × 100			100							114,5
-152	700 × 125			121							114,2
-153	700 × 65			70	500						95,8
-154	800 × 800	820	25	776	1200	-6,0	32	+7	2	Лист ПН-Б-S ГОСТ 19903 / 16ГС-12 ГОСТ 5520	476,8
-155	800 × 700		22	692	1100		28	+6			437,3
-156	800 × 600			606	1000	-4,0					373,2
-157	800 × 800		18	784	1200	-6,0	24				345,4
-158	800 × 700			702	1100						326,0
-159	800 × 400			398	1000	-4,0					348,9
-160	800 × 500			502							322,4
-161	800 × 350			359	750						249,8
-162	800 × 800		14	798	1200	-6,0	20	+5			268,0
-163	800 × 400			408	1000	-4,0					261,1
-164	800 × 500			508							251,5
-165	800 × 600			606							240,2
-166	800 × 250			251	750						202,2
-167	800 × 300			299							199,4
-168	800 × 150			149	600						164,7
-169	800 × 200			205							162,6
-170	800 × 350		12	359	750		18				167,9
-171	800 × 125			121	600						142,2
-172	800 × 700	820	11	698	1100	-6,0	—	—	1	Труба Т-Dн×S-17Г1С ГОСТ 20295	204,0
-173	800 × 500			514	1000	-4,0					198,0
-174	800 × 600			610							189,2

Продолжение

Размеры в мм

Обозначение	Условные проходы Dy × Dy₁	Dн	S	D	(L) Номин	(L) Пред. откл.	α Номин	α Пред. откл	Рис	Материал	Масса, кг
ТС-588.001-175	800×250	820	11	257	750	-4,0	—	—	1	Труба Т-Dн×S-17Г1С ГОСТ 20295	159,2
-176	800×300			305							157,0
-177	900×900	920	25	876	1400	-6,0	32	+7	2	Лист ПН-Б-S ГОСТ 19903 / 16Г С-12 ГОСТ 5520	630,5
-178	900×800		22	780	1200		28	+6			485,6
-179	900×700		20	684			26				463,4
-180	900×400		18	398	1000	-4,0	24				379,3
-181	900×500			502							366,8
-182	900×600			594							353,4
-183	900×900			888	1400	-6,0					455,5
-184	900×250		16	257	750	-4,0	22	+5			259,7
-185	900×300			299							256,9
-186	900×350			351							252,9
-187	900×700			692	1200	-6,0					371,3
-188	900×800			788							354,5
-189	900×200		14	201	750	-4,0	20				230,4
-190	900×250			261							227,5
-191	900×300			313							224,4
-192	900×350			359							221,3
-193	900×400			408	1000						295,5
-194	900×500			508							286,1
-195				514							285,4
-196	900×600			602							275,2
-197				614							273,7
-198	900×700			702	1200	-6,0					324,3
-199	900×800			802							308,7

Серия 5.903-13 Выпуск 1-95

Подп. и дата

Инв. № подл.

Серия 5.903-13 выпуск 1-95

Продолжение

Размеры в мм

Обозначение	Условные проходы Dy × Dy1	Dн	S	D	(L) Номин.	(L) Пред. откл.	a Номин.	a Пред. откл.	Рис.	Материал	Масса, кг
ТС-588.001-200	900×900	920	14	896	1400	-6,0	20	+5	2	Лист ПН-Б-S ГОСТ 19903 / 16Г С-12 ГОСТ 5520	354,7
-201	900×200		10	201	750	-4,0	16	+4			156,96
-202	900×300			313							161,1
-203	900×350			359							158,77
-204	900×400			412	1000						211,9
-205	1000×1000	1020	25	970	1600	-6,0	32	+7			807,5
-206	1000×700			692	1200						647,5
-207	1000×800			784							622,4
-208	1000×1000		22	976	1600		28	+6			711,3
-209	1000×500			508	1000	-4,0					499,4
-210	1000×600			594							484,0
-211	1000×1000		18	992	1600	-6,0	24				580,6
-212	1000×700			698	1200						468,8
-213	1000×800			792							450,2
-214	1000×400			398	1000	-4,0					423,7
-215	1000×600			610							395,2
-216	1000×200			205	750						328,0
-217	1000×250			257							324,8
-218	1000×300			305							321,2
-219	1000×350			351							317,2
-220	1000×1000	1020	14	1000	1600	-6,0	—	—	1	Труба Dн×S-17Г1С-У ТУ14-3-1698	452,1
-221	1000×700			702	1200						365,7
-222	1000×800			798							350,8
-223	1000×400			398	1000	-4,0					330,9
-224	1000×500			502							321,2
-225				514							319,9

Инв. № подл. | Подп. и дата | Взам. инв. № | Инв. № дубл. | Подп. и дата

Продолжение

Размеры в мм

Обозначение	Условные проходы Ду × Ду₁	Dн	S	D	(L) Номин.	(L) Пред. откл.	a Номин.	a Пред. откл.	Рис.	Материал	Масса, кг
ТС-588.001 -226	1000 × 600	1020	14	610	1000	-4,0	—	—	1	Труба Dн×S-17Г1С-УТУ14-3-1698	308,8
-227	1000 × 200			205	750						256,1
-228	1000 × 250			257							253,6
-229	1000 × 300			309							250,6
-230	1000 × 350			359							247,1
-231	1200 × 1200	1220	25	1170	1850	-6,0	32	+7	2	Лист ЛН-Б-S ГОСТ 19903 / 16Г С-12 ГОСТ 5520	1109,7
-232					1800						1072,9
-233	1200 × 1000			970	1500						931,1
-234	1200 × 700			684	1200						797,5
-235	1200 × 800			776							772,7
-236	1200 × 600			602	1000	-4,0					669,7
-237	1200 × 1200		22	1192	1800	-6,0	28	+6			938,6
-238	1200 × 1000			984	1400						749,1
-239	1200 × 800			798	1200						676,3
-240	1200 × 400			398	1000	-4,0					612,4
-241	1200 × 500			494							610,2
-242	1200 × 300			309	850						537,3
-243	1200 × 350			359							531,5
-244	1200 × 1000		18	1000	1400	-6,0	24				613,8
-245	1200 × 700			692	1200						576,5
-246	1200 × 500			514	1000	-4,0					498,4
-247	1200 × 600			606							484,6
-248	1200 × 100			100	850						452,2
-249	1200 × 125			125							451,4
-250	1200 × 150			149							450,6

Серия 5.903-13 выпуск 1-95

Инв. № подл. | Подп. и дата | Взам. инв. № | Инв. № дубл. | Подп. и дата

Продолжение

Размеры в мм

Обозначение	Условные проходы Dy × Dy₁	Dн	S	D	(L) Номин.	(L) Пред. откл.	a Номин.	a Пред. откл.	Рис.	Материал	Масса, кг
ТС-588.001-251	1200×200	1220	18	205	850	-4,0	24	+6	2	Лист ПН-6-S ГОСТ 19903 / 16Г С-12 ГОСТ 5520	447,9
-252	1200×250			251							445,1
-253	1200×1200	1220	14	1198	1800	-6,0	—	—	1	Труба Dн×S-17Г1С-У ТУ14-3-1698	600,8
-254	1200×700			698	1200						449,2
-255	1200×800			792							434,7
-256	1200×400			398	1000	-4,0					400,0
-257	1200×500			514							389,0
-258	1200×600			610							377,8
-259	1200×200			205	850						349,5
-260	1200×250			257							347,1
-261	1200×300			299							344,6
-262	1200×350			351							341,1
-263	1400×1400	1420	25	1370	2100	-6,0	32	+7	2	Лист ПН-6-S ГОСТ 19903 / 16Г С-12 ГОСТ 5520	1458,9
-264			22	1384			28	+6			1281,0
-265	1400×1200			1176	1800						1140,0
-266	1400×1000			984	1500						980,0
-267	1400×700			698	1200						830,8
-268	1400×800			792							808,0
-269	1400×1400		18	1392	2100		24				1048,9
-270	1400×1200			1192	1800						931,0
-271	1400×1000			992	1500						802,4
-272	1400×800			802	1200						661,1
-273	1400×400			408	1000	-4,0					600,2
-274	1400×500			508							588,0
-275	1400×600			594							575,3

Продолжение

Размеры в мм

Обозначение	Условный проход Dy × Dy₁	Dн	S	D	(L) Номин.	(L) Пред. откл.	a Номин	a Пред откл.	Рис.	Материал	Масса, кг
ТС-588.001 - 276	1400×350	1420	18	359	850	-4,0	24	+6	2	Лист ЛН-Б-S ГОСТ 19903 / 16ГС-12 ГОСТ 5520	511,8
- 277	1400×1400		14	1392	2100	-6,0	20	+5			818,7
- 278	1400×1200			1198	1800						750,0
- 279	1400×1000			1000	1500						654,1
- 280	1400×700			692	1200						532,9
- 281				702							531,5
- 282	1400×800			802							515,9
- 283	1400×400			408	1000	-4,0					468,2
- 284	1400×500			514							458,0
- 285	1400×600			606							447,4
- 286				610							446,9
- 287	1400×250			251	850						406,1
- 288	1400×300			299							403,3
- 289				309							402,7
- 290	1400×350			359							399,3
- 291	1000×900	1020	25	880	1400	-6,0	32	+7			715,6
- 292			18	888			24	+6			517,7
- 293			14	898			20	+5			402,7
- 294	1200×900	1220	25	870			32	+7			891,4
- 295			22	884			28	+6			782,7
- 296			18	892			24				641,0
- 297	1400×900	1420	22	884	1500		28				1010,5
- 298			16	892			22	+5			736,7
- 299			12	900			18				553,1

12,5 (∨)

Рис.1

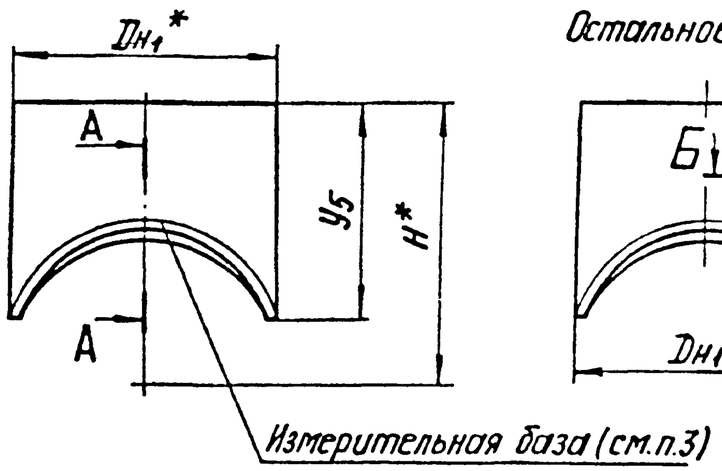

Рис.2

Остальное см. рис.1

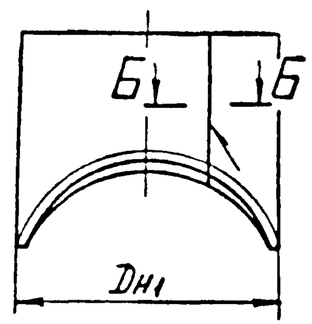

А-А

Для $S_1 \leq 3{,}5$ мм

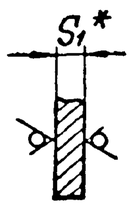

Для $S_1 \geq 4$ мм

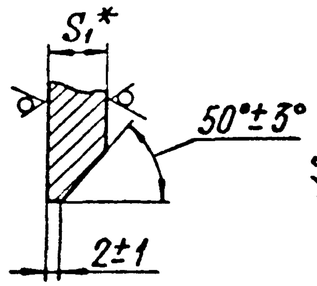

Б-Б повернуто

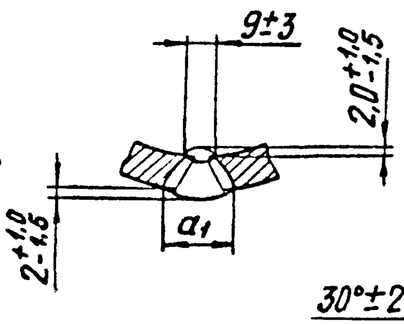

Подготовка кромок

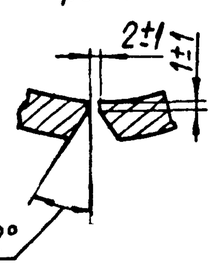

1. Сварные штуцера допускается изготавливать из стали марки 17Г1С категории 12 по ГОСТ 5520 для трубопроводов $t \leq 350°C$.

2. Размеры шаблонов определены для разметки после вальцовки обечаек.

3. До приварки штуцера к корпусу на штуцер нанести измерительную базу - линию на расстоянии h_2 от края фаски.

4. * Размеры для справок.

5. $\pm \frac{IT14}{2}$

6. Допускается для сварных штуцеров применение других форм разделки кромок по РТМ-1с в зависимости от способа сварки.

7. Методы, объемы контроля и нормы оценки качества в соответствии с разделом 16 РТМ-1с.

8. Остальные требования по ТС-581Д.

Таблицу исполнений см. листы 3...13

					ТС-588.002			
Изм.	Лист	№ докум.	Подп.	Дата	Штуцер	Лит.	Масса	Масшт.
Разраб.		Головин		05.95			См. табл.	—
Пров.		Крившич		05.95		Лист 1	Листов 14	
Т. контр.								
Н. контр.		Паутов		05.95	См. табл.	АО СЗЭМП		
Утв.		Горбачев		05.95				

Подп. и дата | Инв. № дубл. | Взам. инв. № | Подп. и дата | Инв. № подл.

Развертка шаблона

Исполнение 1

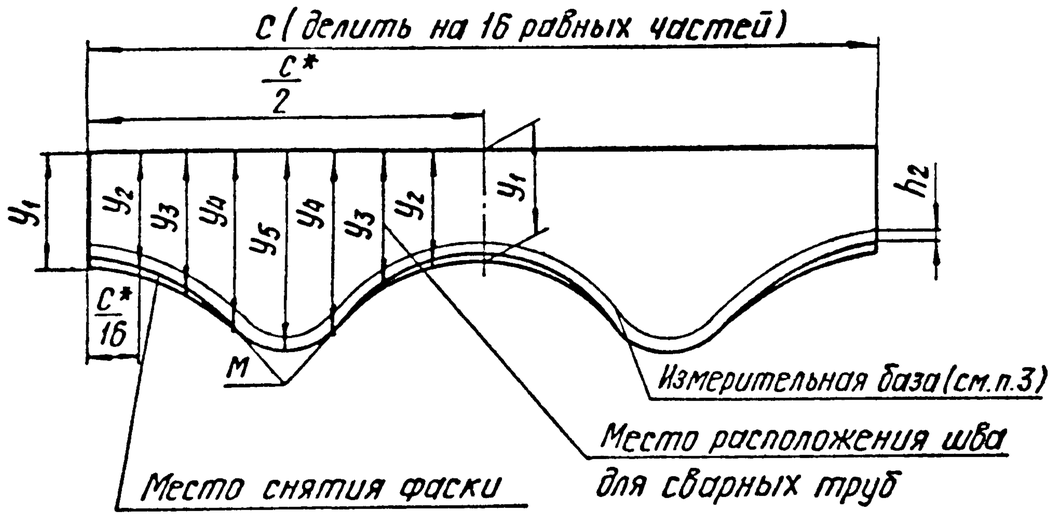

Угол фаски уменьшать равномерно до 0 в точках М

Исполнение 2

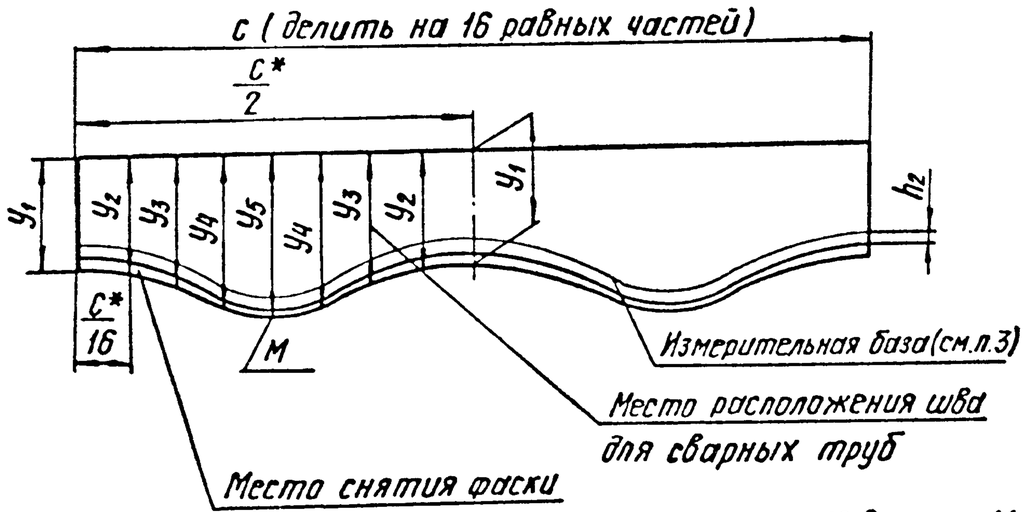

Угол фаски уменьшать равномерно до 25° в точке М

Исполнение 3

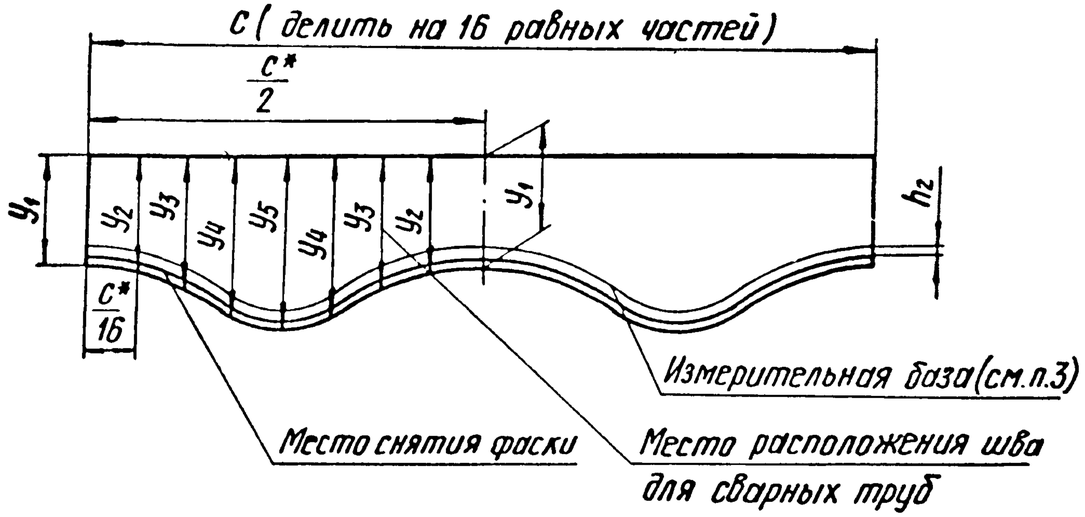

Исполнение 4

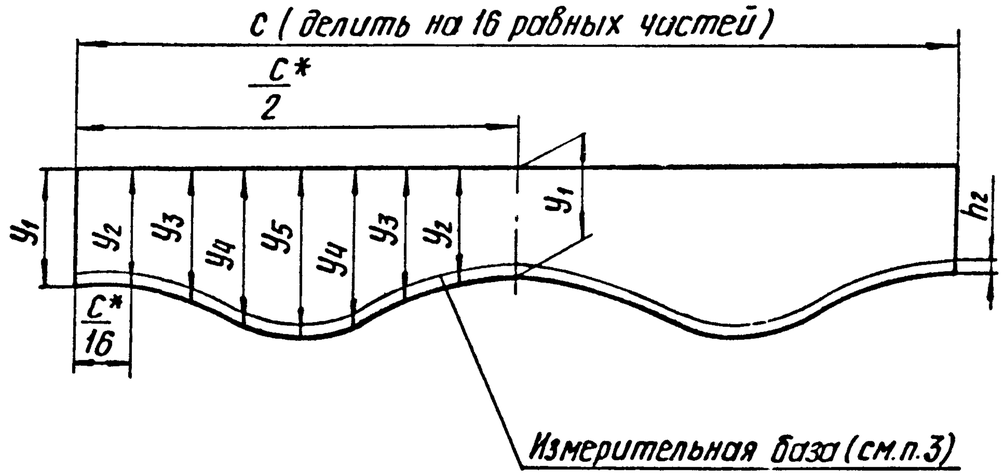

Размеры в мм

Обозначение	Условные проходы $Dy \times Dy_1$	$Dн_1$	S_1	H	a_1 не менее	h_2 не менее	Шаблон для разметки C	y_1	y_2	y_3	y_4	y_5	Исполнение	Материал	Рис	Масса, кг
ТС-588.002	80 × 32	38	2	145	–	8	119	100	100	102	103	104	4	Труба $Dн \times S$-20ТУ14-3-190	1	0,18
-001	100 × 32			155												
-002	80 × 40	45	2,5	145			141									0,27
-003	100 × 40			155												
-004	80 × 50	57	3	145			179		101	103	106	107				0,42
-005	100 × 50			155												
-006	80 × 65	76	3,5	145			239		102	108	113	116				0,58
-007	100 × 65		3	155						106	110	112				0,57
-008	100 × 80	89	3,5				280			108	115	118				0,81
-009	125 × 25	32	2	170			101		100	101	101	101				0,15
-010	125 × 32	38					119				102	102				0,18
-011	125 × 40	45	2,5				141					103				0,26
-012	125 × 50	57	3				179		101	102	104	105				0,41
-013	125 × 65	76					239			104	108	110				0,57
-014	125 × 80	89	3,5				280		102	107	112	114				0,78
-015	125 × 100	108	6	190		10	339	120	123	130	138	142	1			1,98
-016			4			8										1,35

Серия 5.903-13 Выпуск 1-95

Инв. № подл | Подп. и дата | Взам. инв. № | Инв. № дубл. | Подп. и дата

Продолжение

Размеры в мм

Обозначение	Условные проходы Ду × Ду₁	Dн₁	S₁	H	a₁ (не менее)	h₂ (не менее)	Шаблон для разметки: c	y₁	y₂	y₃	y₄	y₅	Исполнение	Материал	Рис.	Масса, кг
ТС-588.002-017	150 × 32	38	2	180	—	8	119	100	100	101	102	102	4	Труба Dн×S-20 ТУ14-3-190	1	0,18
-018	150 × 40	45	2,5				141					103				0,26
-019	150 × 50	57	3				179			102	104	104				0,41
-020	150 × 65	76					239		101	104	107	108				0,56
-021	150 × 80	89	3,5				280			105	109	111				0,78
-022	150 × 100	108	6	200		10	339	120	122	128	133	136	1			1,93
-023	150 × 125	133					418		123	132	143	148				2,52
-024			4			8			124	133	145	150				1,72
-025	200 × 65	76	3	210			239	100	101	102	105	106	4			0,56
-026	200 × 80	89	3,5				280			104	106	108				0,76
-027	200 × 100	108	4	230			339	120	122	126	130	132	2			1,29
-028	200 × 125	133	6			10	418		123	129	135	138	1			2,42
-029	200 × 150	159	7				500		124	133	143	147				3,52
-030	250 × 65	76	3	240		8	239	100	100	102	104	105	4			0,55
-031	250 × 80	89	3,5				280		101	103	105	106				0,76
-032	250 × 100	108	4	260			339	120	121	125	128	130	3			1,28
-033	250 × 125	133					418		122	127	133	135	2			1,62
-034	250 × 150	159	7			10	500		123	131	138	141	1			3,44
-035	250 × 200	219	9	280			688	140	145	160	176	184				7,55

Продолжение

Размеры в мм

Обозначение	Условные проходы $Dy \times Dy_1$	$Dн_1$	S_1	H	a_1 не менее	h_2 не менее	Шаблон для разметки c	y_1	y_2	y_3	y_4	y_5	Исполнение	Материал	Рис.	Масса, кг
ТС-588.002-036	300 × 40	45	2,5	265	—	8	141	100	100	101	101	101	4	Труба Dн×S-20ТУ14-3-190	1	0,26
-037	300 × 50	57	3				179				102	102				0,40
-038	300 × 65	76					239			102	103	104				0,55
-039	300 × 80	89	3,5				280				104	105				0,76
-040	300 × 100	108	4	285			339	120	121	124	127	128	3			1,27
-041	300 × 125	133					418		122	126	130	133				1,61
-042	300 × 150	159	5				500		123	129	135	137	2			2,44
-043	300 × 200	219	9	305		10	688	140	145	156	169	175	1			7,34
-044			7							157	170	176				5,78
-045	300 × 250	273	11				858		147	166	189	199				12,05
-046			8						148	168	191	203				8,97
-047	350 × 50	57	3	290		8	179	100	100	101	101	102	4			0,40
-048	350 × 65	76					239		101	102	104	104				0,55
-049	350 × 80	89	3,5				280									0,75
-050	350 × 100	108	4	310			339	120	121	123	125	126	3			1,26
-051	350 × 125	133					418			125	129	131				1,60
-052	350 × 150	159	5				500		123	128	135	137				2,43

Инв № подл | Подп и дата | Взам инв № | Инв № дубл. | Подп и дата

Продолжение

Размеры в мм

Обозначение	Условные проходы $Dy \times Dy_1$	$Dн_1$	S_1	H	a_1 не менее	h_2 не менее	Шаблон для разметки: C	y_1	y_2	y_3	y_4	y_5	Исполнение	Материал	Рис.	Масса, кг
ТС 588.002 053	350×200	219	9	330	—	10	688	140	144	154	164	169	2	Труба Dн×S-20 ТУ14-3-190	1	7,20
-054	350×250	273	8				858		146	163	182	191	1			8,65
-055	350×300	325	10	350			1021	160	169	194	223	238				15,46
-056			8							195	225	241				12,54
-057	400×32	38	2	315		8	119	100	100	100	101	101	4			0,18
-058	400×40	45	2,5				141									0,26
-059	400×50	57	3				179									0,40
-060	400×65	76					239			101	102	103				0,55
-061	400×80	89	3,5				280			102	103	104				0,75
-062	400×100	108	4	335			339	120	121	123	125	126	3			1,26
-063	400×125	133					418			125	129	131				1,60
-064	400×150	159	7			10	500		122	126	132	133				3,32
-065	400×200	219	9	355			688	140	143	152	161	165	2			7,11
-066			7						144	153	162	166				5,60
-067	400×250	273	8				858		146	161	177	184				8,47
-068	400×300	325		375			1021	160	168	190	215	226	1			12,07
-069	400×350	377	13				1184		171	200	235	255		Труба Dн×S-20 ТУ14-3-460		24,21
-070			9							202	239	258		Труба Dн×S-20 ТУ14-3-190		17,07
-071	500×80	89	3,5	365		8	280	100	100	101	102	103	4			0,75

Продолжение

Размеры в мм

Обозначение	Условные проходы Ду × Ду₁	Dн₁	S₁	H	a₁ (не менее)	h₂ (не менее)	Шаблон для разметки: c	y₁	y₂	y₃	y₄	y₅	Исполнение	Материал	Рис.	Масса, кг
ТС-588.002-072	500 × 100	108	4	385	—	8	339	120	121	122	124	125	3	Труба Dн×S-20 ТУ14-3-190	1	1,26
-073	500 × 125	133					418			124	126	127				1,57
-074	500 × 150	159	5				500		122	125	129	131				2,38
-075	500 × 200	219	7	405		10	688	140	143	150	158	161				5,51
-076	500 × 250	273	11				858		144	155	167	171	2			11,05
-077	500 × 300	325	8	425			1021	160	167	184	202	210				11,57
-078	500 × 350	377	9				1184		169	192	218	230				15,93
-079	500 × 400	426	14	445			1338	180	191	221	255	271	1	Труба Dн×S-20 ТУ14-3-460		32,08
-080			9						192	223	259	276		Труба Dн×S-20 ТУ14-3-190		21,10
-081	600 × 200	219	7	455			688	140	142	148	155	157	3			5,42
-082	600 × 250	273	8				858		144	153	163	167				8,02
-083	600 × 300	325	10	475			1021	160	165	179	193	199	2			13,94
-084			8						166	180	194	201				11,29
-085	600 × 350	377	13				1184		167	186	205	213		Труба Dн×S-20 ТУ14-3-460		21,76
-086			9						168	187	207	216		Труба Dн×S-20 ТУ14-3-190		15,35
-087	600 × 400	426	14	495			1338	180	189	213	239	251		Труба Dн×S-20 ТУ14-3-460		30,65
-088			9						190	215	243	255		Труба Dн×S-20 ТУ14-3-190		20,13
-089	600 × 500	530	11				1665		195	236	285	309	1	Труба Т-Dн×S-17Г1С ГОСТ 20295		34,42
-090			8						196	238	288	313				25,76
-091	700 × 65	76	3	460		8	239	100	100	101	101	102	4	Труба Dн×S-20 ТУ14-3-190		25,38
-092	700 × 80	89	3,5				280				102					9,75

Продолжение

Размеры в мм

Обозначение	Условные проходы Dy × Dy1	Dн1	S1	H	a1	h2	Шаблон для разметки							Материал	Рис	Масса, кг
					не менее		C	y1	y2	y3	y4	y5	Исполнение			
ТС-588.002-093	700×100	108	4	480	—	8	339	120	121	122	123	124	3	Труба Dн×S-20 ТУ14-3-190	1	1,25
-094	700×125	133	6			10	418			123	124	125				2,30
-095	700×150	159	5			8	500			124	127	128				2,35
-096	700×200	219	9	500		10	688	140	142	147	152	154				6,85
-097	700×250	273	8				858		143	152	160	164				7,95
-098	700×300	325	13	520			1021	160	165	176	188	193				17,65
-099			8							177	190	195				11,10
-100	700×350	377	13				1184		166	182	199	206	2	Труба Dн×S-20 ТУ14-3-460		21,35
-101			9						167	183	200	208		Труба Dн×S-20 ТУ14-3-190		15,03
-102	700×400	426		540			1338	180	189	210	233	243				19,57
-103	700×500	530	11				1665		193	228	267	285	1	Труба Т-Dн×S-17Г1С ГОСТ 20295		32,73
-104			8						194	229	269	288				24,09
-105	700×600	630	14	580	20		1979	220	239	290	352	383		Лист ПН-6-S ГОСТ 19903 / 16Г С-12 ГОСТ 5520	2	64,12
-106			12		18					291	354	386				55,41
-107			10		16				240	292	355	389				46,55
-108	800×125	133	6	530	—		418	120	121	122	124	124	3	Труба Dн×S-20 ТУ14-3-190	1	2,29
-109	800×150	159	5			8	500			123	126	127				2,35
-110	800×200	219	7	550		10	688	140	142	147	151	153				5,36
-111	800×250	273	11				858		143	150	158	161				10,70
-112			8													7,87

Продолжение

Размеры в мм

Обозначение	Условные проходы Dy × Dy₁	Dн₁	S₁	H	a₁ (не менее)	h₂ (не менее)	Шаблон для разметки C	y₁	y₂	y₃	y₄	y₅	Исполнение	Материал	Рис.	Масса, кг
ТС-588 002-113	800 × 300	325	13	570	—	10	1021	160	164	174	184	188	3	Труба Dн×S-20 ТУ14-3-190	1	17.42
-114			10								185	189				13.56
-115	800 × 350	377	9				1184		166	180	195	201				14.74
-116	800 × 400	426	14	590			1338	180	187	205	224	232	2	Труба Dн×S-20 ТУ14-3-460		29.30
-117			9						188	206	226	234		Труба Dн×S-20 ТУ14-3-190		19.16
-118	800 × 500	530	14		20		1665		192	220	251	265		Лист ПН-6-S ГОСТ 19903 / 16Г С-12 ГОСТ 5520	2	40.08
-119			11		—					221	253	267		Труба Т-Dн×S-17Г1С ГОСТ 20295	1	31.46
-120			8							222	256	271				23.22
-121	800 × 600	630	12	630	18		1979	220	237	280	331	354	1	Лист ПН-6-S ГОСТ 19903 / 16Г С-12 ГОСТ 5520	2	52.49
-122			10		16					281	332	356				44.03
-123	800 × 700	720	14		20		2262		242	301	373	410				76.78
-124			9		—				243	304	380	420		Труба Т-Dн×S-17Г1С ГОСТ 20295	1	50.50
-125			11						242	302	377	415				61.06
-126	900 × 200	219	9	600			688	140	142	146	149	151	3	Труба Dн×S-20 ТУ14-3-190		6.78
-127	900 × 250	273	8				858		143	149	156	158				7.79
-128			6									159		Труба Т-Dн×S ГОСТ 10704 / 820 ГОСТ 10705		5.91
-129	900×300	325	13	620			1021	160	164	172	181	185		Труба Dн×S-20 ТУ14-3-190		17.25
-130			6							174	183	187		Труба Т-Dн×S ГОСТ 10704 / 820 ГОСТ 10705		8.19
-131	900×350	377	13				1184		165	177	190	195		Труба Dн×S-20 ТУ14-3-460		20.71
-132			9							178	191	196		Труба Dн×S-20 ТУ14-3-190		14.54

Подп. и дата | Инв. № дубл. | Взам. инв. № | Подп. и дата | Инв. № подл.

Продолжение

Размеры в мм

Обозначение	Условные проходы Dy × Dy1	Dн1	S1	H	a1	h2	Шаблон для разметки							Материал	Рис.	Масса, кг
					не менее		c	y1	y2	y3	y4	y5	Исполнение			
ТС-588.002-133	900 × 400	426	14	640	—	10	1338	180	186	202	218	225	3	Труба Dн×S-20 ТУ14-3-460	1	28,80
-134			9						187	203	220	228		Труба Dн×S-20 ТУ14-3-190		18,88
-135			7							204	221	229		Труба Т Dн×S ГОСТ 10704 / В20 ГОСТ 10705		14,79
-136	900 × 500	530	14		20		1665		190	216	243	255	2	Лист ПН-Б-S ГОСТ 19903 / 16Г С-12 ГОСТ 5520	2	38,75
-137			11		—				217		244	256		Труба Т-Dн×S-17Г1С ГОСТ 20295	1	30,69
-138			8						191		246	258				22,55
-139	900 × 600	630	18		24		1979		234	271	311	329		Лист ПН-Б-S ГОСТ 19903 / 16Г С-12 ГОСТ 5520	2	74,57
-140			14		20				235	272	314	332				58,70
-141			8		—					274	318	337		Труба Dн×S-20 ТУ14-3-808	1	34,17
-142	900 × 700	720	18	680	24		2262	220	239	289	346	372	1	Лист ПН-Б-S ГОСТ 19903 / 16Г С-12 ГОСТ 5520	2	92,23
-143			14		20					290	349	377				72,76
-144			9		—				240	293	354	383		Труба Т-Dн×S-17Г1С ГОСТ 20295	1	47,58
-145	900 × 800	820	20		26		2576		245	312	394	436		Лист ПН-Б-S ГОСТ 19903 / 16Г С-12 ГОСТ 5520	2	129,42
-146			16		22					314	399	443				105,16
-147			9						246	318	407	455		Труба Т-Dн×S-17Г1С ГОСТ 20295		68,24
-148	1000 × 200	219	7	650	—		688	140	142	145	149	150	3	Труба Dн×S-20 ТУ14-3-190	1	5,31
-149	1000 × 250	273	8				858			148	154	156				7,74
-150	1000 × 300	325	10	670			1021	160	163	172	180	184				13,36
-151			8													10,76
-152	1000 × 350	377	13				1184		164	175	186	191		Труба Dн×S-20 ТУ14-3-460		20,48
-153			9						165	176	188	193		Труба Dн×S-20 ТУ14-3-190		14,42

Инв № подл. | Подп и дата | Взам инв № | Подп и дата

Продолжение

Размеры в мм

Обозначение	Условные проходы Dy × Dy1	Dн1	S1	H	a1 (не менее)	h2 (не менее)	Шаблон для разметки: C	y1	y2	y3	y4	y5	Исполнение	Материал	Рис.	Масса, кг
ТС-588.002-154	1000 × 400	426	14	690	–	10	1338	180	186	200	214	220	3	Труба Dн×S-20 ТУ14-3-460	1	28,45
-155	1000 × 500	530	11				1665		189	213	237	248	2	Труба Т-Dн×S-17Г1С ГОСТ 20295		30,12
-156			14		20					212	236	246		Лист ПН-Б-S ГОСТ 19903 / 16Г С-12 ГОСТ 5520	2	37,94
-157			8		–				190	214	239	250		Труба Т-Dн×S-17Г1С ГОСТ 20295	1	22,14
-158	1000 × 600	630	18	730	24		1979	220	239	265	300	315		Лист ПН-Б-S ГОСТ 19903 / 16Г С-12 ГОСТ 5520	2	72,67
-159			10		16				234	268	306	323				42,00
-160	1000 × 700	720	14		20				237	282	333	355				70,07
-161			11		–		2262		238	283	335	358		Труба Т-Dн×S-17Г1С ГОСТ 20295	1	55,58
-162			9							285	337	361				45,84
-163	1000 × 800	820	18		24		2576		242	302	371	404	1	Лист ПН-Б-S ГОСТ 19903 / 16Г С-12 ГОСТ 5520	2	111,07
-164			14		20				243	303	375	407				87,24
-165			11		–					305	378	412		Труба Т-Dн×S-17Г1С ГОСТ 20295	1	69,35
-166	1200 × 100	108	4			8	339	120	120	121	122	122	3	Труба Dн×S-20 ТУ14-3-190		1,24
-167	1200 × 125	133					418			122	123	123				1,55
-168	1200 × 150	159	5				500		121		124	125				2,33
-169	1200 × 200	219	7	750		10	688	140	141	144	148	149				5,31
-170	1200 × 250	273	11				858		142	147	151	153				10,41
-171			8								152	154				7,68

Продолжение

Размеры в мм

Обозначение	Условные проходы $Dy \times Dy_1$	$Dн_1$	S_1	H	a_1 не менее	h_2 не менее	Шаблон для разметки C	y_1	y_2	y_3	y_4	y_5	Исполнение	Материал	Рис.	Масса, кг
ТС-588.002-172	1200×300	325	13	770	—	10	1021	160	163	169	176	179	3	Труба Dн×S-20ТУ14-3-190	1	16,95
-173			8							170	177	180				10,63
-174	1200×350	377	9				1184		164	173	183	187				14,17
-175			13							172	182	186		Труба Dн×S-20 ТУ14-3-460		20,19
-176	1200×400	426	14				1338		185	197	208	213				28,02
-177	1200×500	530	18	790	24		1665	180	187	206	224	232		Лист $\frac{ПН-Б-S\ ГОСТ\ 19903}{16ГС-12\ ГОСТ\ 5520}$	2	46,82
-178			8		—				188	208	228	237		Труба Т-Dн×S-17Г1С ГОСТ 20295	1	21,47
-179	1200×600	630	14	830	20		1979	220	231	259	288	301	2	Лист $\frac{ПН-Б-S\ ГОСТ\ 19903}{16Г\ С-12\ ГОСТ\ 5520}$	2	55,40
-180			12		18											47,64
-181			10		16					260	290	303				40,66
-182	1200×700	720	18		24		2262		234	270	308	325				84,91
-183			14		20					271	310	327				66,66
-184			11		—				235	272	313	330		Труба Т-Dн×S-17Г1С ГОСТ 20295	1	52,89
-185	1200×800	820	22		28		2576		238	285	336	359		Лист $\frac{ПН-Б-S\ ГОСТ\ 19903}{16Г\ С-12\ ГОСТ\ 5520}$	2	125,33
-186			11		—				240	290	344	369		Труба Т-Dн×S-17Г1С ГОСТ 20295	1	64,33
-187			14		20				239	288	342	366		Лист $\frac{ПН-Б-S\ ГОСТ\ 19903}{16Г\ С-12\ ГОСТ\ 5520}$	2	81,53
-188	1200×1000	1020	25	890	32		3204	280	309	386	476	520	1			245,37

Инв. № подл. | Подп. и дата | Взам. инв. № | Инв. № дубл. | Подп. и дата

Продолжение

Размеры в мм

Обозначение	Условные проходы Dy×Dy₁	Dн₁	S₁	H	a₁ (не менее)	h₂ (не менее)	Шаблон для разметки C	y₁	y₂	y₃	y₄	y₅	Исполнение	Материал	Рис.	Масса, кг
ТС-588.002-189	1200×1000	1020	18	890	24		3204	280	310	389	482	530	1	Лист ПН-Б-S ГОСТ 19903 / 16Г С-12 ГОСТ 5520	2	180,13
-190			10		—				311	393	492	541		Труба Dн×S-17Г1С-У ТУ14-3-1698		102,26
-191	1400×250	273	11	850			858	140	142	146	150	151	3	Труба Dн×S-20 ТУ14-3-190	1	10,34
-192	1400×300	325	13	870			1021	160	162	168	174	176				16,80
-193			8						163	169	175	177				10,54
-194	1400×350	377	9				1184			171	180	183				14,00
-195	1400×400	426		890			1338	180	184	195	205	210				18,05
-196	1400×500	530	11				1665		187	203	220	227		Труба Т-Dн×S-17Г1С ГОСТ 20295		28,65
-197			8							204	221	228				21,01
-198	1400×600	630	18	930	24	6	1979	220	229	252	275	285		Лист ПН-Б-S ГОСТ 19903 / 16Г С-12 ГОСТ 5520	2	68,60
-199			12		18				230	255	277	287				46,36
-200			10		16					254	279	289				38,91
-201	1400×700	720	11		—		2262		232	264	298	312	2	Труба Т-Dн×S-17Г1С ГОСТ 20295	1	51,15
-202			14		20					263	295	309		Лист ПН-Б-S ГОСТ 19903 / 16Г С-12 ГОСТ 5520	2	64,47
-203			9		—				233	265	298	312		Труба Т-Dн×S-17Г1С ГОСТ 20295	1	41,97
-204	1400×800	820	14		20		2576		237	278	322	341		Лист ПН-Б-S ГОСТ 19903 / 16Г С-12 ГОСТ 5520	2	78,05
-205			9		—					279	324	344		Труба Т-Dн×S-17Г1С ГОСТ 20295	1	50,76
-206	1400×1000	1020	18	990	24		3204	280	306	371	444	478	1	Лист ПН-Б-S ГОСТ 19903 / 16Г С-12 ГОСТ 5520	2	168,57
-207			14		—					373	448	482		Труба Dн×S-17Г1С-У ТУ14-3-1698	1	132,32
-208			10							374	451	486				95,40
-209	1400×1200	1220	22		28		3833		316	414	533	592		Лист ПН-Б-S ГОСТ 19903 / 16Г С-12 ГОСТ 5520	2	283,39
-210			14		—				318	419	542	604		Труба Dн×S-17Г1С-У ТУ14-3-1698	1	184,08
-211			11							420	545	609				145,80

Продолжение

Размеры в мм

Обозначение	Условные проходы $Dy \times Dy_1$	$Dн_1$	S_1	H	a_1 не менее	h_2 не менее	Шаблон для разметки c	y_1	y_2	y_3	y_4	y_5	Исполнение	Материал	Рис	Масса, кг
ТС-588.002 – 212	1000×900	920	20	790	26	10	2890	280	309	386	482	532	1	Лист ПН-Б-S ГОСТ 19903 / 16Г С-12 ГОСТ 5520	2	180,22
– 213			16		22					388	487	539				146,06
– 214			11		17				310	391	493	543				101,47
– 215	1200×900		25	890	32				303	363	431	462				204,71
– 216			18		24				304	366	437	470				150,14
– 217			14		20					368	440	474				117,92
– 218	1400×900		18	990	24				300	352	409	434	2			142,94
– 219			14		20				301	354	412	438				112,29
– 220			10		16					355	414	441				80,90

Инв № подл | Подп и дата | Взам инв № | Инв № дубл | Подп и дата

Инв № подл	Подп и дата	Взам инв №	Инв № дубл	Подп и дата

Формат	Зона	Поз.	Обозначение	Наименование	Кол. на исполн. ТС-589.000-										Примечание
					–	01	02	03							
				Документация											
А3			ТС-581 Д	Технические требования											
А3			ТС-587 ТБ	Ответвление трубопроводов											
А3			ТС-589.000 СБ	Сборочный чертеж											
				Детали											
А3		1	ТС-588.001 – 014	Корпус	1										
			– 043	Корпус		1									
			– 052	Корпус			1								
			– 232	Корпус				1							

Изм	Лист	№ докум.	Подп.	Дата	ТС-589.000		
Разраб.		Головин			Тройник сварной переходной с накладкой	Лит.	Лист 1 / Листов 2
Пров.		Крибшич				АО СЗЭМП	
Гл.констр							
Н.контр.		Паутов					
Утв.		Горбачев					

Кол. Иванова

Формат А4

Инв. № подл.	Подп. и дата	Взам.инв №	Инв. № дубл.	Подп. и дата

Формат	Зона	Поз.	Обозначение	Наименование	Кол. на исполн. ТС-589.000-										Примечание
					–	01	02	03							
А3		2	ТС-588.002 – 014	Штуцер	1										
			– 035	Штуцер		1									
			– 045	Штуцер			1								
			– 188	Штуцер				1							
А3		3	ТС-589.001 – 02	Накладка	1										
			– 06	Накладка		1									
			– 08	Накладка			1								
			– 11	Накладка				1							

Изм	Лист	№ докум.	Подп	Дата	ТС-589.000	Лист 2

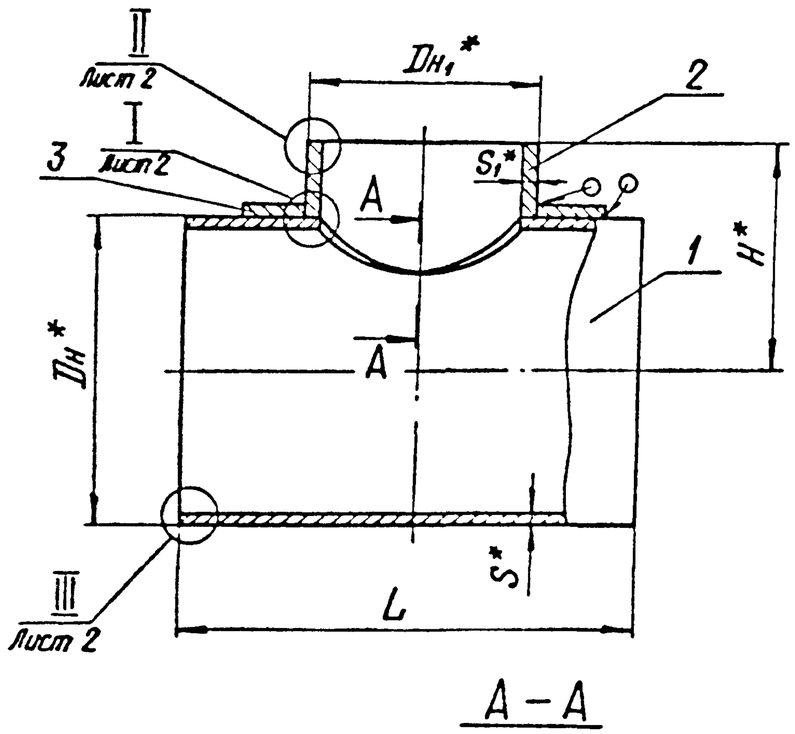

При $\frac{D_{н1}}{D_н} > 0,7$ При $\frac{D_{н1}}{D_н} \leq 0,7$

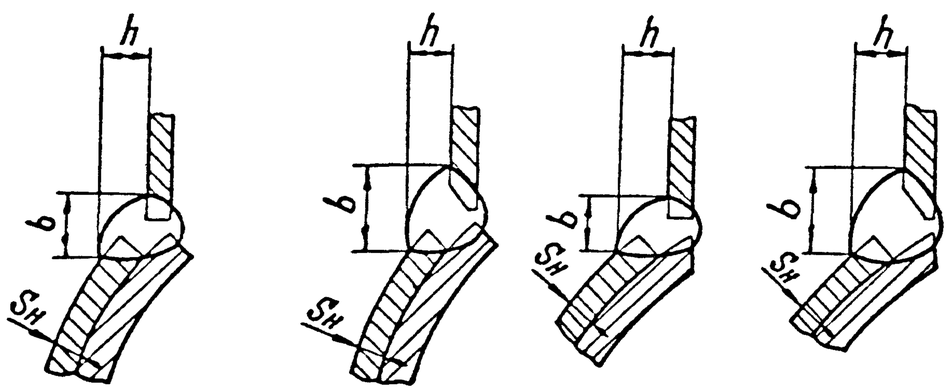

7. * Размеры для справок.

8. $\pm \frac{IT14}{2}$.

9. Остальные требования по ТС-581Д.

Пределы применения

Таблица 1

Условное давление Ру, МПа(кгс/см²)	Рабочее давление Рраб, МПа (кгс/см²) для температуры среды, °С						
	200	250	300	350	400	415	425
4,0 (40)	—	—	—	—	—	—	2,0(20)
2,5 (25)	2,5(25)	2,3(23)	1,9(19)	1,7(17)	—	—	—

1. Обработку кромок и внутренние расточки Dр и Dр1 допускается производить по усмотрению завода-изготовителя до сварки штуцера с корпусом.

2. При контроле сварного соединения штуцера с корпусом, до приварки накладки измерительная база должна быть видимой на расстоянии не более 5 мм от края сварного шва.

3. Сварочные материалы по РТМ-1с.

4. Методы, объемы контроля и нормы оценки качества сварных соединений в соответствии с разделом 16 РТМ-1с.

5. При возможности доступа к внутренней стороне углового шва допускается производить его подварку в соответствии с требованиями ПТД.

6.** Устанавливается ПТД по сварке в зависимости от применяемого способа сварки.

Таблицу исполнений см. листы 3 и 4.

Изм	Лист	№ докум	Подп.	Дата	ТС-589.000СБ		
Разраб.		Головин		05.95	Тройник сварной переходной с накладкой. Сборочный чертеж	Лит.	Масса: См. табл.2 / Масшт.: —
Пров.		Крибшич		05.95		Лист 1	Листов 3
Т.контр.						АО СЗЭМП	
Гл.констр.		Головин		05.95			
Н.контр.		Паутов		05.95			
Утв.		Горбачев		05.95			

Подп. и дата | Инв. № дубл. | Взам. инв. № | Подп. и дата | Инв. № подл.

I лист 1

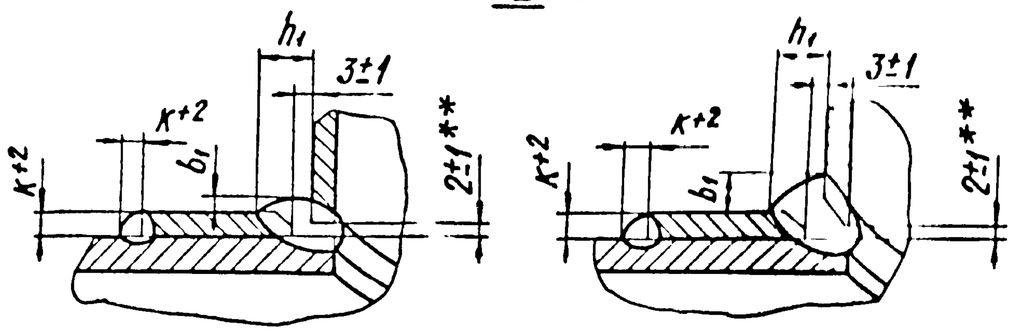

II лист 1

Для Dн1 89 ÷ 273 мм

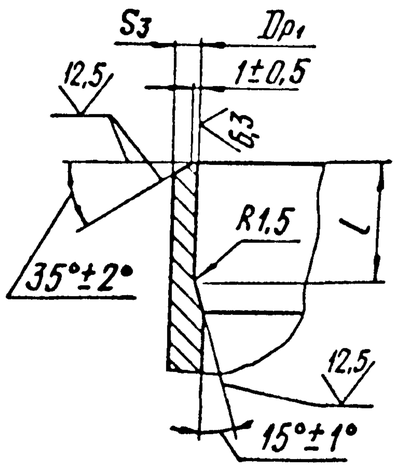

Для Dн1 1020 мм

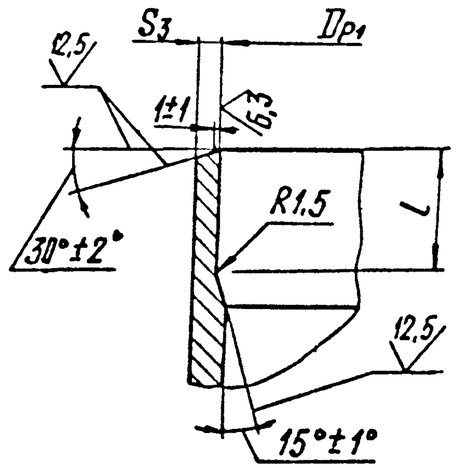

III лист 1

Для Dн 133 ÷ 325 мм

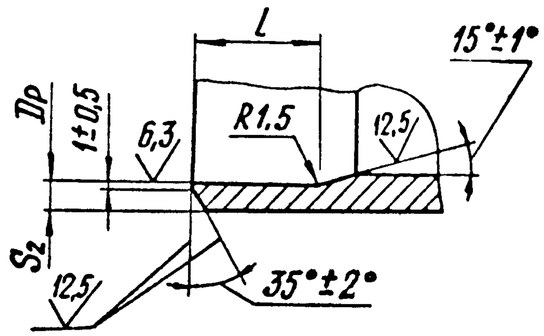

Для Dн 1220 мм

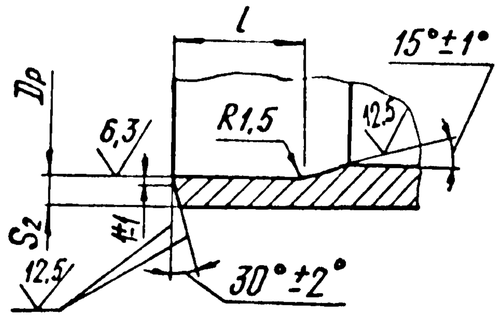

Изм.	Лист	№ докум.	Подп.	Дата

ТС-589.000 СБ

Лист 2

Инв № подл | Подп и дата | Взам инв № | Инв № дубл | Подп и дата

Таблица 2

Размеры в мм

Обозначение	Условное давление Ру, МПа (кгс/см²)	Условный проход Ду × Ду₁	Размеры присоединяемых труб		Dн	Dн₁	Dр		Dр₁		S	S₁	S₂	S₃
			к корпусу	к штуцеру			Номин	Пред. откл	Номин	Пред откл			не менее	
ТС-589 000	4,0 (40)	125 × 80	133×4	89×3,5	133	89	127	+0,40	84	+0,35	6	3,5	3,0	2,5
-01		250×200	273×8	219×7	273	219	259	+0,52	208	+0,46	11	9	6,0	5,0
-02		300×250	325×8	273×8	325	273	311		259	+0,52	13	11	6,5	6,0
-03	2,5 (25)	1200×1000	1220×14	1020×14	1220	1020	1194	+1,00	994	+1,00	25	25	13,0	13,0

Продолжение табл. 2

Размеры в мм

Обозначение	L		H	K	b	b₁	h	h₁	l	Масса, кг
	Номин	Пред. откл.								
ТС-589.000	600	-4,0	170	4	11	7	7	11	20	12,4
-01	700		280		15	15	4			55,6
-02	800		305		20	18	3			88,5
-03	1500	-6,0	890	6	30	35		12	30	1200,6

Инв. № подл. | Подп. и дата | Взам. инв. № | Инв. № дубл. | Подп. и дата

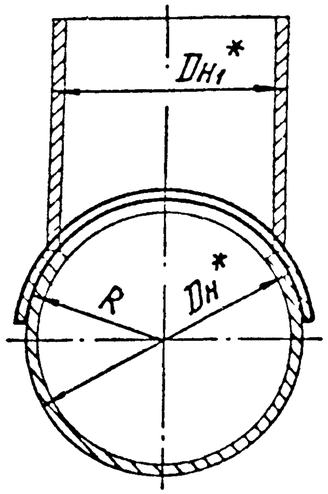

Развертка

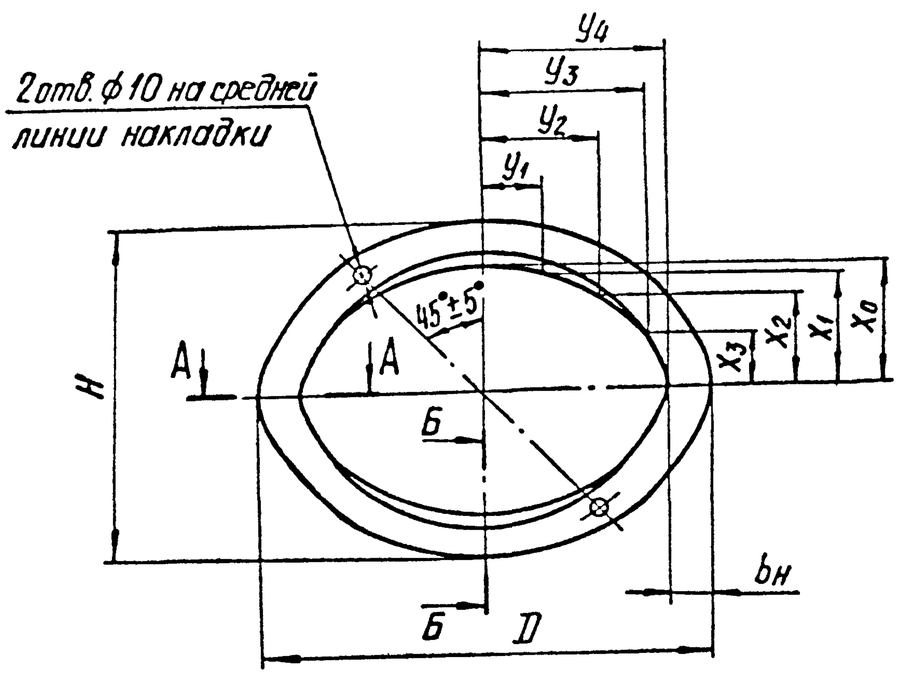

А-А

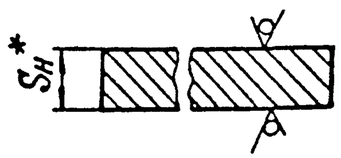

Б-Б

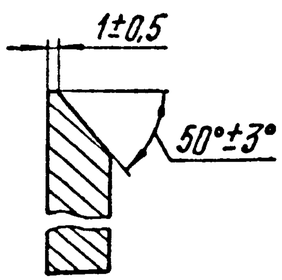

1. Материал накладки - в соответствии с требованиями табл.1 ТС-581.Д.
2. Допускается изготовление накладок из двух половин со сварным швом типа С-17 или С-21 по ГОСТ 5264
3. * Размеры для справок.
4. $\pm\frac{t_3}{2}$.

Таблицу исполнений см. лист 2.

					ТС-589.001			
Изм.	Лист	№ докум.	Подп.	Дата	Накладка	Лит.	Масса	Масшт.
Разраб.		Головин		05.95			См. табл.	—
Пров.		Крившич		05.95		Лист 1	Листов 2	
Т.контр.								
Н.контр.		Паутов		05.95	См. выше	АО СЗЭМП		
Утв.		Горбачев		05.95				

Инв. № подл. | Подп. и дата | Взам. инв. № | Инв. № дубл. | Подп. и дата

Размеры в мм

Обозначение	Наружный диаметр корпуса Dн*	Наружный диаметр штуцера Dн1*	D	H	bн	Sн	R	x_0	x_1	x_2	x_3	y_1	y_2	y_3	y_4	Масса, кг
ТС-589.001	76	76	160	142	30	4	38	41	38	29	16	16	31	44	50	0,36
-01	89	89	174	156			45	48	44	34	18	19	36	51	57	0,40
-02	133		162				67					18	35	46	51	0,38
-03		133	230	200				70	64	49	27	27	53	75	85	0,55
-04	159	159	262	226			80	83	76	58	32	32	63	89	101	0,63
-05	219	219	378	326	50		110	113	104	80	43	44	86	122	139	1,49
-06	273		310	286	30		137						83	113	125	0,79
-07		273	446	380	50	6		140	129	99	53	55	107	152	173	2,68
-08	325		396	360	40	4	163					54	104	142	158	1,33
-09		325	532	450	60	6		165	153	117	63	65	126	180	206	3,82
-10	1020	1020	1578	1266	120	10	510	513	474	363	196	201	396	573	669	38,51
-11	1220		1278	1126	50	6	610					199	384	529	589	8,52
-12		1220	1960	1566	170	22		613	566	433	245	240	474	711	810	146,85
-13	1420	1420	2268	1786	180	10	710	713	659	504	273	279	553	808	954	81,95

Инв. № подл. | Подп. и дата | Взам. инв. № | Инв. № дубл. | Подп. и дата

Инв. № подл.	Подп. и дата	Взам инв №	Инв № дубл	Подп. и дата

Формат	Зона	Поз.	Обозначение	Наименование	Кол. на исполн. ТС-590.000-										Примечание
					-	01	02	03	04	05	06	07	08	09	
				Документация											
А3			ТС-581 Д	Технические требования											
А3			ТС-587 ТБ	Ответвление трубопроводов											
А3			ТС-590.000 СБ	Сборочный чертеж											
				Детали											
А3		1	ТС-588.001 - 004	Корпус	1										
			- 007	Корпус		1									
			- 008	Корпус			1								
			- 019	Корпус				1							
			- 020	Корпус					1						
			- 029	Корпус						1					

Исполнения 10...19 см. листы 3,4
20...29 см. листы 5,6
30...39 см. листы 7,8
40,41 см. лист 9.

Изм	Лист	№ докум.	Подп.	Дата	ТС-590.000		
Разраб.		Головин		6.95	Тройник сварной равнопроходной	Лит.	Лист 1 / Листов 9
Пров.		Крившич		6.95		АО СЗЭМП	
Гл.констр							
Н.контр.		Паутов		.95			
Утв.		Горбачев		.95			

Коп. Иванова

Формат А4

Инв. № подл.	Подп. и дата	Взам. инв. №	Инв. № дубл.	Подп. и дата

Формат	Зона	Поз.	Обозначение	Наименование	Кол. на исполн. ТС-590.000-										Примечание
					-	01	02	03	04	05	06	07	08	09	
А3		1	ТС-588.001 - 037	Корпус							1				
			- 045	Корпус								1			
			- 051	Корпус									1		
			- 054	Корпус										1	
А3		2	ТС-590.001 - 01	Штуцер	1										
			- 02	Штуцер		1									
			- 03	Штуцер			1								
			- 04	Штуцер				1							
			- 05	Штуцер					1						
			- 07	Штуцер						1					
			- 09	Штуцер							1				
			- 11	Штуцер								1	1		
			- 13	Штуцер										1	

Изм.	Лист	№ докум.	Подп.	Дата	ТС-590.000	Лист 2

Инв. № подл.	Подп. и дата	Взам. инв. №	Инв. № дубл.	Подп. и дата

Формат	Зона	Поз.	Обозначение	Наименование	Кол. на исполн. ТС-590.000- 10	11	12	13	14	15	16	17	18	19	Примечание
				Документация											
А3			ТС-581 Д	Технические требования											
А3			ТС-587 ТБ	Ответвление трубопроводов											
А3			ТС-590.000 СБ	Сборочный чертеж											
				Детали											
А3		1	ТС-588.001 — 055	Корпус	1										
			— 066	Корпус		1									
			— 069	Корпус			1								
			— 070	Корпус				1							
			— 082	Корпус					1						
			— 086	Корпус						1					
			— 087	Корпус							1				
			— 101	Корпус								1			
			— 103	Корпус									1		
			— 104	Корпус										1	

Изм.	Лист	№ докум.	Подп.	Дата	ТС-590.000	Лист 3

Инв. № подл.	Подп. и дата	Взам. инв. №	Инв. № дубл.	Подп. и дата

Формат	Зона	Поз.	Обозначение	Наименование	Кол. на исполн. ТС-590.000- 10	11	12	13	14	15	16	17	18	19	Примечание
А3		2	ТС-590.001 — 14	Штуцер	1										
			— 15	Штуцер		1									
			— 16	Штуцер			1								
			— 17	Штуцер				1							
			— 18	Штуцер					1						
			— 19	Штуцер						1					
			— 20	Штуцер							1	1			
			— 21	Штуцер									1		
			— 22	Штуцер										1	

Изм.	Лист	№ докум.	Подп.	Дата	ТС-590.000	Лист 4

Инв. № подл.	Подп. и дата	Взам. инв. №	Инв. № дубл.	Подп. и дата

Формат	Зона	Поз.	Обозначение	Наименование	Кол. на исполн. ТС-590.000- 20	21	22	23	24	25	26	27	28	29	Примечание
				Документация											
А3			ТС-581 Д	Технические требования											
А3			ТС-587 ТБ	Ответвление трубопроводов											
А3			ТС-590.000 СБ	Сборочный чертеж											
				Детали											
А3		1	ТС-588.001 – 108	Корпус	1										
			– 118	Корпус		1									
			– 120	Корпус			1								
			– 124	Корпус				1							
			– 132	Корпус					1						
			– 133	Корпус						1					
			– 145	Корпус							1				
			– 154	Корпус								1			
			– 157	Корпус									1		
			– 162	Корпус										1	

Инв. № подл.	Подп. и дата	Взам. инв. №	Инв. № дубл.	Подп. и дата

Формат	Зона	Поз.	Обозначение	Наименование	Кол. на исполн. ТС-590.000- 20	21	22	23	24	25	26	27	28	29	Примечание
А3		2	ТС-590.001 – 23	Штуцер	1										
			– 24	Штуцер		1									
			– 25	Штуцер			1								
			– 26	Штуцер				1							
			– 27	Штуцер					1						
			– 28	Штуцер						1	1				
			– 29	Штуцер								1			
			– 30	Штуцер									1		
			– 31	Штуцер										1	

Формат	Зона	Поз.	Обозначение	Наименование	Кол. на исполн. ТС-590.000- 30	31	32	33	34	35	36	37	38	39	Примечание
				Документация											
А3			ТС-581 Д	Технические требования											
А3			ТС-587 ТБ	Ответвление трубопроводов											
А3			ТС-590.000 СБ	Сборочный чертеж											
				Детали											
А3		1	ТС-588.001 – 177	Корпус	1										
			– 183	Корпус		1									
			– 200	Корпус			1								
			– 208	Корпус				1							
			– 211	Корпус					1						
			– 220	Корпус						1					
			– 232	Корпус							1				
			– 237	Корпус								1			
			– 253	Корпус									1		
			– 264	Корпус										1	

Формат	Зона	Поз.	Обозначение	Наименование	Кол. на исполн. ТС-590.000- 30	31	32	33	34	35	36	37	38	39	Примечание
А3		2	ТС-590.001 – 32	Штуцер	1										
			– 33	Штуцер		1									
			– 34	Штуцер			1								
			– 36	Штуцер				1							
			– 37	Штуцер					1						
			– 38	Штуцер						1					
			– 39	Штуцер							1				
			– 40	Штуцер								1			
			– 41	Штуцер									1		
			– 43	Штуцер										1	

Серия 5.903-13 Выпуск 1-95

Формат	Зона	Поз.	Обозначение	Наименование	Кол. на испол. ТС-590.000- 49	41	Примечание
				Документация			
А3			ТС-581 Д	Технические требования			
А3			ТС-587 ТБ	Ответвление трубопроводов			
А3			ТС-590.000 СБ	Сборочный чертеж			
				Детали			
А3		1	ТС-588.001 -269	Корпус	1		
			-277	Корпус		1	
А3		2	ТС-590.001 -44	Штуцер	1	1	

Инв. № подл. | Подп. и дата | Взам. инв. № | Инв. № дубл. | Подп. и дата

Изм.	Лист	№ докум.	Подп.	Дата

ТС-590.000

Лист 9

Формат А4

ТС-590.000 СБ

ТАБЛИЦА ПРИМЕНЕНИЯ СТАЛЕЙ МАРОК Ст3сп5, Ст3Гпс4 ПРИ ТЕМПЕРАТУРЕ $t \leq 200°C$ И СТАЛИ 20 ПРИ ТЕМПЕРАТУРЕ $t \leq 300°C$, ВЗАМЕН СТАЛЕЙ МАРОК 16ГС, 17Г1С И 09Г2С

Таблица 3

Обозначение	Условное давление Ру, МПа (кгс/см²)	Обозначение	Условное давление Ру, МПа (кгс/см²)
ТС-590.000-18	1,6 (16)	ТС-590.000-29	0,6 (6)
-19	1,0 (10)	-31	1,0 (10)
-21	1,6 (16)	-32	0,6 (6)
-22	1,0 (10)	-34	
-23	0,6 (6)	-40	0,4 (4)
-25	1,0 (10)		
-28			

Инв. № подл. | Подп. и дата | Взам. инв. № | Инв. № дубл. | Подп. и дата

Изм	Лист	№ докум	Подп.	Дата

ТС-590 000 СБ

Лист 5

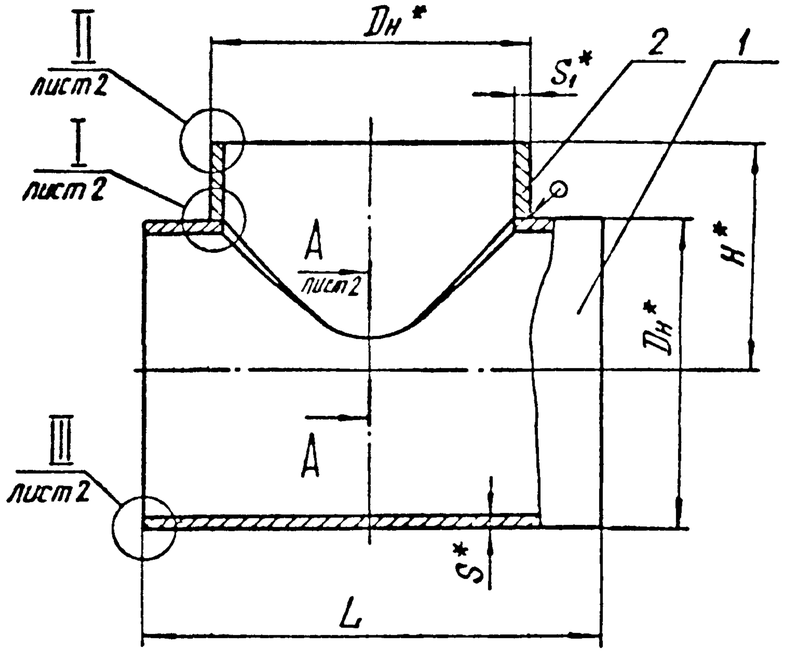

Пределы применения

Таблица 1

Условное давление Ру, МПа (кгс/см²)	Рабочее давление Рраб, МПа (кгс/см²) для температуры среды, °С					
	200	250	300	350	400	425
4,00 (40,0)	—	—	—	—	—	2,0 (20)
2,50 (25,0)	2,5 (25)	2,30 (23,0)	1,90 (19,0)	1,7 (17)	—	—
1,60 (16,0)	1,6 (16)	1,40 (14,0)	1,20 (12,0)	—	—	—
1,00 (10,0)	1,0 (10)	0,90 (9,0)	0,75 (7,5)	—	—	—
0,63 (6,3)	0,6 (6)	0,54 (5,4)	0,48 (4,8)	—	—	—
0,40 (4,0)	0,4 (4)	0,35 (3,5)	0,30 (3,0)	—	—	—

1. При применении стали марок Ст3сп5, Ст3Гпс4 и 20 параметры среды принимаются согласно табл. 3.

2. Обработку кромок и внутреннюю расточку Др допускается производить по усмотрению завода-изготовителя до сварки штуцера с корпусом.

3. При контроле углового шва измерительная база штуцера должна быть видимой на расстоянии не более 5мм от края сварного шва.

4. ** Устанавливается ПТД по сварке в зависимости от применяемого способа сварки.

5. Сварочные материалы по РТМ-1с.

6. Методы, объемы контроля и нормы оценки качества сварного соединения - в соответствии с разделом 16 РТМ-1с.

7. При возможности доступа к внутренней стороне углового шва допускается производить его подварку в соответствии с требованиями технологического процесса.

8. * Размеры для справок.

9. $\pm \frac{IT14}{2}$.

10. Остальные требования по ТС-581Д.

Таблицу исполнений см. листы 3...5.

Изм.	Лист	№ докум.	Подп.	Дата	ТС-590.000 СБ			
Разраб.		Головин		05.95	Тройник сварной равнопроходной Сборочный чертеж	Лит.	Масса	Масштаб
Провер.		Крибшич		05.95			См. табл.2	—
Т.контр.						Лист 1	Листов 5	
Гл.контр.		Голован		05.95		АО СЗЭМП		
Н.контр.		Паутов		05.95				
Утв.		Горбачев		05.95				

Подп. и дата | Инв. № дубл. | Взам. инв. № | Подп. и дата | Инв. № подл.

А-А лист 1

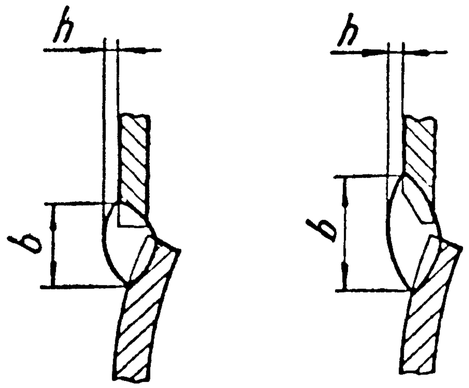

I лист 1

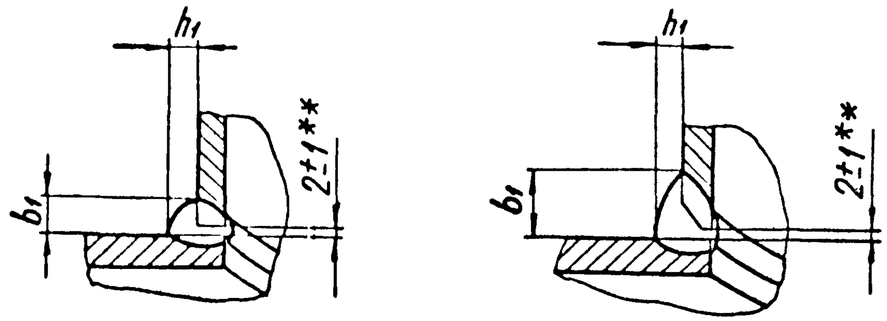

II лист 1

Для Dн от 89 до 820 мм

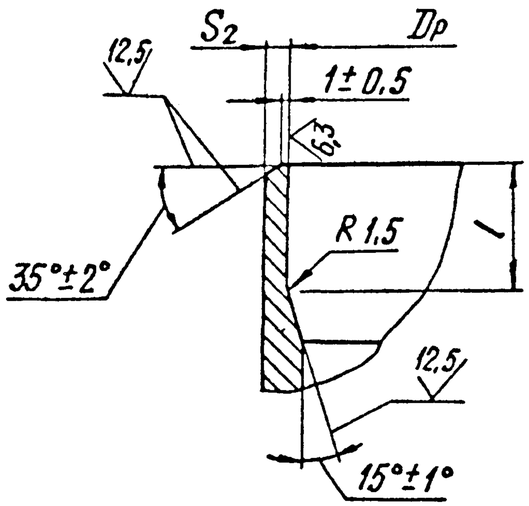

Для Dн от 920 до 1420 мм

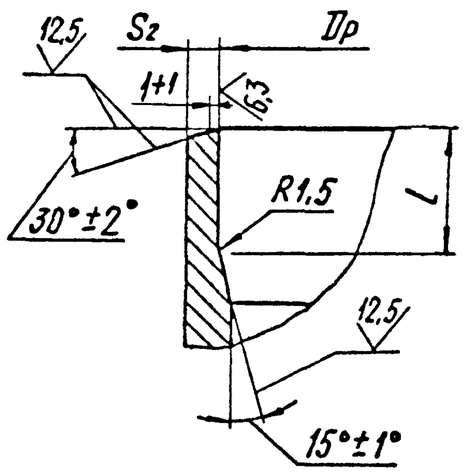

III лист 1

Для Dн от 89 до 820 мм

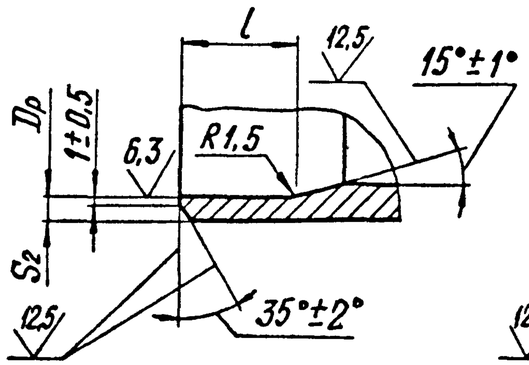

Для Dн от 920 до 1420 мм

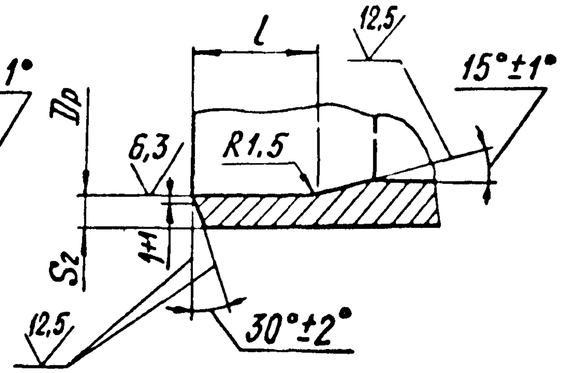

Серия 5.903-13 Выпуск 1-95

Таблица 2

Размеры в мм

Обозначение	Условное давление Ру, МПа (кгс/см²)	Условный проход Ду	Размеры присоединяемой трубы Dн × S	Dн	Dр Номин.	Dр Пред. откл.	S	S_1	S_2, не менее	L Номин.	L Пред. откл.	H	b	b_1	h	h_1	l	Масса, кг
													не менее					
ТС-590.000	2,5(25)	80	89×3,5	89	84	+0,35	4,5	4,5	2,5	300	-4	145	12	8	2	4	20	3,8
-01	4,0(40)	100	108×4	108	102		6	6	3,0	320		175	18	12		6		6,5
-02	2,5(25)							4					15	7		4		5,9
-03		125	133×4	133	127	+0,40		6		350		190	18	12		6		8,7
-04	1,6(16)							4					15	7		4		7,8
-05	2,5(25)	150	159×5	159	151		7	5	4,0	400		200	18	9		5		12,3
-06		200	219×7	219	208	+0,46	9	7	5,0	450		250	26	13		7		24,9
-07		250	273×8	273	259	+0,52	11	8	6,0	500		280	28	14				40,3
-08	1,6(16)		273×6		263		8		5,0									32,4
-09	2,5(25)	300	325×8	325	311		13	10	6,5	550		325	34	17		9		63,5
-10	1,6(16)		325×6		315			6	5,0				24	12	3	6		56,4
-11	4,0(40)	350	377×9	377	361	+0,57	16	16	7,5	650		350	39	26		13		111,4
-12	2,5(25)						13	13					30	20		10		91,2
-13	1,6(16)							9						15	2	8		82,7
-14	4,0(40)	400	426×9	426	410	+0,63	18	18	8,0	700		395	39	26	3	13		153,8
-15	2,5(25)						14	14					32	21		11		120,8
-16	1,6(16)		426×7		414			7	6,0				26	13	4	7		119,6
-17	1,0(10)						9											72,9
-18	2,5(25)	500	530×8	530	516	+0,70	18	12		800		445	38	19	3	10		193,7

Инв. № подл. | Подп. и дата | Взам. инв. № | Инв. № дубл. | Подп. и дата

Продолжение табл. 2

Размеры в мм

Обозначение	Условное давление Ру, МПа (кгс/см²)	Условный проход Ду	Размеры присоединяемой трубы Дн×S	Дн	Др Номин.	Др Пред. откл.	S	S_1	S_2, не менее	L Номин	L Пред. откл.	H	b	b_1	h	h_1	l	Масса, кг
													не менее					
ТС-590.000-19	1.6 (16)	500	530×8	530	516	+0,70	14	11	6,0	800	-4	445	36	18	3	9	20	154,9
-20	1,0 (10)						11	8					24	14	2	7		120,8
-21	2,5 (25)	600	630×12	630	608		18	18	10,0	1000		535	39	26	3	13	25	320,0
-22	1,6 (16)		630×8		616		14	12	7,0				38	19		10	20	239,9
-23	1,0 (10)						12	10					34	17	2	9		204,2
-24	2,5 (25)	700	720×9	720	704	+0,80	22	18	8,0	1100	-6	580	52	26	3	13		456,5
-25	1,6 (16)						18	11					36	18		9		350,8
-26	1,0 (10)						11						27					240,3
-27	2,5 (25)	800	820×11	820	802	+0,90	25	22	9,0	1200		630	62	31		16		645,0
-28	1,6 (16)		820×9		804		18	18	8,0				39	26		13		484,0
-29	1,0 (10)						14	11					36	18		9		355,2
-30	2,5 (25)	900	920×14	920	894	+1,00	25	22	13,0	1400		740	62	31		16		844,62
-31	1,6 (16)		920×10		902		18	16	9,0				48	24		12		626,01
-32	1,0 (10)						14	12					38	19		10		477,76
-33	1,6 (16)	1000	1020×10	1020	1002		22	22		1600		790	47	31		16		965,6
-34	1,0 (10)						18	14					42	21		11		718,0
-35	0,6 (6)						14	10					34	17	2	9		575,5
-36	1,6 (16)	1200	1220×11	1220	1200		25	25	10,0	1800		890	43	35	3	18	25	1463,3
-37	1,0 (10)						22	14					42	21		11		1166,3
-38	0,6 (6)						14	11					36	18		9		777,7
-39	1,0 (10)	1400	1420×14	1420	1398		22	18	11,0	2100	-10	1030	52	26		13	30	1630,5
-40	0,6 (6)						18	14					42	21		11		1353,7
-41	0,4 (4)						14						32					1123,3

Серия 5.903-13 Выпуск 1-95

Взам. инв. № | Подп. и дата | Инв. № дубл. | Подп. и дата | Инв. № подл.

Рис.1

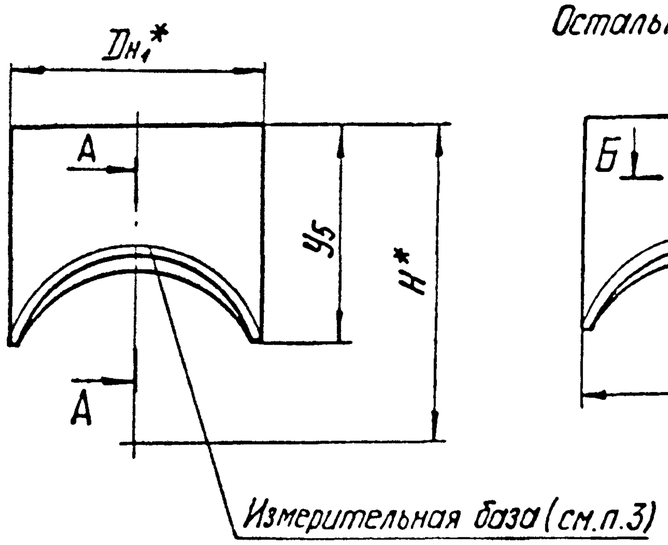

Рис.2

Остальное см. рис.1

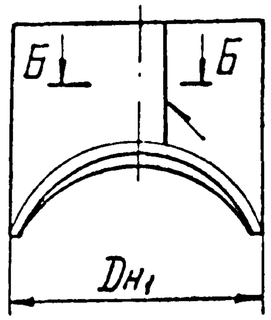

А-А

Для $S_1 \le 3{,}5$ мм

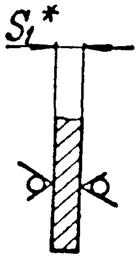

Для $S_1 \ge 4$ мм

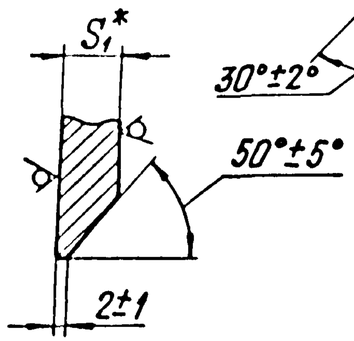

Б-Б

Подготовка кромок

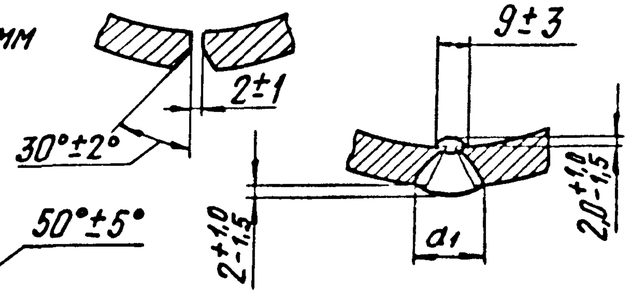

Развертка шаблона

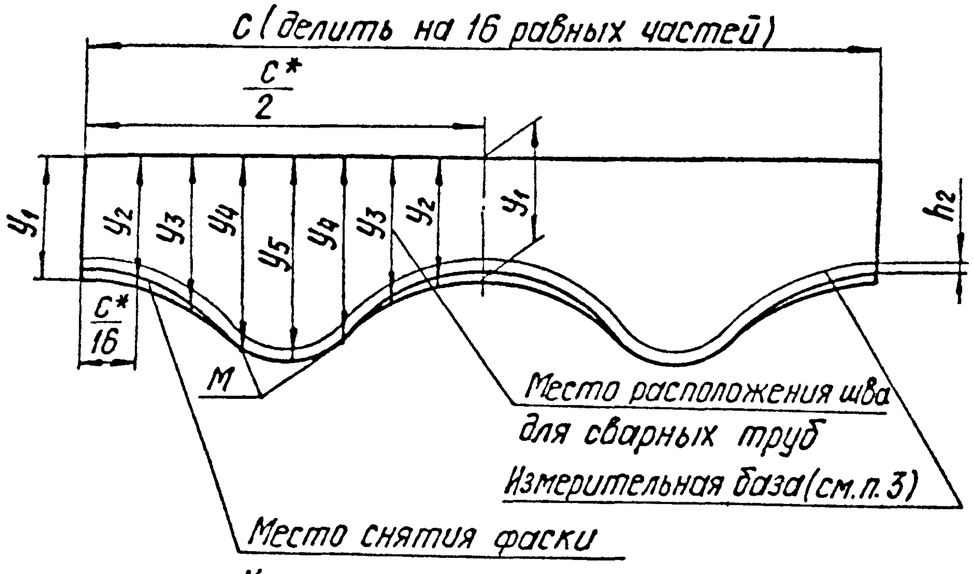

Угол фаски уменьшить равномерно до 0° в точках М

1. Сварной штуцер допускается изготавливать из стали марки 17Г1С категории 12 по ГОСТ 5520 для трубопроводов $t \le 350°C$.

2. Размеры шаблонов определены для разметки после вальцовки обечаек.

3. До приварки штуцера к корпусу на штуцер нанести измерительную базу-линию на расстоянии h_2 от края фаски.

4.* Размеры для справок.

5. $\pm \frac{IT14}{2}$

6. Допускается для сварных штуцеров применение других форм разделки кромок по РТМ-1с в зависимости от применяемого способа сварки.

Таблицу исполнений см. лист 2 и 3.

7. Методы, объем контроля и нормы оценки качества сварного соединения - в соответствии с разделом 16 РТМ-1с.

8. Остальные требования по ТС-581Д.

					ТС-590.001			
Изм	Лист	№ докум.	Подп.	Дата	Штуцер	Лит.	Масса	Масшт.
Разраб.		Головин		05.95			См. табл.	—
Пров.		Крившич		05.95		Лист 1	Листов 3	
Т.контр.								
Н.контр.		Паутов		05.95	См. табл.	АО СЗЭМП		
Утв.		Горбачев		05.95				

Подп. и дата | Инв. № дубл. | Взам. инв. № | Подп. и дата | Инв. № подл.

Размеры в мм

Обозначение	Условные проходы Ду × Ду₁	Дн₁	S₁	H	a₁, не менее	h₂	Шаблон для разметки C	У₁	У₂	У₃	У₄	У₅	Материал	Рис.	Масса, кг
ТС-590.001	65 × 65	76	3,5	140	—	8	239	100	102	109	117	122	Труба Дн×S-20 ТУ14-3-190	1	0,7
-01	80 × 80	89	4,5	145			280		103	110	120	125			1,1
-02	100 × 100	108	6	175		10	339	120	123	132	143	149			2,0
-03			4			8				133	146	153			1,4
-04	125 × 125	133	6	190		10	418		124	136	151	159			2,6
-05			4			8					154	164			1,8
-06	150 × 150	159	7	200		10	500		125	139	157	167			3,8
-07			5			8				140	160	172			2,8
-08	200 × 200	219	9	250		10	688	140	147	166	192	206			8,1
-09			7							167	195	211			6,4
-10	250 × 250	273	11	280			858		149	173	204	223			12,9
-11			8							175	209	231			9,7
-12	300 × 300	325	13	325			1021	160	170	199	237	259			21,0
-13			10						171	201	242	266			16,6
-14			6							203	248	279	Труба Т-Дн×S/В20 ГОСТ 10704/ГОСТ 10705		10,4
-15	350 × 350	377	16	350			1184		172	205	248	273	Труба Дн×S-20 ТУ14-3-460		30,8
-16			13							207	255	280			25,7
-17			9						173	209	260	291	Труба Дн×S-20 ТУ14-3-190		18,4
-18	400 × 400	426	18	395			1338	180	194	231	279	307	Труба Дн×S-20 ТУ14-3-460		44,1
-19			14							233	286	320			35,6
-20			7						195	236	294	332	Труба Т-Дн×S/В20 ГОСТ 10704/ГОСТ 10705		18,8
-21	500 × 500	530	12	445	18		1665		198	250	322	369	Лист ПН-Б-S ГОСТ 19903/16Г С-12 ГОСТ 5520	2	42,1
-22			11		—								Труба Т-Дн×S-17Г1С ГОСТ 20295	1	36,4
-23			8						199	252	327	380			28,8

Продолжение

Размеры в мм

Обозначение	Условные проходы Ду × Ду₁	Dн₁	S₁	H	a₁, не менее	h₂	Шаблон для разметки C	Y₁	Y₂	Y₃	Y₄	Y₅	Материал	Рис.	Масса, кг
ТС-590.001-24	600 × 600	630	18	535	24	10	1979	220	241	300	380	430	Лист ПН-Б-S ГОСТ 19903 / 16Г С-12 ГОСТ 5520	2	88,3
-25			12		18				242	304	391	449			61,5
-26			10		16					305	394	456			51,7
-27	700 × 700	720	18	580	24		2262		245	313	408	468			107,2
-28			11		—				246	318	420	492	Труба Т-Dн×S-17Г1С ГОСТ 20295	1	68,4
-29	800 × 800	820	22	630	28		2576		248	325	431	497	Лист ПН-Б-S ГОСТ 19903 / 16Г С-12 ГОСТ 5520	2	155,2
-30			18		24					328	438	510			129,9
-31			11		—				250	333	451	536	Труба Т-Dн×S-17Г1С ГОСТ 20295	1	83,0
-32	900 × 900	920	22	740	28		2890	280	312	400	521	599	Лист ПН-Б-S ГОСТ 19903 / 16Г С-12 ГОСТ 5520	2	214,12
-33			16		22				313	404	532	620			160,51
-34			12		18					406	539	636			123,06
-35	1000 × 1000	1020	25	790	32		3204		315	413	547	632			279,8
-36			22		28					414	552	642			238,6
-37			14		—				317	420	566	671	Труба Dн×S-17Г1С-УТУ14-3-1698	1	165,2
-38			10				3833			422	574	690			120,9
-39	1200 × 1200	1220	25	890	32				323	442	607	717	Лист ПН-Б-S ГОСТ 19903 / 16Г С-12 ГОСТ 5520	2	367,3
-40			14		—				324	449	628	760	Труба Dн×S-17Г1С-УТУ14-3-1698	1	216,5
-41			11						325	451	633	775			173,0
-42	1400 × 1400	1420	25	1030	32		4461	320	370	511	708	843	Лист ПН-Б-S ГОСТ 19903 / 16Г С-12 ГОСТ 5520	2	500,1
-43			18		24				371	515	721	871			332,4
-44			14		20				372	518	729	890			293,6

Инв. № подл. | Подп. и дата | Взам. инв. № | Инв. № дубл. | Подп. и дата

Инв. № подл	Подп. и дата	Взам. инв №	Инв. № дубл	Подп. и дата

Формат	Зона	Поз.	Обозначение	Наименование	Кол. на исполн. ТС-591.000-										Примечание
					-	01	02	03	04	05	06	07	08	09	
				Документация											
А3			ТС-581 Д	Технические требования											
А3			ТС-587 ТБ	Ответвление трубопроводов											
А3			ТС-591.000 СБ	Сборочный чертеж											
				Детали											
А3		1	ТС-588.001	Корпус	1										
			- 001	Корпус		1									

Изм.	Лист	№ докум.	Подп.	Дата	ТС-591.000			
Разраб.		Голован			Тройник сварной равнопроходной с накладкой	Лит.	Лист 1	Листов 3
Провер.		Кривошич				АО СЗЭМП		
Гл.констр.								
Н.контр.		Паутов						
Утв.		Горбачев						

Коп. Иванова

Формат А4

Инв. № подл.	Подп. и дата	Взам. инв. №	Инв. № дубл.	Подп. и дата

Формат	Зона	Поз.	Обозначение	Наименование	Кол. на исполн. ТС-591.000-										Примечание
					-	01	02	03	04	05	06	07	08	09	
А3		1	ТС-588.001 - 015	Корпус			1								
			- 026	Корпус				1							
			- 036	Корпус					1						
			- 044	Корпус						1					
			- 053	Корпус							1				
			- 205	Корпус								1			
			- 231	Корпус									1		
			- 263	Корпус										1	
А3		2	ТС-590.001	Штуцер	1										
			- 01	Штуцер		1									
			- 04	Штуцер			1								
			- 06	Штуцер				1							
			- 08	Штуцер					1						
			- 10	Штуцер						1					
			- 12	Штуцер							1				
			- 35	Штуцер								1			
			- 39	Штуцер									1		
			- 42	Штуцер										1	

Изм.	Лист	№ докум.	Подп.	Дата	ТС-591.000	Лист 2

Серия 5.903-13 выпуск 1-95

Обозначение	Наименование	Кол. на исполн. ТС-591.000-										Примечание
		-	01	02	03	04	05	06	07	08	09	
ТС-589.001	Накладка	1										
-01	Накладка		1									
-03	Накладка			1								
-04	Накладка				1							
-05	Накладка					1						
-07	Накладка						1					
-09	Накладка							1				
-10	Накладка								1			
-12	Накладка									1		
-13	Накладка										1	

Инв. № подл.	Подп. и дата	Взам инв. №	Инв. № дубл.	Подп. и дата

Изм.	Лист	№ докум.	Подп.	Дата

ТС-591.000

Лист 3

Формат А4

Формат	Зона	Поз.
А3		3

ТС-599.002

Продолжение

Размеры в мм

Обозначение	Dн	S	L	Материал*	Масса, кг
ТС-599.002-18	25	2	150	Труба Т $\frac{Dн \times S\ ГОСТ\ 8732}{В20\ ГОСТ\ 8731}$	0,17
-19	32				0,22
-20	38				0,27
-21	57	3	200		0,80
-22	76				1,08
-23	89	3,5			1,48
-24	108	4	210	Труба Dн×S-20 ТУ14-3-190	2,15
-25	159	5	310		5,89
-26	219	7	430		15,74
-27	273	8	550	Труба Т $\frac{Dн \times S\ ГОСТ\ 8734}{В20\ ГОСТ\ 8733}$	28,75
-28	325		650		40,65
-29	426	9	850		78,67

* Фланцы с патрубками, изготовленными из труб группы В по ГОСТ 8731, ГОСТ 8733 допускается применять для трубопроводов по „Правилам пара и горячей воды" с максимальными рабочими параметрами среды $P_{раб} \leq 1,6$ МПа и $t \leq 300°C$ с дополнительной маркировкой предельных параметров применения.

Инв. № подл.	Подп. и дата	Взам инв. №	Инв. № дубл.	Подп. и дата

Изм.	Лист	№ докум.	Подп.	Дата

ТС-599.002

Лист 2

Кол. Иванова

Формат А4

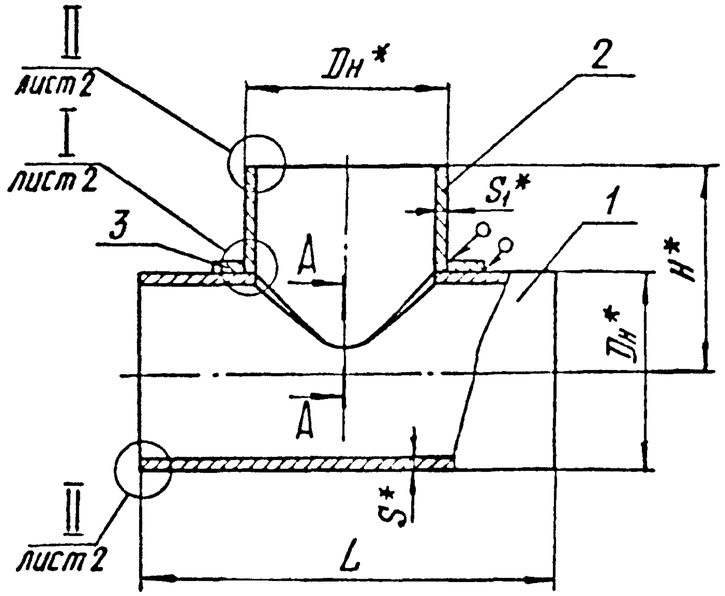

А-А

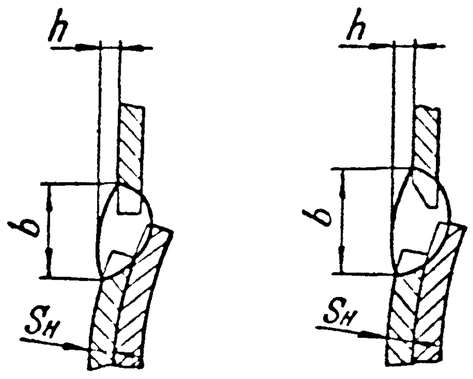

6. При возможности доступа к внутренней стороне углового шва допускается производить его подварку в соответствии с требованиями технологического процесса.

7. * Размеры для справок.

8. $\pm \frac{IT14}{2}$.

9. Остальные требования по ТС-581Д.

Пределы применения

Таблица 1

Условное давление Ру, МПа(кгс/см²)	Рабочее давление Рраб, МПа(кгс/см²) для температуры среды, °С				
	200	250	300	350	425
4,0 (40)	—	—	—	—	2,0(20)
2,5 (25)	2,5(25)	2,3(23)	1,9(19)	1,7(17)	—
1,6 (16)	1,6(16)	1,4(14)	1,2(12)	—	—

1. Обработку кромок и внутреннюю расточку Dр допускается производить по усмотрению завода-изготовителя до сварки штуцера с корпусом.

2. При контроле сварного соединения штуцера с корпусом, до приварки накладки измерительная база должна быть видимой на расстоянии не более 5 мм от края сварного шва.

3. Сварочные материалы по РТМ-1с.

4. Методы, объемы контроля и нормы оценки качества сварных соединений - в соответствии с разделом 16 РТМ-1с.

5.** Устанавливается ПТД по сварке в зависимости от применяемого способа сварки.

Таблицу исполнений см. лист 3.

Изм.	Лист	№ докум	Подп.	Дата	ТС-591.000СБ			
Разраб.		Головин		05.95	Тройник сварной равнопроходной с накладкой Сборочный чертеж	Лит.	Масса см. табл.2	Масштаб —
Провер.		Крившич		05.95		Лист 1	Листов 3	
Т.контр.								
Гл.констр.		Головин		05.95		АО СЗЭМП		
Н.контр.		Паутов		05.95				
Утв.		Горбачев		05.95				

Подп. и дата | Инв. № дубл. | Взам. инв. № | Подп. и дата | Инв. № подл.

I лист 1

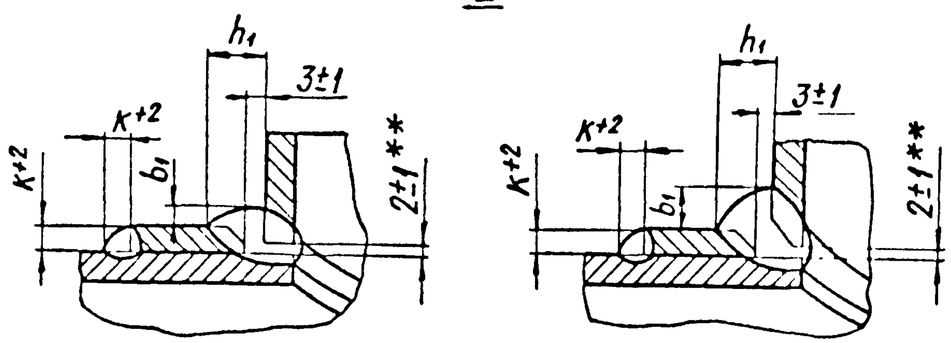

II лист 1

Для Dн 76 мм

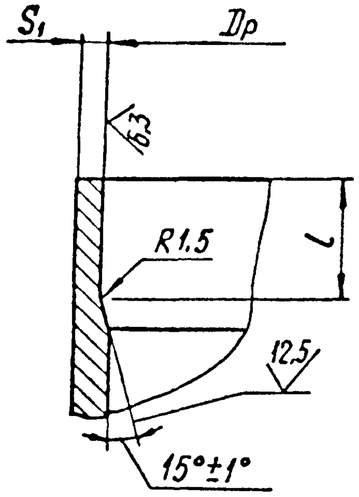

Для Dн от 89 до 325мм

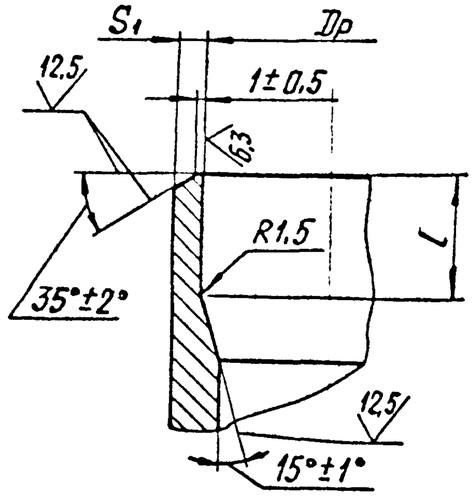

Для Dн от 1020 до 1420 мм

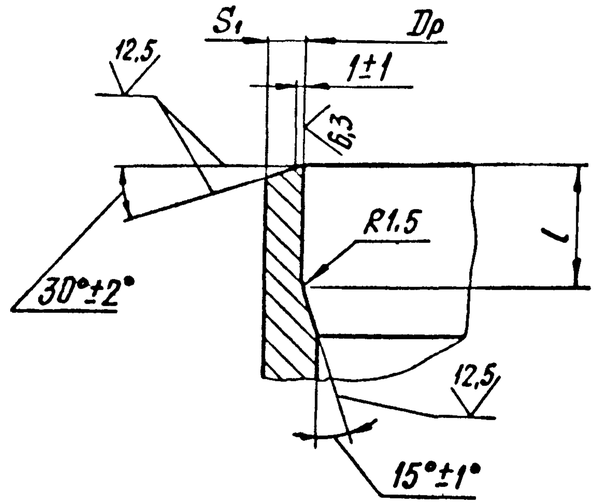

Инв. № подл.	Подп. и дата	Взам. инв. №	Инв. № дубл.	Подп. и дата

Изм.	Лист	№ докум.	Подп.	Дата	ТС-591.000 СБ	Лист 2

Таблица 2

Размеры в мм

Обозначение	Условное давление Ру, МПа (кгс/см²)	Условный проход Ду	Размеры присоединяемой трубы	Dн	Dр		S	S_1 не менее	L		H	к	b	b_1	h	h_1	l	Масса, кг
					Номин.	Пред. откл.			Номин	Пред. откл.			не менее					
ТС-591.000	4,0 (40)	65	76 × 3	76	71	+ 0,30	3,5	2,5	350	-4,0	140	4	17	3	2	10	20	3,3
-01		80	89 × 3,5	89	84	+ 0,35	4,5				145		19	6				4,7
-02		125	133 × 4	133	127	+ 0,40	6	3,0	420		190			8				10,0
-03		150	159 × 5	159	151		7	4,0	450		200		21	9				15,4
-04		200	219 × 7	219	208	+ 0,46	9	5,0	580		250		22	11				34,2
-05		250	273 × 8	273	259	+ 0,52	11	6,0	650		280	6	21	12		12		58,3
-06		300	325 × 8	325	311		13	6,5	800		325		26	14				96,7
-07	2,5 (25)	1000	1020 × 14	1020	994	+ 1,00	25	13,0	1600	-6,0	790	10	33	25	3	17	30	1132,5
-08		1200	1220 × 14	1220	1194				1850		890	22	30	13		31		1662,2
-09	1,6 (16)	1400	1420 × 14	1420	1398			11,0	2100	-10,0	1030	10	34	25		17		2046,4

12.5 (✓)

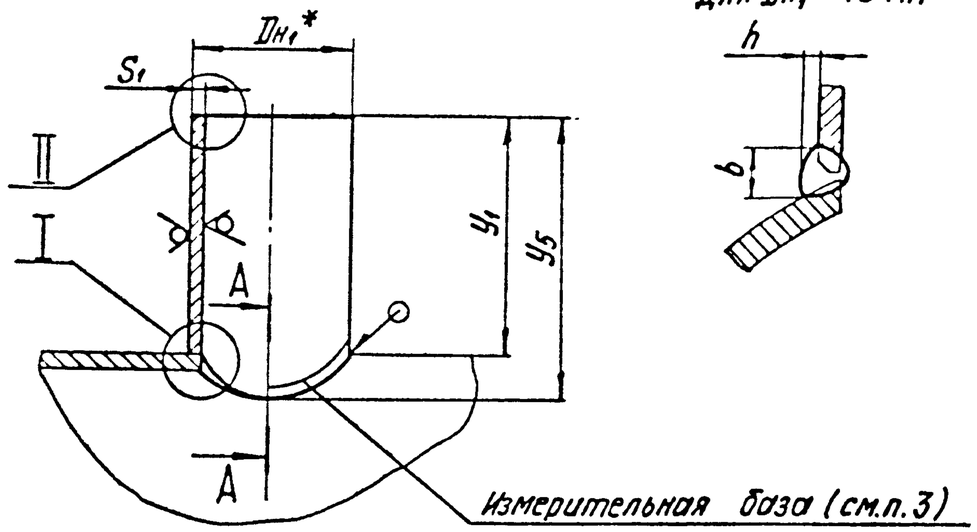

Для $D_{н1} \leq 76$ мм

Для $D_{н1} \geq 89$мм при $\frac{D_{н1}}{D_н} > 0{,}7$

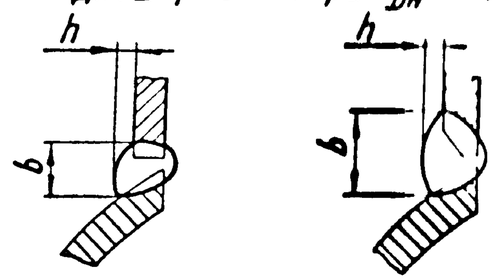

Для $D_{н1} \geq 89$мм при $\frac{D_{н1}}{D_н} \leq 0{,}7$

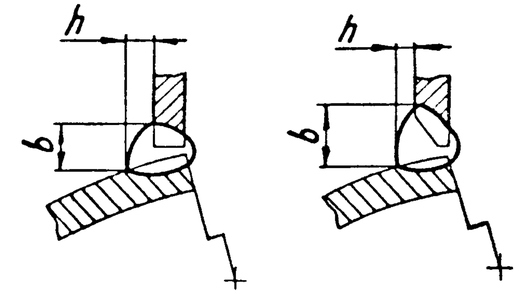

I

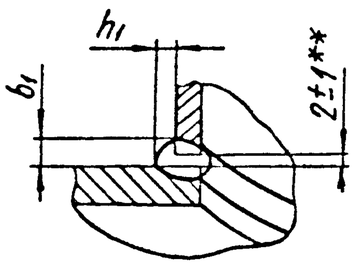

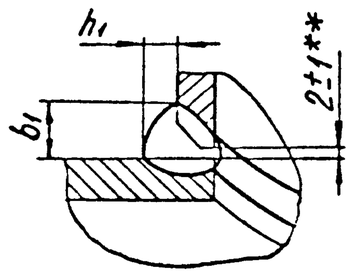

II

Для $D_{н1} \leq 76$мм

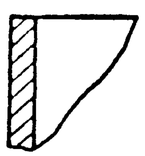

Для $D_{н1}$ от 89 до 820мм

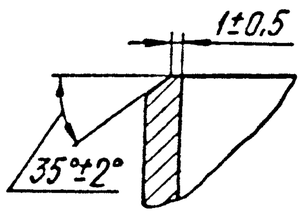

Для $D_{н1} > 820$ мм

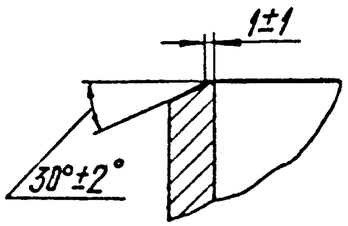

Продольный шов штуцера $D_{н1} = 630$мм из листа

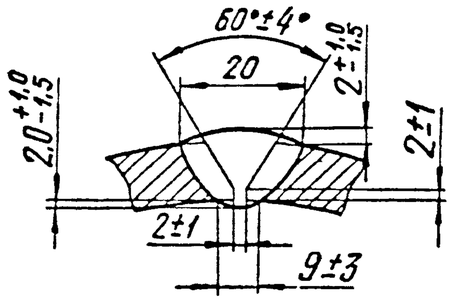

1. Штуцера для ответвляемых трубопроводов должны применяться в зависимости от параметров среды и размеров основного трубопровода - в соответствии с черт. ТС-587 ТБ.

2. Сварные штуцера допускается изготавливать из стали марки 17Г1С категории 12 ГОСТ5520 для трубопроводов $t \leq 350°C$.

3. При контроле углового шва измерительная база штуцера должна быть видимой на расстоянии не более 5 мм от края сварного шва.

4. Сварочные материалы по РТМ-1с.

5. Методы, объемы контроля и нормы оценки качества сварного соединения - в соответствии с разделом 16 РТМ-1с.

6.* Размеры для справок.

7. $\pm \frac{IT14}{2}$.

8.** Устанавливается ПТД по сварке в зависимости от применяемого способа сварки.

9. Остальные требования по ТС-581Д.

Таблицу исполнений см. листы 3...22.

					ТС-592			
Изм.	Лист	№ докум.	Подп.	Дата	Штуцер для ответвлений	Лит.	Масса	Масштаб
Разраб.		Головин					См. табл.	—
Провер.		Крившич				Лист 1	Листов 22	
Т. контр.								
Н. контр.		Паутов			См. таблицу	АО СЗЭМП		
Утв.		Горбачев						

Подп. и дата | Инв. № дубл. | Взам. инв. № | Подп. и дата | Инв. № подл.

Шаблон для разметки штуцера

Исполнение 1

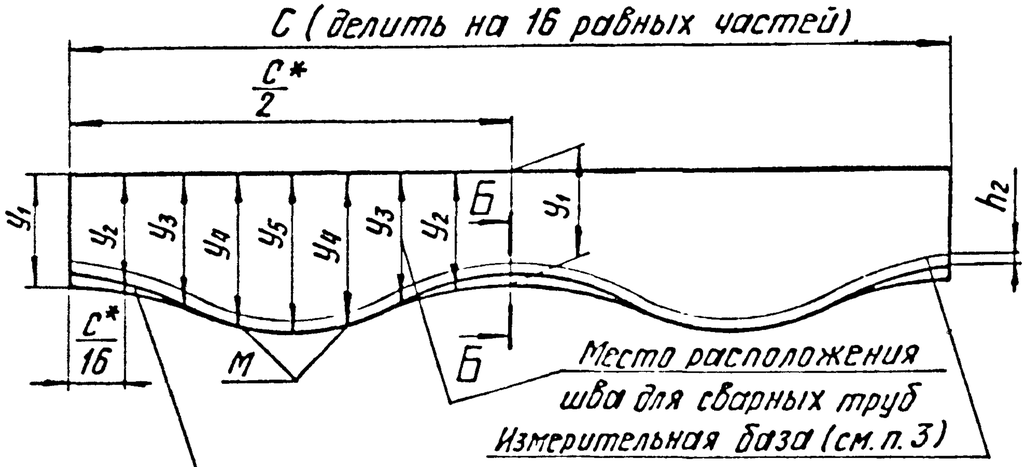

Угол фаски уменьшить равномерно до 0 в точках М

Исполнение 3

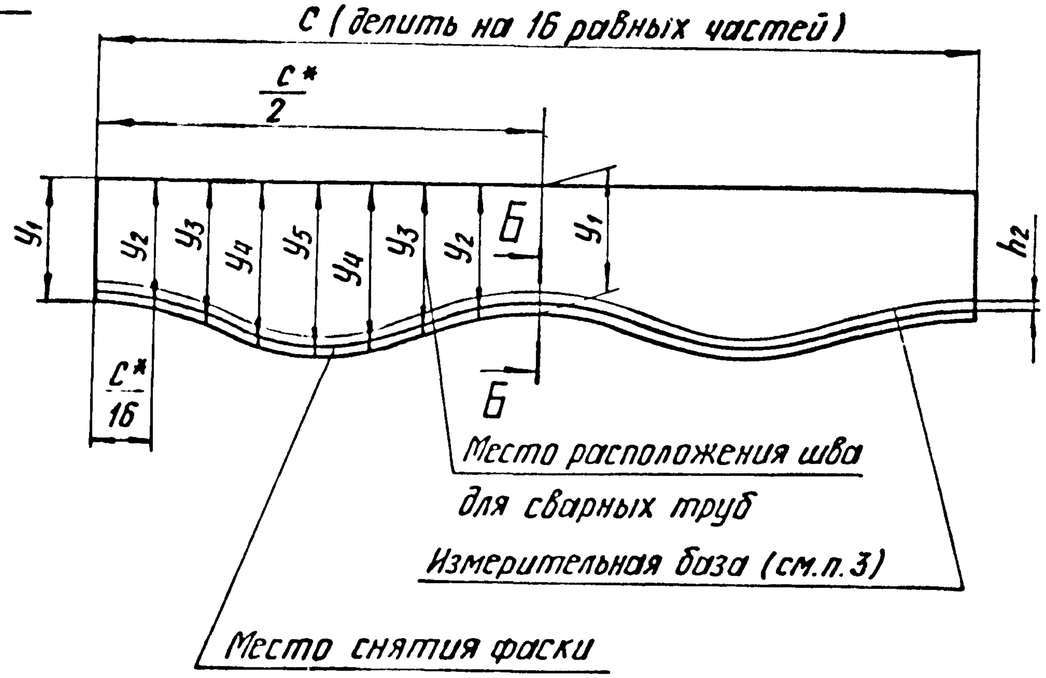

Исполнение 2

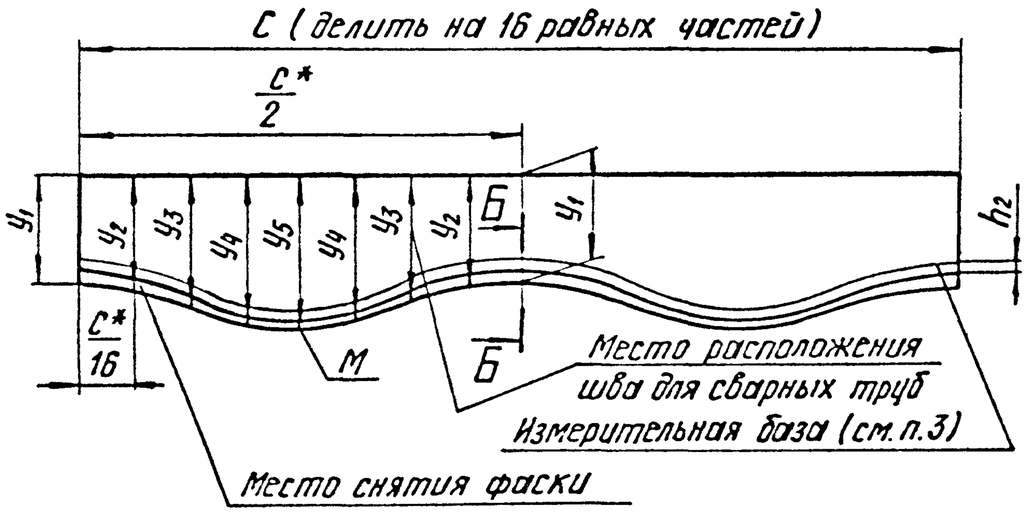

Угол фаски уменьшить равномерно до 25° в точке М

Исполнение 4

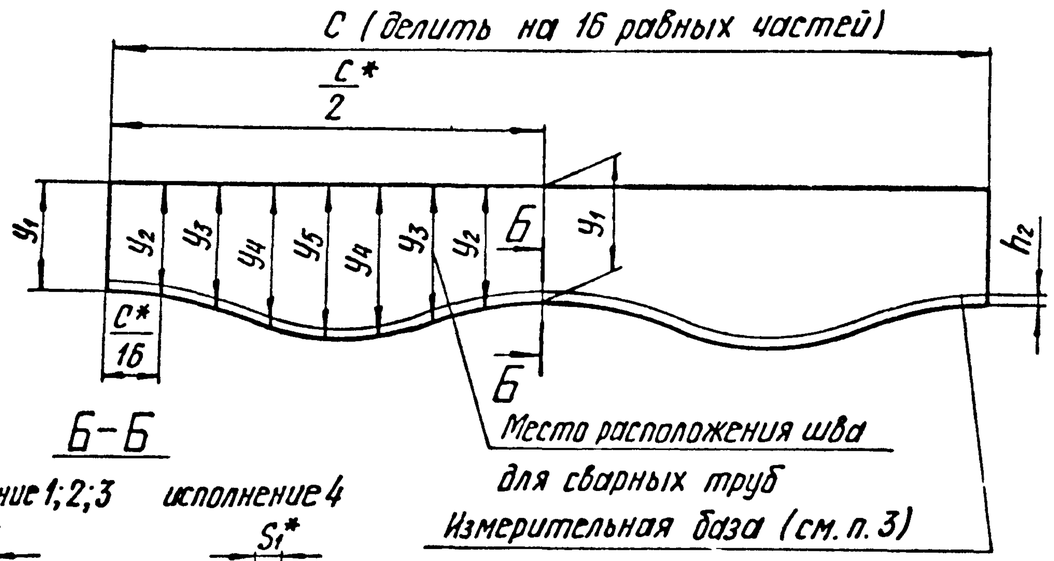

Б-Б

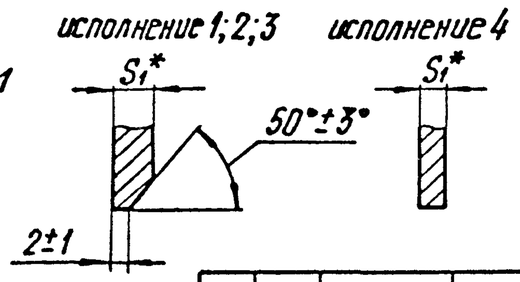

Серия 5.903-13 выпуск 1-95

Изм.	Лист	№ докум.	Подп.	Дата	ТС-592.	Лист 2

Подп. и дата | Инв. № дубл. | Взам. инв. № | Подп. и дата | Инв. № подл.

Размеры в мм

Обозначение	Условный проход штуцера Dy_1	Условный проход основного трубопровода Dy	Размеры присоединяемой трубы к штуцеру $Dн \times S$	$Dн_1$	S_1	b	b_1	h	h_1	h_2
						не менее				
ТС-592	10	10	14 × 2	14	2	7	5	2	3	8
-001		15								
-002		от 20 до 40				6		3		
-003		от 50 до 1400				5				
-004	15	15	18 × 2	18		8		2		
-005		20						3		
-006		25				7				
-007		от 32 до 65				6				
-008		от 80 до 1400				5				
-009	20	20	25 × 2	25		8				
-010										
-011		25				7		2		
-012										
-013		32						3		
-014										
-015		40								
-016										
-017		50 ; 65				6				
-018										
-019		от 80 до 400								
-020										

Продолжение

Размеры в мм

Обозначение	Шаблон для разметки							Материал	Масса, кг
	С	$У_1$	$У_2$	$У_3$	$У_4$	$У_5$	Исполнение		
ТС-592	44	100	100	101	102	102	4	Труба $Дн_1 \times S_1$-20 ТУ14-3-190	0,06
-001					101				
-002				100		101			
-003					100	100			
-004	57			101	103	103			0,08
-005					102	102			
-006					101				
-007				100		101			
-008					100	100			
-009	79		101	102	105	106		Труба Т-$\frac{Дн_1 \times S_1 \text{ ГОСТ } 10704}{В20 \text{ ГОСТ } 10705}$	0,12
-010								Труба $Дн_1 \times S_1$-20 ТУ14-3-190	
-011					103	104		Труба Т-$\frac{Дн_1 \times S_1 \text{ ГОСТ } 10704}{В20 \text{ ГОСТ } 10705}$	
-012								Труба $Дн_1 \times S_1$-20 ТУ14-3-190	
-013			100			103		Труба Т-$\frac{Дн_1 \times S_1 \text{ ГОСТ } 10704}{В20 \text{ ГОСТ } 10705}$	0,11
-014								Труба $Дн_1 \times S_1$-20 ТУ14-3-190	
-015				101	102			Труба Т-$\frac{Дн_1 \times S_1 \text{ ГОСТ } 10704}{В20 \text{ ГОСТ } 10705}$	
-016								Труба $Дн_1 \times S_1$-20 ТУ14-3-190	
-017						102		Труба Т-$\frac{Дн_1 \times S_1 \text{ ГОСТ } 10704}{В20 \text{ ГОСТ } 10705}$	
-018								Труба $Дн_1 \times S_1$-20 ТУ14-3-190	
-019				100	101	101		Труба Т-$\frac{Дн_1 \times S_1 \text{ ГОСТ } 10704}{В20 \text{ ГОСТ } 10705}$	
-020								Труба $Дн_1 \times S_1$-20 ТУ14-3-190	

Размеры в мм

Продолжение

Обозначение	Условный проход штуцера Dy_1	Условный проход основного трубопровода Dy	Размеры присоединяемой трубы к штуцеру $Dн \times S$	$Dн_1$	S_1	b	b_1	h	h_1	h_2
						не менее				
ТС-592 -021	20	от 500 до 1400	25 × 2	25	2	6	5	3	3	8
-022		от 500 до 1200								
-023	25	25	32 × 2	32		9				
-024										
-025		32				8		2		
-026										
-027		40				7				
-028										
-029		50						3		
-030										
-031		65				6				
-032										
-033		80; 100								
-034										
-035		от 125 до 200								
-036										
-037		от 250 до 1400								
-038		от 250 до 1200								
-039	32	32	38 × 2	38		10				
-040										
-041		40				8		2		
-042										

Серия 5.903-13 выпуск 1-95

Размеры в мм

Продолжение

Обозначение	Шаблон для разметки						Исполнение	Материал	Масса, кг
	С	$У_1$	$У_2$	$У_3$	$У_4$	$У_5$			
ТС-592 -021	79	100	100	100	100	100	4	Труба Т- $\frac{Дн_1 \times S_1\ ГОСТ\ 10704}{В20\ ГОСТ\ 10705}$	0,11
-022								Труба $Дн_1 \times S_1$-20 ТУ14-3-190	
-023	101		101	103	107	108		Труба Т- $\frac{Дн_1 \times S_1\ ГОСТ\ 10704}{В20\ ГОСТ\ 10705}$	0,15
-024								Труба $Дн_1 \times S_1$-20 ТУ14-3-190	
-025					105	106		Труба Т- $\frac{Дн_1 \times S_1\ ГОСТ\ 10704}{В20\ ГОСТ\ 10705}$	
-026								Труба $Дн_1 \times S_1$-20 ТУ14-3-190	
-027				102	104	105		Труба Т- $\frac{Дн_1 \times S_1\ ГОСТ\ 10704}{В20\ ГОСТ\ 10705}$	
-028								Труба $Дн_1 \times S_1$-20 ТУ14-3-190	
-029					103	104		Труба Т- $\frac{Дн_1 \times S_1\ ГОСТ\ 10704}{В20\ ГОСТ\ 10705}$	
-030								Труба $Дн_1 \times S_1$-20 ТУ14-3-190	
-031				101	102	103		Труба Т- $\frac{Дн_1 \times S_1\ ГОСТ\ 10704}{В20\ ГОСТ\ 10705}$	
-032								Труба $Дн_1 \times S_1$-20 ТУ14-3-190	
-033						102		Труба Т- $\frac{Дн_1 \times S_1\ ГОСТ\ 10704}{В20\ ГОСТ\ 10705}$	
-034								Труба $Дн_1 \times S_1$-20 ТУ14-3-190	
-035					101	101		Труба Т- $\frac{Дн_1 \times S_1\ ГОСТ\ 10704}{В20\ ГОСТ\ 10705}$	
-035								Труба $Дн_1 \times S_1$-20 ТУ14-3-190	
-037			100	100	100	100		Труба Т- $\frac{Дн_1 \times S_1\ ГОСТ\ 10704}{В20\ ГОСТ\ 10705}$	
-038								Труба $Дн_1 \times S_1$-20 ТУ14-3-190	
-039	119		101	104	108	110		Труба Т- $\frac{Дн_1 \times S_1\ ГОСТ\ 10704}{В20\ ГОСТ\ 10705}$	0,19
-040								Труба $Дн_1 \times S_1$-20 ТУ14-3-190	
-041				103	106	108		Труба Т- $\frac{Дн_1 \times S_1\ ГОСТ\ 10704}{В20\ ГОСТ\ 10705}$	
-042								Труба $Дн_1 \times S_1$-20 ТУ14-3-190	

Инв. № подл | Подп. и дата | Взам инв № | Инв № дубл | Подп. и дата

Размеры в мм

Продолжение

Обозначение	Условный проход штуцера Dy_1	Условный проход основного трубопровода Dy	Размеры присоединяемой трубы к штуцеру $Dн \times S$	$Dн_1$	S_1	b	b_1	h	h_1	h_2
						не менее				
ТС-592 -043	32	50	38 × 2	38	2	7	5	5	3	3	8
-044											
-045		65				6					
-046											
-047		80									
-048											
-049		от 100 до 150				5					
-050											
-051		200; 250									
-052											
-053		от 300 до 400									
-054											
-055		от 500 до 1400									
-056		от 500 до 1200									
-057	40	40	45 × 2,5	45	2,5	11					
-058		50				10					
-059		65				9					
-060		80				8					
-061		100									
-062		125; 150				7					
-063		200; 250				6					

Инв № подл | Подп. и дата | Взам инв № | Инв № дубл | Подп. и дата

Серия 5.903-13 Выпуск 1-95

Размеры в мм

Продолжение

Обозначение	Шаблон для разметки							Материал	Масса, кг
	С	$У_1$	$У_2$	$У_3$	$У_4$	$У_5$	Исполнение		
ТС-592 -043	119	100	100	103	105	106	4	Труба Т – $\frac{Дн_1 \times S_1 \text{ ГОСТ } 10704}{В20 \text{ ГОСТ } 10705}$	0,18
-044								Труба $Дн_1 \times S_1$-20 ТУ14-3-190	
-045				102	103	104		Труба Т – $\frac{Дн_1 \times S_1 \text{ ГОСТ } 10704}{В20 \text{ ГОСТ } 10705}$	
-046								Труба $Дн_1 \times S_1$-20 ТУ14-3-190	
-047						103		Труба Т – $\frac{Дн_1 \times S_1 \text{ ГОСТ } 10704}{В20 \text{ ГОСТ } 10705}$	
-048								Труба $Дн_1 \times S_1$-20 ТУ14-3-190	
-049				101	102	102		Труба Т – $\frac{Дн_1 \times S_1 \text{ ГОСТ } 10704}{В20 \text{ ГОСТ } 10705}$	
-050								Труба $Дн_1 \times S_1$-20 ТУ14-3-190	
-051					101	101		Труба Т – $\frac{Дн_1 \times S_1 \text{ ГОСТ } 10704}{В20 \text{ ГОСТ } 10705}$	
-052								Труба $Дн_1 \times S_1$-20 ТУ14-3-190	
-053				100				Труба Т – $\frac{Дн_1 \times S_1 \text{ ГОСТ } 10704}{В20 \text{ ГОСТ } 10705}$	
-054								Труба $Дн_1 \times S_1$-20 ТУ14-3-190	
-055					100	100		Труба Т – $\frac{Дн_1 \times S_1 \text{ ГОСТ } 10704}{В20 \text{ ГОСТ } 10705}$	
-056								Труба $Дн_1 \times S_1$-20 ТУ14-3-190	
-057	141		101	105	110	112			0,28
-058				104	107	108			0,27
-059				103	105	106			
-060				102	104	105			
-061			100		103	104			0,26
-062				101	102	103			
-063									

Инв. № подл. | Подп. и дата | Взам. инв. № | Инв. № дубл. | Подп. и дата

Изм.	Лист	№ докум.	Подп.	Дата	ТС-592	Лист 8

Коп. Иванова

Формат А3

Продолжение

Размеры в мм

Обозначение	Условный проход штуцера Dy_1	Условный проход основного трубопровода Dy	Размеры присоединяемой трубы к штуцеру $Dн \times S$	$Dн_1$	S_1	b	b_1	h	h_1	h_2
						не менее				
ТС-592 -064	40	от 300 до 1400	45 × 2.5	45	2.5	6	5	3	3	8
-065	50	50	57 × 3	57	3	12		2		
-066										
-067		65 ; 80				11		3		
-068										
-069		от 100 до 150				8				
-070										
-071		200 ; 250				6				
-072										
-073		от 300 до 1400								
-074		от 300 до 1200								
-075	65	65	76 × 3	76		14		2		
-076										
-077		80				13				
-078										
-079		100 ; 125				10		3		
-080										
-081		150 ; 200				8				
-082										
-083		от 250 до 400				6				
-084										

Подп. и дата | Инв. № дубл. | Взам. инв. № | Подп. и дата | Инв. № подл.

Продолжение

Размеры в мм

Обозначение	Шаблон для разметки							Материал	Масса, кг
	С	$У_1$	$У_2$	$У_3$	$У_4$	$У_5$	Исполнение		
ТС-592 -064	179	100	102	100	100	100	4	Труба $Дн_1 \times S_1$-20 ТУ14-3-190	0,26
-065				106	112	115		Труба Т-$\frac{Дн_1 \times S_1 \text{ ГОСТ } 10704}{В20 \text{ ГОСТ } 10705}$	0,43
-066								Труба $Дн_1 \times S_1$-20 ТУ14-3-190	
-067			101	105	108	110		Труба Т-$\frac{Дн_1 \times S_1 \text{ ГОСТ } 10704}{В20 \text{ ГОСТ } 10705}$	0,42
-068								Труба $Дн_1 \times S_1$-20 ТУ14-3-190	
-069				102	104	105		Труба Т-$\frac{Дн_1 \times S_1 \text{ ГОСТ } 10704}{В20 \text{ ГОСТ } 10705}$	0,41
-070								Труба $Дн_1 \times S_1$-20 ТУ14-3-190	
-071			100	101	102	103		Труба Т-$\frac{Дн_1 \times S_1 \text{ ГОСТ } 10704}{В20 \text{ ГОСТ } 10705}$	
-072								Труба $Дн_1 \times S_1$-20 ТУ14-3-190	
-073				100	100	100		Труба Т-$\frac{Дн \times S_1 \text{ ГОСТ } 10704}{В20 \text{ ГОСТ } 10705}$	0,40
-074								Труба $Дн_1 \times S_1$-20 ТУ14-3-190	
-075	239		102	109	118	123		Труба Т-$\frac{Дн_1 \times S_1 \text{ ГОСТ } 10704}{В20 \text{ ГОСТ } 10705}$	0,60
-076								Труба $Дн_1 \times S_1$-20 ТУ14-3-190	
-077				108	113	116		Труба Т-$\frac{Дн_1 \times S_1 \text{ ГОСТ } 10704}{В20 \text{ ГОСТ } 10705}$	0,58
-078								Труба $Дн_1 \times S_1$-20 ТУ14-3-190	
-079				106	109	112		Труба Т-$\frac{Дн_1 \times S_1 \text{ ГОСТ } 10704}{В20 \text{ ГОСТ } 10705}$	0,57
-080								Труба $Дн_1 \times S_1$-20 ТУ14-3-190	
-081			101	103	106	107		Труба Т-$\frac{Дн_1 \times S_1 \text{ ГОСТ } 10704}{В20 \text{ ГОСТ } 10705}$	0,56
-082								Труба $Дн_1 \times S_1$-20 ТУ14-3-190	
-083			100	102	103	104		Труба Т-$\frac{Дн_1 \times S_1 \text{ ГОСТ } 10704}{В20 \text{ ГОСТ } 10705}$	0,55
-084								Труба $Дн_1 \times S_1$-20 ТУ14-3-190	

Продолжение

Размеры в мм

Обозначение	Условный проход штуцера Dy_1	Условный проход основного трубопровода Dy	Размеры присоединяемой трубы к штуцеру $Dн \times S$	$Dн_1$	S_1	b	b_1	h	h_1	h_2
						не менее				
ТС-592 -085	65	от 500 до 1400	76 × 3	76	3	6	5	3	3	8
-086		500; 600; 800; 900÷1200								
-087	80	80	89 × 3	89		14		2		
-088		100				13				
-089			89 × 3,5		3,5					
-090		125 ; 150	89 × 3		3	11		3		
-091		150	89 × 3,5		3,5					
-092		200 ; 250	89 × 3		3	8				
-093			89 × 3,5		3,5					
-094		от 300 до 400	89 × 3		3	7				
-095			89 × 3,5		3,5					
-096		500 ; 600	89 × 3		3	6				
-097		600	89 × 3,5		3,5					
-098		от 700 до 1400	89 × 3		3					
-099		от 800 до 1200	89 × 3,5		3,5					
-100	100	100	108 × 3,5	108		14	7	2	4	
-101		125				13				
-102		150						4		
-103			108 × 4		4					
-104		200	108 × 3,5		3,5	11				
-105			108 × 4		4					

Подп. и дата | Инв. № дубл. | Взам. инв. № | Подп. и дата | Инв. № подл.

Продолжение

Размеры в мм

Обозначение	Шаблон для разметки							Материал	Масса, кг
	С	$У_1$	$У_2$	$У_3$	$У_4$	$У_5$	Исполнение		
ТС-592 -085	239	100	100	100	100	100	4	Труба Т-$\frac{Dн_1 \times S_1 \text{ ГОСТ } 10704}{В20 \text{ ГОСТ } 10705}$	0,54
-086								Труба $Dн_1 \times S_1$-20 ТУ14-3-190	
-087	280		103	111	122	128		Труба Т-$\frac{Dн_1 \times S_1 \text{ ГОСТ } 10704}{В20 \text{ ГОСТ } 10705}$	0,72
-088			102	108	115	118			0,69
-089								Труба $Dн_1 \times S_1$-20 ТУ14-3-190	0,81
-090				106	111	112		Труба Т-$\frac{Dн_1 \times S_1 \text{ ГОСТ } 10704}{В20 \text{ ГОСТ } 10705}$	0,68
-091								Труба $Dн_1 \times S_1$-20 ТУ14-3-190	0,78
-092			101	104	106	107		Труба Т-$\frac{Dн_1 \times S_1 \text{ ГОСТ } 10704}{В20 \text{ ГОСТ } 10705}$	0,66
-093								Труба $Dн_1 \times S_1$-20 ТУ14-3-190	0,76
-094				102	104	105		Труба Т-$\frac{Dн_1 \times S_1 \text{ ГОСТ } 10704}{В20 \text{ ГОСТ } 10705}$	0,65
-095								Труба $Dн_1 \times S_1$-20 ТУ14-3-190	0,76
-096			100	101	102	103		Труба Т-$\frac{Dн_1 \times S_1 \text{ ГОСТ } 10704}{В20 \text{ ГОСТ } 10705}$	0,65
-097								Труба $Dн_1 \times S_1$-20 ТУ14-3-190	0,75
-098				100	100	100		Труба Т-$\frac{Dн_1 \times S_1 \text{ ГОСТ } 10704}{В20 \text{ ГОСТ } 10705}$	0,64
-099								Труба $Dн_1 \times S_1$-20 ТУ14-3-190	0,74
-100	339	120	124	134	147	155		Труба Т-$\frac{Dн_1 \times S_1 \text{ ГОСТ } 10704}{В20 \text{ ГОСТ } 10705}$	1,24
-101				130	140	144			1,19
-102			122	128	135	138			1,16
-103							1	Труба $Dн_1 \times S_1$-20 ТУ14-3-190	1,32
-104			121	126	130	132	4	Труба Т-$\frac{Dн_1 \times S_1 \text{ ГОСТ } 10704}{В20 \text{ ГОСТ } 10705}$	1,14
-105							2	Труба $Dн_1 \times S_1$-20 ТУ14-3-190	1,29

Инв. № подл. | Подп. и дата | Взам. инв. № | Инв. № дубл. | Подп. и дата

Продолжение

Размеры в мм

Обозначение	Условный проход штуцера Dy_1	Условный проход основного трубопровода Dy	Размеры присоединяемой трубы к штуцеру $Dн \times S$	$Dн_1$	S_1	b	b_1	h	h_1	h_2
						не менее				
ТС-592 – 106	100	250	108 × 3,5	108	3,5	11	7	4	4	8
– 107			108 × 4		4					
– 108		от 300 до 400	108 × 3,5		3,5	10				
– 109			108 × 4		4					
– 110		от 500 до 700	108 × 3,5		3,5	9				
– 111		600	108 × 4		4					
– 112		800			6	14	12	6	6	10
– 113		900; 1000			4	8	7	4	4	8
– 114		от 800 до 1400	108 × 3,5		3,5					
– 115	125	125	133 × 4	133	4	15		2		
– 116		150				14				
– 117		200				13		4		
– 118		250				11				
– 119		300								
– 120					6	18	12	6	6	10
– 121		350; 400			4	11	7	4	4	8
– 122		400			6	16	12	6	6	10
– 123		500; 600			4	10	7	4	4	8
– 124		от 700 до 1000				9				
– 125		от 1200 до 1400				8				
– 126	150	150	159 × 4,5	159	4,5	13	8	2		

Изм.	Лист	№ докум.	Подп.	Дата	ТС-592	Лист 13

Инв. № подл. | Подп. и дата | Взам. инв. № | Инв. № дубл. | Подп. и дата

Продолжение

Размеры в мм

Обозначение	Шаблон для разметки							Материал	Масса, кг
	С	$У_1$	$У_2$	$У_3$	$У_4$	$У_5$	Исполнение		
ТС-592 -106	339	120	121	125	128	130	4	Труба Т-$\frac{Dн_1 \times S_1 \text{ ГОСТ } 10704}{В\ 20 \text{ ГОСТ } 10705}$	1,13
-107							3	Труба $Dн_1 \times S_1$-20ТУ14-3-190	1,28
-108				123	126	127	4	Труба Т-$\frac{Dн_1 \times S_1 \text{ ГОСТ } 10704}{В\ 20 \text{ ГОСТ } 10705}$	1,11
-109							3	Труба $Dн_1 \times S_1$-20ТУ14-3-190	1,27
-110			120	122	123	124		Труба Т-$\frac{Dн_1 \times S_1 \text{ ГОСТ } 10704}{В\ 20 \text{ ГОСТ } 10705}$	1,10
-111								Труба $Dн_1 \times S_1$-20ТУ14-3-190	1,25
-112				120	121	122			1,83
-113									1,24
-114								Труба Т-$\frac{Dн_1 \times S_1 \text{ ГОСТ } 10704}{В\ 20 \text{ ГОСТ } 10705}$	
-115	418		124	136	154	164	1	Труба $Dн_1 \times S_1$-20ТУ14-3-190	1,81
-116				133	145	150			1,72
-117			123	129	135	138			1,64
-118			122	127	133	135	2		1,62
-119				126	130	133	3		1,61
-120									2,38
-121			121	125	129	131			1,60
-122									2,33
-123				123	125	126			1,57
-124									
-125			120	121	122	123			1,55
-126	500		125	140	161	173	1	Труба Т-$\frac{Dн_1 \times S_1 \text{ ГОСТ } 10704}{В\ 20 \text{ ГОСТ } 10705}$	2,51

Инв. № подл. | Подп. и дата | Взам. инв. № | Инв. № дубл. | Подп. и дата

Продолжение

Размеры в мм

Обозначение	Условный проход штуцера Dy_1	Условный проход основного трубопровода Dy	Размеры присоединяемой трубы к штуцеру Dн × S	$Dн_1$	S_1	b	b_1	h	h_1	h_2
						не менее				
ТС-592 - 127	150	200	159 × 4,5	159	4,5	13	8	2	4	8
- 128			159 × 5		5					
- 129		250	159 × 4,5		4,5	12		4		
- 130			159 × 5		7	18	13	7	7	10
- 131		300	159 × 4,5		4,5	12	9	5	5	8
- 132			159 × 5		7	18	13	7	7	10
- 133		350; 400	159 × 4,5		4,5	13	9	5	5	8
- 134			159 × 5		7	20	13	7	7	10
- 135		500; 600	159 × 4,5		4,5	12	9	5	5	8
- 136		600	159 × 5		5					
- 137			159 × 4,5		7	17	13	7	7	10
- 138		700; 800			4,5	11	9	5	5	8
- 139		800; 900			7	16	13	7	7	10
- 140		от 1000 до 1400			4,5	10	9	5	5	8
- 141		900; 1000	159 × 5		7	15	13	7	7	10
- 142		1000; 1200; 1400	159 × 4,5							
- 143	200	200	219 × 6	219	6	20	12	2	6	
- 144		250				19		3		
- 145			219 × 7		7	20	13			
- 146		300	219 × 6		6	18	12	6		
- 147		350								

Продолжение

Размеры в мм

Обозначение	Шаблон для разметки							Материал	Масса, кг
	С	$У_1$	$У_2$	$У_3$	$У_4$	$У_5$	Исполнение		
ТС-592 - 127	500	120	124	134	144	149	1	Труба Т-$\frac{Dн_1 \times S_1 \text{ ГОСТ } 10704}{В20 \text{ ГОСТ } 10705}$	2,30
- 128								Труба $Dн_1 \times S_1$-20ТУ14-3-190	2,54
- 129			123	131	139	142		Труба Т-$\frac{Dн_1 \times S_1 \text{ ГОСТ } 10704}{В20 \text{ ГОСТ } 10705}$	2,25
- 130								Труба $Dн_1 \times S_1$-20ТУ14-3-190	3,44
- 131				129	135	138	2	Труба Т-$\frac{Dн_1 \times S_1 \text{ ГОСТ } 10704}{В20 \text{ ГОСТ } 10705}$	2,21
- 132								Труба $Dн_1 \times S_1$-20ТУ14-3-190	3,38
- 133			122	127	134	136	3	Труба Т-$\frac{Dн_1 \times S_1 \text{ ГОСТ } 10704}{В20 \text{ ГОСТ } 10705}$	2,19
- 134								Труба $Dн_1 \times S_1$-20ТУ14-3-190	3,36
- 135			121	126	128	130		Труба Т-$\frac{Dн_1 \times S_1 \text{ ГОСТ } 10704}{В20 \text{ ГОСТ } 10705}$	2,14
- 136								Труба $Dн_1 \times S_1$-20ТУ14-3-190	2,37
- 137									3,28
- 138				123	126	127		Труба Т-$\frac{Dн_1 \times S_1 \text{ ГОСТ } 10704}{В20 \text{ ГОСТ } 10705}$	2,12
- 139								Труба $Dн_1 \times S_1$-20ТУ14-3-190	3,24
- 140				122	124	125		Труба Т-$\frac{Dн_1 \times S_1 \text{ ГОСТ } 10704}{В20 \text{ ГОСТ } 10705}$	1,99
- 141								Труба $Dн_1 \times S_1$-20ТУ14-3-190	3,22
- 142									
- 143	688	140	147	168	196	214	1	Труба Т-$\frac{Dн_1 \times S_1 \text{ ГОСТ } 10704}{В20 \text{ ГОСТ } 10705}$	5,58
- 144			146	161	178	186			5,14
- 145								Труба $Dн_1 \times S_1$-20ТУ14-3-190	5,97
- 146			145	157	170	176		Труба Т-$\frac{Dн_1 \times S_1 \text{ ГОСТ } 10704}{В20 \text{ ГОСТ } 10705}$	4,98
- 147			144	154	165	170	2		4,88

Инв. № подл. | Подп. и дата | Взам. инв. № | Инв. № дубл. | Подп. и дата

Продолжение

Размеры в мм

Обозначение	Условный проход штуцера Dy_1	Условный проход основного трубопровода Dy	Размеры присоединяемой трубы к штуцеру $Dн \times S$	$Dн_1$	S_1	b	b_1	h	h_1	h_2
						не менее				
ТС-592 – 148	200	350	219 × 7	219	9	22	15	8	8	10
– 149		400	219 × 6		6	16	12	6	6	
– 150		500				17				
– 151		600; 700				16				
– 152		700			9	21	15	8	8	
– 153		600	219 × 7							
– 154		800	219 × 6		6	16	12	6	6	
– 155					9	20	15	8	8	
– 156		900; 1000; 1200			6	14	12	6	6	
– 157		1400			9	18	15	8	8	
– 158					6	14	12	6	6	
– 159	250	250	273 × 6	273		22		2		
– 160		300				21		3		
– 161		350				16				
– 162		400				19		6		
– 163		500				17				
– 164					8	19	14	7	7	
– 165		600			6	18	12	6	6	
– 166			273 × 8		11	28	18	9	9	
– 167		700	273 × 6		6	17	12	6	6	
– 168		800				16				

Инв. № подл. | Подп. и дата | Взам. инв. № | Инв. № дубл. | Подп. и дата

Продолжение

Размеры в мм

Обозначение	Шаблон для разметки							Материал	Масса, кг
	С	$У_1$	$У_2$	$У_3$	$У_4$	$У_5$	Исполнение		
ТС-592 -148	688	140	144	154	165	170	2	Труба $Dн_1 \times S_1$-20 ТУ14-3-190	7.22
-149				153	163	167		Труба $T-\frac{Dн_1 \times S_1 \text{ ГОСТ } 10704}{В\,20 \text{ ГОСТ } 10705}$	4,84
-150			143	150	158	161	3		4,74
-151			142	148	154	156			4,66
-152								Труба $Dн_1 \times S_1$-20 ТУ14-3-190	6,90
-153									
-154				147	151	153		Труба $T-\frac{Dн_1 \times S_1 \text{ ГОСТ } 10704}{В\,20 \text{ ГОСТ } 10705}$	4,61
-155								Труба $Dн_1 \times S_1$-20 ТУ14-3-190	6,83
-156			141	145	149	150		Труба $T-\frac{Dн_1 \times S_1 \text{ ГОСТ } 10704}{В\,20 \text{ ГОСТ } 10705}$	4,56
-157				144	146	147		Труба $Dн_1 \times S_1$-20 ТУ14-3-190	6,69
-158								Труба $T-\frac{Dн_1 \times S_1 \text{ ГОСТ } 10704}{В\,20 \text{ ГОСТ } 10705}$	4,52
-159	858		149	176	213	236	1		7,43
-160			148	169	194	206			6,83
-161			146	163	183	192			6,56
-162				161	177	184	2		6,40
-163			145	156	169	174			6,20
-164								Труба $Dн_1 \times S_1$-20 ТУ14-3-190	8,18
-165			144	153	163	167	3	Труба $T-\frac{Dн_1 \times S_1 \text{ ГОСТ } 10704}{В\,20 \text{ ГОСТ } 10705}$	6,06
-166								Труба $Dн_1 \times S_1$-20 ТУ14-3-190	10,87
-167			143	152	160	165		Труба $T-\frac{Dн_1 \times S_1 \text{ ГОСТ } 10704}{В\,20 \text{ ГОСТ } 10705}$	6,02
-168				150	158	161			5,94

Инв. № подл. | Подп. и дата | Взам. инв. № | Инв. № дубл. | Подп. и дата

Размеры в мм

Продолжение

Обозначение	Условный проход штуцера Dy_1	Условный проход основного трубопровода Dy	Размеры присоединяемой трубы к штуцеру $Dн \times S$	$Dн_1$	S_1	b	b_1	h	h_1	h_2
						не менее				
ТС-592 -169	250	900; 1000; 1200	273 × 6	273	6	15	12	6	6	10
-170		1400				14				
-171	300	300	325 × 6	325		26		3		
-172		350				22				
-173		400				18				
-174		500				19		6		
-175		700								
-176		800; 900				18				
-177		1000				16				
-178		1200				15				
-179	350	350	377 × 9	377	9	30	15	2	8	
-180		700				21		8		
-181		800; 900				25				
-182		1000				23				
-183		1200				21				
-184	400	400	426 × 7	426	7	34	14	2	7	
-185		500				21	13	4		
-186		700				20		7		
-187		800				18				
-188		900; 1000				19				
-189					9	24	15	8	8	

Инв. № подл. | Подп. и дата | Взам. инв. № | Инв. № дубл. | Подп. и дата