ТИПОВАЯ ДОКУМЕНТАЦИЯ НА КОНСТРУКЦИИ, ИЗДЕЛИЯ И УЗЛЫ ЗДАНИЙ И СООРУЖЕНИЙ

# СЕРИЯ 5.903-13

# ИЗДЕЛИЯ И ДЕТАЛИ ТРУБОПРОВОДОВ ДЛЯ ТЕПЛОВЫХ СЕТЕЙ

## ВЫПУСК 2

ЧАСТЬ 1 СТР. 1...68

## ДРЕНАЖНЫЕ УЗЛЫ

## РАБОЧИЕ ЧЕРТЕЖИ

Вх. 32040 л. 1/69

ТИПОВАЯ ДОКУМЕНТАЦИЯ НА КОНСТРУКЦИИ, ИЗДЕЛИЯ И УЗЛЫ ЗДАНИЙ И СООРУЖЕНИЙ

# СЕРИЯ 5.903-13

# ИЗДЕЛИЯ И ДЕТАЛИ ТРУБОПРОВОДОВ ДЛЯ ТЕПЛОВЫХ СЕТЕЙ

## ВЫПУСК 2

## ДРЕНАЖНЫЕ УЗЛЫ
## РАБОЧИЕ ЧЕРТЕЖИ

РАЗРАБОТАНЫ

СЕВЕРО-ЗАПАДНОЕ ОТДЕЛЕНИЕ
ВНИПИЭНЕРГОПРОМ

Главный инженер — В.З. Салов

УТВЕРЖДЕНЫ
ПРОТОКОЛОМ №35 ОТ 30.09.88.
МИНЭНЕРГО СССР
ВВЕДЕНЫ В ДЕЙСТВИЕ
ВНИПИЭНЕРГОПРОМ С 01.07.90
ПРИКАЗОМ ОТ 16.04.90 №71

Вх.32040 л.2

© ЦИТП Госстроя СССР, 1990

# СОДЕРЖАНИЕ


| Обозначение | Наименование | Стр. |
|---|---|---|
| | ЧАСТЬ 1 | |
| ТС-630 Д | Технические требования | 3...15 |
| ТС-631.000 | Штуцер и арматура на водяной тепловой сети и конденсатопроводе (спускник) | 16 22 |
| ТС-631.000 СБ | Штуцер и арматура на водяной тепловой сети и конденсатопроводе (спускник). Сборочный чертеж | 23..24 |
| ТС-632.000 | Штуцер и арматура на водяной тепловой сети и конденсатопроводе с отводом (спускник) | 25..33 |
| ТС-632.000 СБ | Штуцер и арматура на водяной тепловой сети и конденсатопроводе с отводом (спускник). Сборочный чертеж. | 34 36 |
| ТС-632.001 | Патрубок | 37 |
| ТС-633.000 | Штуцер и арматура для гидропневматической промывки водяной тепловой сети (спускник) | 38 43 |
| ТС-633.000 СБ | Штуцер и арматура для гидропневматической промывки водяной тепловой сети (спускник). Сборочный чертеж | 44 45 |
| ТС-634.000 | Штуцер и арматура для гидропневматической промывки водяной тепловой сети с отводом (спускник) | 46...52 |
| ТС-634.000 СБ | Штуцер и арматура для гидропневматической промывки водяной тепловой сети с отводом (спускник). Сборочный чертеж | 53..55 |
| ТС-635.000 | Штуцер с вентилем для выпуска воздуха на водяной тепловой сети и конденсатопроводе (воздушник) | 56..60 |
| ТС-635.000 СБ | Штуцер с вентилем для выпуска воздуха на водяной тепловой сети и конденсатопроводе (воздушник). Сборочный чертеж | 61,62 |
| ТС-636.000 | Штуцер с вентилем для подключения сжатого воздуха при гидропневматической промывке на водяной тепловой сети и конденсатопроводе (воздушник) | 63...66 |
| ТС-636.000 СБ | Штуцер с вентилем для подключения сжатого воздуха при гидропневматической промывке на водяной тепловой сети и конденсатопроводе (воздушник). Сборочный чертеж | 67,68 |
| | ЧАСТЬ 2 | |
| ТС-637.000 | Пусковой дренаж паропровода | 69..85 |
| ТС-637.000 СБ | Пусковой дренаж паропровода. Сборочный чертеж | 86...96 |
| ТС-638.000 | Пусковой дренаж паропровода с отводом | 97..104 |
| ТС-638.000 СБ | Пусковой дренаж паропровода с отводом. Сборочный чертеж. | 105..108 |
| ТС-638.001 | Патрубок | 109...110 |
| ТС-639.000 | Пусковой и постоянный дренаж паропровода | 111..135 |
| ТС-639.000 СБ | Пусковой и постоянный дренаж паропровода. Сборочный чертеж | 136..146 |
| ТС-639.001 | Опора | 147..148 |
| ТС-640.000 | Воздушник на паропроводе | 149..159 |
| ТС-640.000 СБ | Воздушник на паропроводе. Сборочный чертеж | 160..167 |

серии 5.903-13 Выпуск 1, разработанному ЛФ НИПТКИ Энергомонтажпроект

# 1. ОСНОВНЫЕ ПАРАМЕТРЫ И РАЗМЕРЫ

1.1. Настоящим выпуском предусмотрены следующие типы узлов, входящих в настоящий альбом:

узел штуцера и арматуры на водяных тепловых сетях и конденсатопроводах (спускник);

узел штуцера и арматуры для гидропневматической промывки водяных тепловых сетей (спускник);

узел штуцера с вентилем на водяных тепловых сетях, конденсатопроводах и паропроводах (воздушник);

узел пускового дренажа паропроводов;

узел постоянного дренажа паропроводов.

1.2. Конструкция дренажных узлов с арматурой не рассчитана на восприятие усилий и моментов от компенсации температурных перемещений основных и дренажных трубопроводов.

1.3. Типы дренажных узлов, основные параметры и размеры приведены в таблице 1.

1.4. Арматура узлов выбрана по „Номенклатурному каталогу на освоенные и серийно выпускаемые изделия арматуростроения" и „Сводным заявкам потребности продукции машиностроения по Союзглаварматуре" на 1989г.



Настоящие рабочие чертежи типовых конструкций дренажных узлов разработаны согласно плану типового и экспериментального проектирования Госстроя СССР на 1988 г. по теме: „Изделия и детали трубопроводов для тепловых сетей" на основании исходных требований разработанных институтами ВНИПИэнергопром и ВГНИПИИтеплоэлектропроект.

Настоящий выпуск 2 серии 5.903-13 заменяет выпуск 2 серии 4.903-10 „Дренажные узлы."

Дренажные устройства тепловых сетей выполнены в соответствии с „Правилами устройства и безопасной эксплуатации трубопроводов пара и горячей воды", „Правилами техники безопасности при эксплуатации теплomеханического оборудования электростанций и тепловых сетей," СНиП 2.04.07-86 и СНиП 3.05.03-85 „Тепловые сети" и „Правилами технической эксплуатации электрических станций и сетей."

Детали трубопроводов, составляющие конструкции дренажных узлов, приняты по альбому

Вх. 32040 л.4

| Изм. | Лист | № докум. | Подп. | Дата | ТС-630Д | | | |
|---|---|---|---|---|---|---|---|---|
| Разраб. | | Сухачёв | | 11.87 | ТЕХНИЧЕСКИЕ ТРЕБОВАНИЯ | Лит | Масса | Масштаб |
| Провер. | | Непечаева | | 11.87 | | | | |
| Гл. контр. | | Зак | | 11.87 | | Лист 1 | Листов 22 | |
| Гл. спец. | | Зак | | 11.87 | | СЗО ВНИПИЭНЕРГОПРОМ | | |
| Н. контр. | | Калаев | | 11.87 | | | | |
| ГИП | | Мадорский | | 11.87 | | | | |

Инв. № подл. | Подпись и дата | Взам. инв. №

Таблица 1

| Наименование | Штуцер и арматура на водяной тепловой сети и конденсатопроводе (спускник) | Наименование | Штуцер и арматура для гидропневматической промывки водяной тепловой сети (спускник) |
|---|---|---|---|
| Черт | ТС-631.000СБ, ТС-632.000СБ | Черт | ТС-633.000 СБ; ТС-634.000 СБ |
| Рисунок 1...4 | 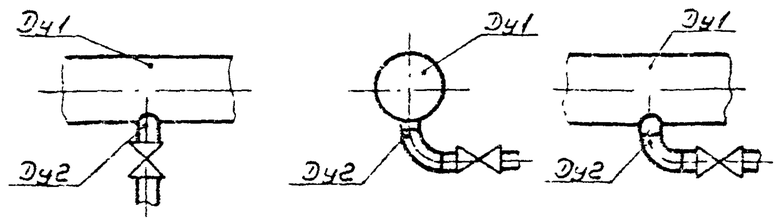  | Рисунок 1...4 | 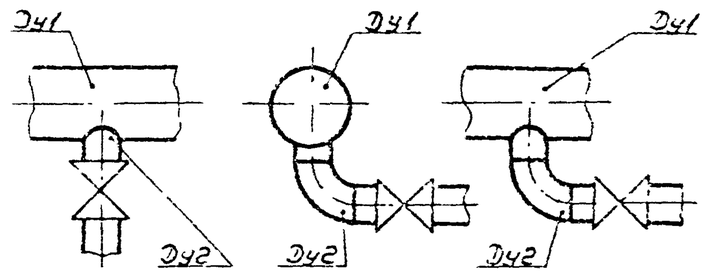  |

Условный проход основного трубопровода Ду1

| | 32 | 40 | 50 | 65 | 80 | 100 | 125 | 150 | 200 | 250 | 300 | 350 | 400 | 500 | 600 | 700 | 800 | 900 | 1000 | 1200 | 1400 |
|---|---|---|---|---|---|---|---|---|---|---|---|---|---|---|---|---|---|---|---|---|---|
| Условный проход штуцера Ду2 | | 25 | | | | 40 | | 50 | 80 | | 100 | | | 150 | 200 | | 250 | | 300 | | |
| Условное давление Ру МПа 1,6; 2,5 | | + | | | | + | | + | + | | + | | | + | + | | + | | + | | |

Условный проход основного трубопровода Ду1

| | 32 | 40 | 50 | 65 | 80 | 100 | 125 | 150 | 200 | 250 | 300 | 350 | 400 | 500 | 600 | 700 | 800 | 900 | 1000 | 1200 | 1400 |
|---|---|---|---|---|---|---|---|---|---|---|---|---|---|---|---|---|---|---|---|---|---|
| Условный проход штуцера Ду2 | — | | 40 | | | 80 | | | 100 | | 200 | | | 250 | | 300 | | | 400 | | |
| Условное давление Ру МПа 1,6; 2,5 | — | — | + | + | + | + | + | + | + | + | + | + | + | + | + | + | + | + | + | + | + |

Вх 32040 л.5

| Изм | Лист | № докум | Подп | Дата | ТС-630Д | Лист 3 |
|---|---|---|---|---|---|---|

Корнилова

Продолжение таблицы 1

| Наименование | Штуцер с вентилем для выпуска воздуха на водяной тепловой сети и конденсатопроводе (воздушник) | Наименование | Штуцер с вентилем для подключения сжатого воздуха при гидропневматической промывке на водяной тепловой сети и конденсатопроводе (воздушник) |
|---|---|---|---|
| Черт. | ТС-635.000 СБ | Черт. | ТС-636.000 СБ |
| | 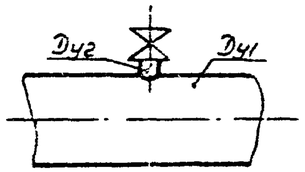  | Рисунок 1 и 2 | 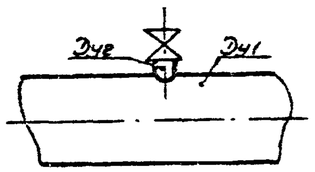  |

| Условный проход основного трубопровода Ду1 | 32 | 40 | 50 | 65 | 80 | 100 | 125 | 150 | 200 | 250 | 300 | 350 | 400 | 500 | 600 | 700 | 800 | 900 | 1000 | 1200 | 1400 |
|---|---|---|---|---|---|---|---|---|---|---|---|---|---|---|---|---|---|---|---|---|---|
| Условный проход штуцера Ду2 | 15 | | | | | 20 | | | 25 | | | 32 | | 40 | | | 50 | | | | 80 |
| Условное давление Ру МПа 1,6; 2,5 | + | | | | | + | | | + | | | + | | + | | | + | | | | + |

| Условный проход основного трубопровода Ду1 | 50 | 65 | 80 | 100 | 125 | 150 | 200 | 250 | 300 | 350 | 400 | 500 | 600 | 700 | 800 | 900 | 1000 | 1200 | 1400 |
|---|---|---|---|---|---|---|---|---|---|---|---|---|---|---|---|---|---|---|---|
| Условный проход штуцера Ду2 | 25 | | | 40 | | | | | 50 | | | 80 | | | | | 100 | | |
| Условное давление Ру МПа 1,6; 2,5 | + | | | + | | | | | + | | | + | | | | | + | | |

Вх. 32040 л.6

Продолжение табл. 1

| Наименование | Пусковой дренаж паропровода | Наименование | Пусковой дренаж паропровода с отводом |
|---|---|---|---|
| Черт. | ТС-637.000 СБ | Черт. | ТС-638.000 СБ |
| Рисунок 1...4 | 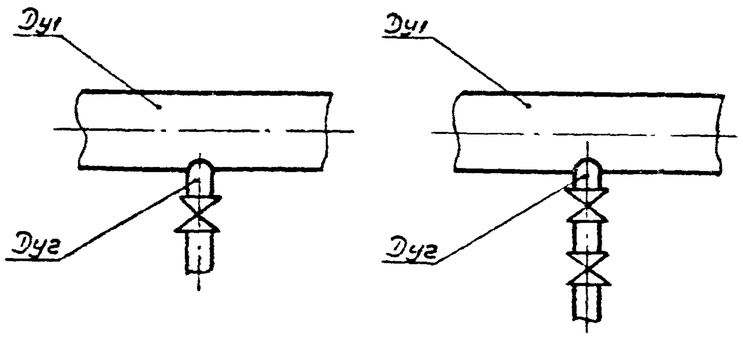  | Рисунок 1, 2 | 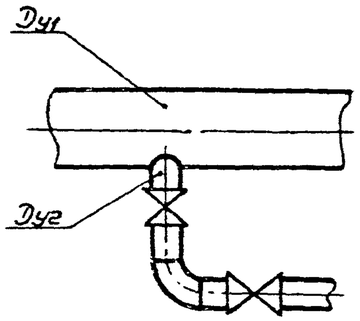  |

Условный проход основного трубопровода Ду1

| | | 50 | 65 | 80 | 100 | 150 | 200 | 250 | 300 | 350 | 400 | 450 | 500 | 600 | 700 | 800 | 900 | 1000 | 1200 |
|---|---|---|---|---|---|---|---|---|---|---|---|---|---|---|---|---|---|---|---|
| Условный проход штуцера Ду2 | | — | 25 | 32 | | 40 | 50 | | 80 | | | — | 100 | | 150 | | | | 200 |
| Условное давление Ру 1,0; 1,6; 2,5 МПа | | — | + | + | | + | + | | + | | | — | + | | + | | | | + |
| Условный проход штуцера Ду2 | | — | 32 | | | 50 | | | 80 | | | — | 100 | | 150 | | | | 200 |
| Условное давление Ру, МПа | 2,5 t≤300°C | — | + | | | + | | | + | | | — | + | | + | | | | + |
| | 4,0 | — | + | | | + | | | + | | | — | — | | — | | | | — |
| Условный проход штуцера Ду2 | | 32 | | 50 | 32 | | 50 | | 80 | | | | 100 | | 200 | | | | |
| Условное давление Ру 6,4 МПа | | + | — | + | + | | + | | + | | | — | + | + | — | | | | |

Условный проход основного трубопровода Ду1

| | | 50 | 65 | 80 | 100 | 150 | 200 | 250 | 300 | 350 | 400 | 450 | 500 | 600 | 700 | 800 | 900 | 1000 | 1200 |
|---|---|---|---|---|---|---|---|---|---|---|---|---|---|---|---|---|---|---|---|
| Условный проход штуцера Ду2 | | 32 | | | | 50 | | | 80 | | | | 100 | | 150 | | | | 200 |
| Условное давление Ру, МПа | 1,0 | — | | | | | | | | | | | | | | | | | |
| | 1,6 | — | | | | | | | | | | | | | | | | | |
| | 2,5 | — | + | | | + | | | + | | | — | + | | + | | | | + |
| | 4,0 | — | + | | | + | | | + | | | — | — | | — | | | | |
| Условный проход штуцера Ду2 | | 32 | | 50 | 32 | | 50 | | 80 | | | | 100 | | 200 | | | | |
| Условное давление Ру 6,4 МПа | | + | — | + | + | | + | | + | | | — | + | + | — | | | | |

Вх. 32040 л. 7

| Изм. | Лист | № докум. | Подп. | Дата | ТС-630Д | Лист 5 |
|---|---|---|---|---|---|---|

Продолжение табл.1

| Наименование | Пусковой и постоянный дренаж паропровода | Наименование | Воздушник на паропроводе |
|---|---|---|---|
| Черт. | ТС-639.000СБ | Черт. | ТС-640.000 СБ |
| Рисунок 1...5 | 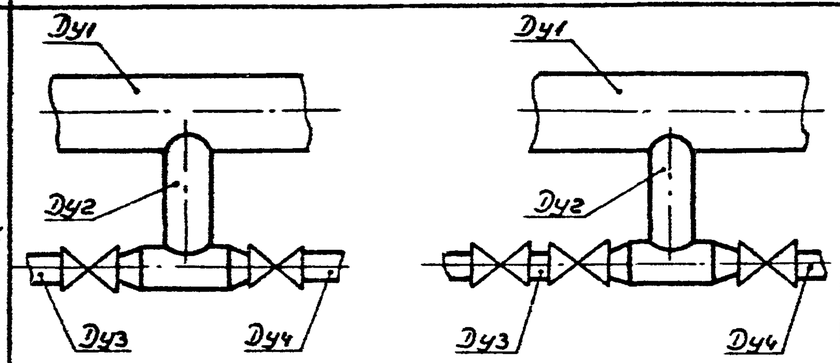  | Рисунок 1...3 | 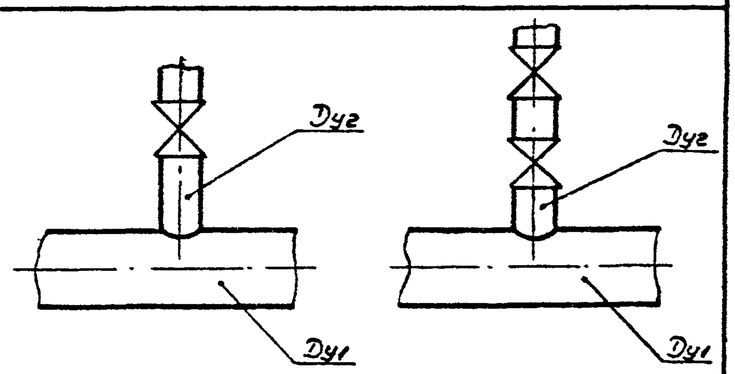  |

| | | Условный проход основного трубопровода Ду1 | | | | | | | | | | | | | | | | | |
|---|---|---|---|---|---|---|---|---|---|---|---|---|---|---|---|---|---|---|---|
| | | 50 | 65 | 80 | 100 | 150 | 200 | 250 | 300 | 350 | 400 | 450 | 500 | 600 | 700 | 800 | 900 | 1000 | 1200 |
| Условный проход штуцеров | Ду2 | — | 40 | 50 | | 80 | 100 | | 150 | | 200 | — | 250 | | 300 | | 350 | | |
| | Ду3 | — | 25 | 32 | | 40 | 50 | | 80 | | | — | 100 | | 150 | | | 200 | |
| | Ду4 | — | 25 | 32 | | 40 | 50 | | 80 | | | — | 100 | | 150 | | | | |
| Условное давление Ру, МПа 1.0; 1.6; 2.5 (4; 350) | | — | + | + | | + | + | | + | | | — | + | | + | | | | |
| Условный проход штуцеров | Ду2 | — | 50 | | | 80 | 100 | | 150 | | 200 | — | 250 | | 300 | | 350 | | |
| | Ду3 | — | 32 | | | 50 | | | 80 | | | — | 100 | | 150 | | | 200 | |
| | Ду4 | — | 32 | | | 50 | | | 80 | | | — | 100 | | 150 | | | | |
| Условное давление Ру, МПа 2.5; 4.0 | | — | + | | | + | | | + | | | — | + | | + | | | | |
| Условный проход штуцеров | Ду2 | 50 | | | 80 | | 100 | 150 | | 200 | 250 | — | | 300 | | | — | | |
| | Ду3, Ду4 | 32 | | | 50 | | | 80 | | | 100 | — | | 100 | 150 | | — | | |
| Условное давление Ру, МПа 6.4 | | + | — | + | | + | | | + | | + | — | | + | | | — | | |

| | | Условный проход основного трубопровода Ду1 | | | | | | | | | | | | | | | | | |
|---|---|---|---|---|---|---|---|---|---|---|---|---|---|---|---|---|---|---|---|
| | | 50 | 65 | 80 | 100 | 150 | 200 | 250 | 300 | 350 | 400 | 450 | 500 | 600 | 700 | 800 | 900 | 1000 | 1200 |
| Условный проход штуцеров | Ду2 | — | 15 | 20 | | 25 | | | 32 | | | — | 40 | | | 50 | | | |
| | Ду3 | — | — | — | — | — | — | — | — | — | — | — | — | — | — | — | — | — | — |
| | Ду4 | — | — | — | — | — | — | — | — | — | — | — | — | — | — | — | — | — | — |
| Условное давление Ру, МПа 1.0; 1.6; 2.5 | | — | + | + | | + | | | + | | | — | + | | | + | | | |
| Условный проход штуцеров | Ду2 | — | 15 | 20 | | 25 | | | 32 | | | — | 40 | | | 50 | | | |
| | Ду3 | — | — | — | — | — | — | — | — | — | — | — | — | — | — | — | — | — | — |
| | Ду4 | — | — | — | — | — | — | — | — | — | — | — | — | — | — | — | — | — | — |
| Условное давление Ру, МПа 4.0 | | — | + | + | | + | | | + | | | — | — | | | — | | | |
| Условный проход штуцеров | Ду2 | 20 | — | 20 | | 25 | | | 32 | | | — | 50 | | | — | | | |
| | Ду3, Ду4 | — | — | — | — | — | — | — | — | — | — | — | — | — | — | — | — | — | — |
| Условное давление Ру, МПа 6.4 | | + | — | + | | + | | | + | | | — | + | | | — | | | |

Вх. 32040 л. 8

| Изм | Лист | № докум. | Подп. | Дата | ТС-630Д | Лист 8 |
|---|---|---|---|---|---|---|

Копировал Гол- 23398-03 8 Формат А3

1.5. В соответствии с „Правилами техники безопасности при эксплуатации теплоэнергетического оборудования электростанций и тепловых сетей," Москва, Энергоатомиздат 1984г, воздушники в узлах трубопроводов должны иметь отводы, направленные в сторону приямка. Расстояние от конца отвода до верха приямка должно быть не более 50мм. При надземной прокладке отводы должны быть направлены в сторону от трубопроводов и строительных конструкций, а в местах пересечения с железнодорожными путями в сторону от них.

## 2. НАЗНАЧЕНИЕ И ОБЛАСТЬ ПРИМЕНЕНИЯ

2.1. В выпуске выполнены узлы водяных, конденсатных и паровых тепловых сетей следующих параметров среды:

водяные тепловые сети

Ру 1,6 МПа(16 $\frac{кгс}{см^2}$) - Рр 1,6 МПа(16 $\frac{кгс}{см^2}$); $t_p \leq 200°C$

Ру 2,5 МПа(25 $\frac{кгс}{см^2}$) - Рр 2,5 МПа(25 $\frac{кгс}{см^2}$); $t_p \leq 200°C$

паропроводы

Ру ≤ 1,0 МПа(10 $\frac{кгс}{см^2}$) - Рр ≤ 1,0 МПа(10 $\frac{кгс}{см^2}$); $t_p$ 200°C

Ру 1,6 МПа(16 $\frac{кгс}{см^2}$) - Рр 1,3 МПа(13 $\frac{кгс}{см^2}$); $t_p$ 250°C

Ру 2,5 МПа(25 $\frac{кгс}{см^2}$) - Рр 1,6 МПа(16 $\frac{кгс}{см^2}$); $t_p$ 300°C

Ру 2,5 МПа(25 $\frac{кгс}{см^2}$) - Рр 1,6 МПа(16 $\frac{кгс}{см^2}$); $t_p$ 350°C

Вх. 32040 л. 9



Ру 4,0 МПа(40 $\frac{кгс}{см^2}$) - Рр 2,5 МПа(25 $\frac{кгс}{см^2}$); $t_p$ 400°C

Ру 6,4 МПа(64 $\frac{кгс}{см^2}$) - Рр 2,8 МПа(28 $\frac{кгс}{см^2}$); $t_p$ 440°C

Ру 6,4 МПа(64 $\frac{кгс}{см^2}$) - Рр 4,4 МПа(44 $\frac{кгс}{см^2}$); $t_p$ 340°C

2.2. Выбранные типоразмеры арматуры соответствуют следующим заданным условиям эксплуатации:

установка на открытом воздухе при расчетной температуре до минус 40°С;

в подземных камерах при температуре окружающей среды до плюс 70°С и относительной влажности до 95%;

в тоннелях с вентиляцией при температуре окружающей среды до плюс 50°С и относительной влажности до 80%.

2.3. Арматура устанавливаемая на открытом воздухе должна быть тщательно изолирована.

2.4. Пусковой и постоянный дренаж паропроводов:

пусковой дренаж паропроводов служит для прогрева паропровода, запускаемого в работу;

постоянный дренаж паропровода служит для отвода конденсата, образующегося в процессе работы паропроводов.

В выпуске представлено несколько вариантов конструкции и компановки пускового и постоянного дренажей.

3.6 Результаты контроля и испытания готовой продукции заносят в паспорт.



2.5. Воздушники на трубопроводах.

В высших точках трубопроводов, в том числе на каждом секционируемом участке, должны предусматриваться штуцеры с запорной арматурой для выпуска воздуха, условный проход которых принимается по приложению 10 СНиП 2.04.07-86.

# 3. ОБЩИЕ ТРЕБОВАНИЯ

3.1. Узлы должны быть изготовлены в соответствии с рабочей документацией типовых конструкций и настоящими требованиями.

3.2. Узлы должны поставляться компактно, в собранном виде.

3.3. Качество материалов, их основные характеристики, соответствие требованиям стандартов или технических условий должны быть подтверждены сертификатами заводов-изготовителей этих материалов.

3.4. На поверхности деталей не должны допускаться плены, пузыри, трещины, закаты, задиры, раковины и брызги металла от сварки и огневой резки.

3.5. Каждый дренажный узел в собранном виде должен быть подвергнут гидравлическому испытанию пробным давлением $P_{пр}$ согласно ГОСТ 356-80.

Вх. 32040 л.10

Продолжение табл. 2

| Условное обозначение сварного соединения | Наружный диаметр труб Дн | Толщина стенки S | Форма разделки кромок | Давление условное трубопровода МПа |
|---|---|---|---|---|
| С2 | от 28 до 89 | от 3 до 6 | 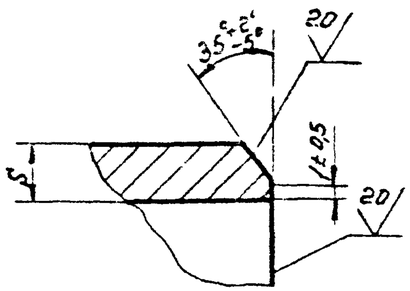 | Ру ≤ 6,4 |
| С3 | от 108 до 630 | от 6 до 19 | 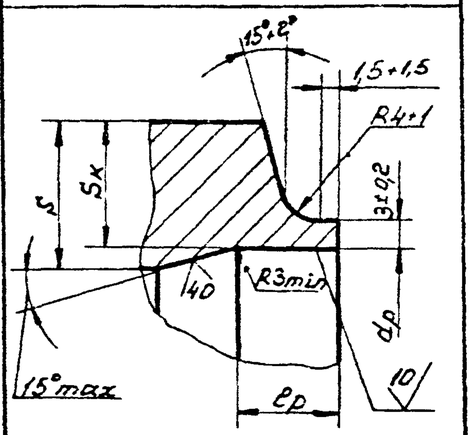 | |







# 4. СВАРНЫЕ СОЕДИНЕНИЯ

4.1. Соединения сварные стыковые

4.11. Соединения сварные стыковые выполняются по ОСТ 34-42-750-85 и ОСТ 108.940.02-82 и должны соответствовать указанным в таблицах 2, 3, 4.

Таблица 2

Размеры в мм

| Условное обозначение сварного соединения | Наружный диаметр труб Дн | Толщина стенки S | Форма разделки кромок | Давление условное трубопровода, МПа |
|---|---|---|---|---|
| С01 | от 14 до 76 | от 2 до 3 | 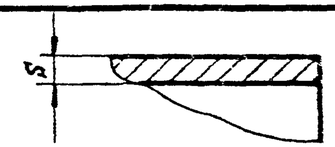 | Ру ≤ 4,0 |
| С02 | от 89 до 820 | от 3,5 до 9 | 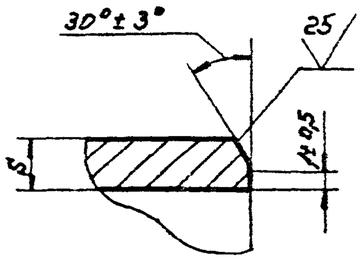 | |
| С03 | от 219 до 1220 | от 6 и более | 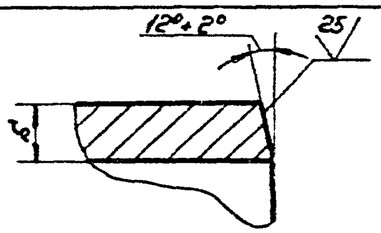 | |



Инв. № подл. | Подп. и дата | Взам. инв. № | Инв. № дубл. | Подпись и дата

Рх. 32040 л. 11

Таблица 2

Размеры в мм

| Условное обозначение сварного соединения | Наружный диаметр труб Дн | Размеры сварных швов | Давление условное трубопровода, МПа |
|---|---|---|---|
| СО-1 | от 14 до 76 | 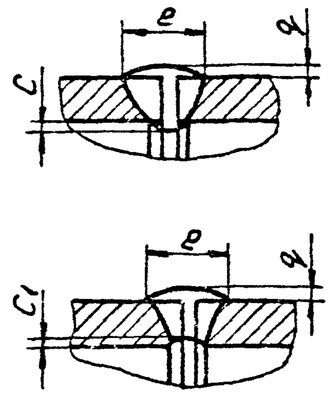 | Ру≤4,0 |
| СО-2 | от 89 до 820 | 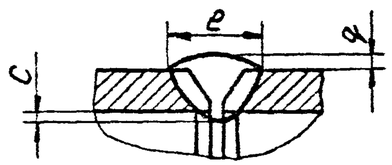 | |
| СО-3 | от 219 до 1220 | 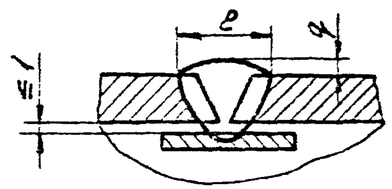 | |

Вс. 32040 л. 12





Продолжение таблицы 2

| Условное обозначение сварного соединения | Наружный диаметр труб Дн | Размеры сварных швов | Давление условное трубопровода, МПа |
|---|---|---|---|
| С-2 | от 28 до 89 | 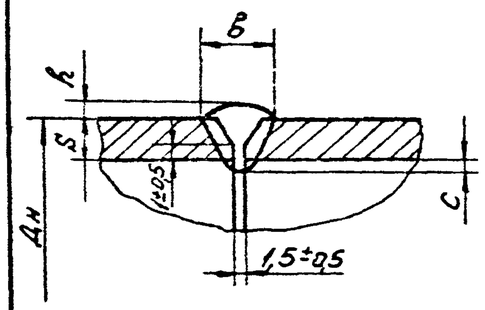 | Ру≤6,4 |
| С-3 | от 108 до 630 | 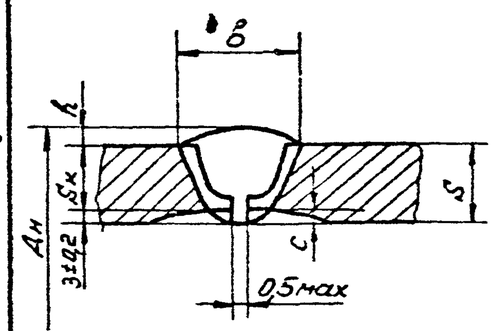 | |

Вогнутость корня шва С1 при сварке выполненной без подкладного кольца, должна соответствовать величине указанной в таблице 2 СНиП 3.05.03-85.
Для сварного соединения С-2, С-3 величина проплава шва С ограничена по ОСТ 108.940.02.82.



Инв. № подл. | Подпись и дата | Взам. инв. № | Инв. № дубл. | Подпись и дата

Таблица 3

Размеры в мм

| Размеры труб | | | | | Размеры швов и масса наплавленного металла | | | | | | | | | | | |
|---|---|---|---|---|---|---|---|---|---|---|---|---|---|---|---|---|
| Dy | Dн×S | Диаметр расточки Dр | | Минимально допустимая толщина стенки, $S_1$ | e | q | | c не более | C01 | | C02 | | C03 | |
| | | номин. | пред. откл. | | | номин. | пред. откл. (Все типы швов) | | e | Масса, кг | e | Масса, кг | e | Масса, кг |
| 15 | 18×2 | 15 | +0,18 | 1,5 | 20 | 1,5 | ±0,5 | 1,5 | 6+1 | 0,002 | — | — | — | — |
| 20 | 25×2 | 22 | +0,21 | | | | | | | 0,003 | | | | |
| 25 | 32×2 | 29 | | | | | | | | 0,005 | | | | |
| 32 | 38×2 | 35 | +0,25 | | | | | | | | | | | |
| 40 | 45×2,5 | 41 | | 2,0 | | | | | | 0,009 | | | | |
| 50 | 57×3 | 52 | +0,30 | | | | | | | 0,013 | | | | |
| 65 | 76×3 | 71 | | 2,5 | | | | | | 0,017 | | | | |
| 80 | 89×3 | 84 | +0,35 | | | | | | — | — | 9+2 | 0,020 | | |
| | 89×3,5 | | | | | | | | | | | 0,023 | | |
| 100 | 108×3,5 | 102 | | 3,0 | | | | 2,0 | | | | 0,028 | | |
| | 108×4,0 | | | | | | | | | | | 0,032 | | |
| 150 | 159×4,5 | 151 | +0,40 | 4,0 | | | | | | | 10+2 | 0,129 | | |
| | 159×5,0 | | | | | | | | | | | 0,133 | | |
| 200 | 219×6 | 210 | +0,46 | 4,5 | | | | 2,5 | | | 11 | 0,174 | | 0,179 |
| | 219×7 | 208 | | 5,0 | | | | | | | | 0,193 | 13+3 | 0,188 |
| 250 | 273×6 | 263 | +0,52 | | | | | | | | | 0,218 | | 0,196 |
| | 273×8 | 259 | | 6,0 | | | | | | | 13+4 | 0,270 | 14+4 | 0,291 |
| 300 | 325×6 | 315 | | 5,0 | | | | | | | 12+3 | 0,260 | 13+3 | 0,272 |
| | 325×8 | 311 | | 6,5 | | | | | | | 14+4 | 0,390 | 14+4 | 0,390 |
| 377 | 377×9 | 361 | +0,57 | 7,5 | | | | | | | 15+5 | 0,565 | | 0,381 |
| 400 | 426×7 | 414 | +0,63 | 6,0 | | | | | | | 13+4 | 0,420 | 13+3 | 0,420 |

Вх. 32040 л. 13

Инв. № подл. | Подпись и дата | Взам. инв. № | Инв. № дубл. | Подпись и дата

Изм. | Лист | № докум. | Подп. | Дата

ТС-630Д

Лист 15

Копировал | Формат А4

23398-03 13 Формат А4



Продолжение табл. 3

| Размеры труб | | | | | Размеры швов и масса наплавленного металла | | | | | | | | | |
|---|---|---|---|---|---|---|---|---|---|---|---|---|---|---|
| Dy | Dн×S | Диаметр расточки Dр | | Минимально допустимая толщина стенки, $S_1$ | e | q | | c не более | C01 | | C02 | | C03 | |
| | | номин. | пред. откл. | | | номин. | пред. откл. (Все типы швов) | | e | Масса, кг | e | Масса, кг | e | Масса, кг |
| 400 | 426×9 | 410 | +0,63 | 8,0 | 20 | 1,5 | +0,5 -1,0 | 2,5 | — | — | 15+5 | 0,640 | 14+4 | 0,590 |
| 500 | 530×8 | 516 | +0,70 | 6,0 | | | | | | | 14+4 | 0,635 | | 0,535 |
| 600 | 630×8 | 616 | | 7,0 | | | | | | | | 0,756 | | 0,756 |
| | 630×12 | 608 | | 10,0 | 25 | 2,0 | +2,0 -1,5 | | | | — | — | 15+5 | 1,520 |
| 700 | 720×9 | 704 | +0,80 | 8,0 | 20 | 2,0 | +0,5 -1,0 | | | | 15+5 | 1,080 | 14+4 | 1,109 |
| | 720×11 | 702 | | 9,0 | | | +2,0 -1,5 | | | | — | — | 15+5 | 1,160 |
| 800 | 820×9 | 804 | +0,90 | 8,0 | | 1,5 | +0,5 -1,0 | | | | 15+5 | 1,230 | 14+4 | 1,210 |
| | 820×11 | 802 | | 9,0 | | 2,0 | +2,0 -1,5 | | | | — | — | 15+5 | 1,530 |
| 1000 | 1020×10 | 1002 | +1,00 | | | | | | | | — | — | 14+4 | 1,830 |
| | 1020×14 | 994 | | 13,0 | 30 | | | | | | — | — | 16+5 | 3,510 |
| 1200 | 1220×11 | 1200 | | 10,0 | 25 | | | | | | — | — | 14+4 | 2,560 |
| | 1220×14 | 1194 | | 13,0 | 30 | | | | | | — | — | 16+5 | 4,030 |

Изм. | Лист | № докум. | Подп. | Дата

ТС-630Д

Лист 16

Формат А4

Продолжение табл. 4

| Размеры труб | | | | | | | | Размеры швов и масса наплавленного металла | | | | | | | |
|---|---|---|---|---|---|---|---|---|---|---|---|---|---|---|---|
| | | $d_p$ | | $S_к$ | | $\ell_p$ | | $h$ | | | | c2 | | c3 | |
| | | | | | | | | Вид сварки | | | | | | | |
| | | | | | | | | Ручная | | Автомат. | | | | | |
| $D_у$ | $D_н \times S$ | номин. | пред. откл. | детали | После зачистки сварного шва | номин. | пред. откл. | номин. | пред. откл. | номин. | пред. откл. | в | Масса, кг | в | Масса, кг |
| 200 | 219×9 | 203 | +0,72 | 5,6 | 5,1 | | | | +2,0 | | | — | — | 17 | 0,45 |
| 250 | 273×10 | 254 | +0,81 | 6,6 | 6,1 | | | | 2,0 | | | — | — | 18 | 0,71 |
| 300 | 325×13 | 303 | +0,81 | 7,6 | 7,1 | | | | | | | — | — | 20 | 1,11 |
| 350 | 377×13 | 354 | +0,89 | 8,6 | 8,1 | 50 | +5 | 1,0 | 3,0 | 2,5 | +2,5 -1,5 | — | — | 20 | 1,36 |
| 400 | 426×14 | 401 | +0,89 | 9,5 | 9,0 | | | | | | | — | — | 20 | 1,88 |
| 450 | 465×16 | 437 | +0,97 | 10,5 | 10,0 | | | | | | | — | — | 22 | 2,19 |
| 500 | 630×17 | 598 | +1,00 | 12,2 | 11,7 | | | | | | | — | — | 22 | 3,50 |

| Изм. | Лист | № докум. | Подп. | Дата |
|---|---|---|---|---|

ТС-630Д

Лист 18





Таблица 4

Размеры в мм

| Размеры труб | | | | | | | | Размеры швов и масса наплавленного металла | | | | | | | |
|---|---|---|---|---|---|---|---|---|---|---|---|---|---|---|---|
| | | $d_p$ | | $S_к$ | | $\ell_p$ | | $h$ | | | | c2 | | c3 | |
| | | | | | | | | Вид сварки | | | | | | | |
| | | | | | | | | Ручная | | Автоматич. | | | | | |
| $D_у$ | $D_н \times S$ | номин. | пред. откл. | детали | После зачистки сварного шва | номин. | пред. откл. | номин. | пред. откл. | номин. | пред. откл. | в | Масса, кг | в | Масса, кг |
| $P_p$ = 3,92 МПа (40 кгс/см²), t = 440°С | | | | | | | | | | | | | | | |
| 20 | 28×3 | — | — | — | — | — | — | | | | | 9 | 0,01 | — | — |
| 25 | 32×3 | — | — | — | — | — | — | | | | | 9 | 0,01 | — | — |
| 32 | 38×3 | — | — | — | — | — | — | 1,5 | ±0,5 | 1,5 | ±0,5 | 9 | 0,02 | — | — |
| 50 | 57×3,5 | — | — | — | — | — | — | | | | | 10 | 0,03 | — | — |
| 80 | 89×6,0 | — | — | — | — | — | — | | | | | 13 | 0,08 | — | — |
| 100 | 108×8,0 | 73 | +0,54 | 5,4 | 4,9 | | | | +2,0 | | | — | — | 17 | 0,20 |
| 150 | 159×9 | 142 | +0,63 | 7,2 | 6,7 | | | | | | | — | — | 17 | 0,35 |
| 200 | 219×13 | 195 | +0,72 | 9,5 | 9,0 | 50 | +5 | 1,0 | | 2,5 | +2,5 -1,5 | — | — | 20 | 0,83 |
| 250 | 273×16 | 244 | +0,72 | 11,5 | 11,0 | | | | +3,0 | | | | | 22 | 1,33 |
| 300 | 325×19 | 290 | +0,81 | 13,5 | 13,0 | | | | | | | | | 23 | 2,03 |
| $P_p$ = 4,31 МПа (44 кгс/см²), t = 340°С | | | | | | | | | | | | | | | |
| 32 | 38×3 | — | — | — | — | — | — | | | | | 9 | 0,02 | — | — |
| 50 | 57×3,5 | — | — | — | — | — | — | 1,5 | ±0,5 | 1,5 | ±0,5 | 10 | 0,03 | — | — |
| 80 | 89×4,0 | — | — | — | — | — | — | | | | | 10 | 0,05 | — | — |
| 100 | 108×6 | 97 | +0,54 | 4,6 | 4,1 | 50 | +5 | 1,0 | +2,0 | 2,5 | +2,5 -1,5 | — | — | 13 | 0,12 |
| 150 | 159×7 | 147 | +0,63 | 4,4 | 3,9 | | | | | | | — | — | 16 | 0,22 |

Вх. 32040 л. 14

Инв. № подл. | Подпись и дата | Взам. инв. № | Инв. № дубл. | Подпись и дата

| Изм. | Лист | № докум. | Подп. | Дата |
|---|---|---|---|---|

ТС-630Д

Лист 17

Таблица 5

Размеры в мм

| Ду1* Ду2 | Дн1 | Дн2 | dв | | d81 | | B | S | Sw | H* | Масса наплавленного металла, кг |
|---|---|---|---|---|---|---|---|---|---|---|---|
| | | | номин. | пред. откл. | номин. | пред. откл. | | | | | |
| Pр = 3,92 МПа (40 кгс/см²), t = 440 °С | | | | | | | | | | | |
| 300×80 | 325 | 95 | 71 | +0,74 | 75 | +0,46 | 7 | 19 | 6,5 | 268 | 0,5 |
| Pр = 4,31 МПа (44 кгс/см²), t = 340 °С | | | | | | | | | | | |
| 350×80 | 377 | 95 | 71 | +0,74 | 76 | +0,46 | 7 | 13 | 4,0 | 294 | 0,5 |
| 400×80 | 426 | 95 | 71 | +0,74 | 76 | +0,46 | 7 | 15 | 4,0 | 318 | 0,5 |
| 450×80 | 465 | 95 | 71 | +0,74 | 76 | +0,46 | 7 | 16 | 4,0 | 338 | 0,5 |
| 500×50 | 630 | 60 | 38 | +0,62 | 43 | +0,62 | 7 | 17 | 6,0 | 420 | 0,3 |
| 500×100 | 630 | 108 | 90 | +0,87 | 94 | +0,54 | 6 | 17 | 4,6 | 445 | 0,4 |
| 700×50 | 720 | 60 | 38 | +0,62 | 43 | +0,62 | 7 | 22 | 6,0 | 465 | 0,3 |
| 700×200 | 720 | 219 | 192 | +1,15 | 197 | +0,72 | 8 | 22 | 8,5 | 531 | 0,7 |
| 700×300 | 720 | 325 | 282 | +1,30 | 287 | +0,81 | 10 | 22 | 17,0 | 558 | 2,5 |





4.2. Соединения трубопроводов штуцерные

4.2.1 Соединения трубопроводов штуцерные для трубопроводов с давлением Pр = 4,31 МПа и Pр = 3,92 МПа, встречающиеся в данном выпуске, выполняются в соответствии с ОСТ 108.313.06-82;

4.2.2. Конструкция и размеры сварных швов штуцерных соединений должны соответствовать указанным на рисунке 1 и 2 и в таблице 5.

Рис.1
(после расточки)

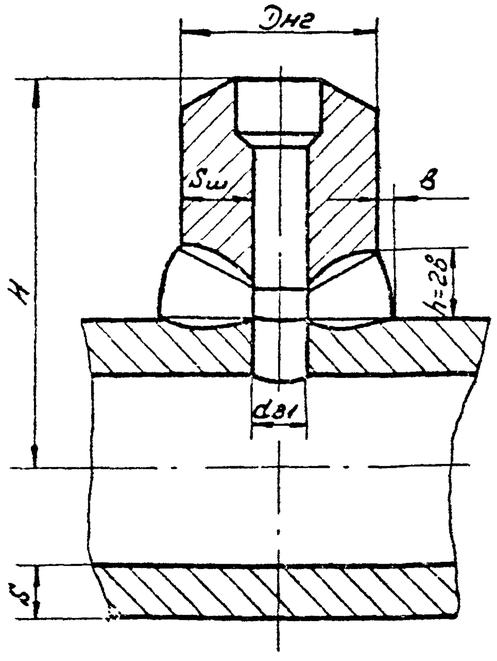


Рис.2
(до расточки)

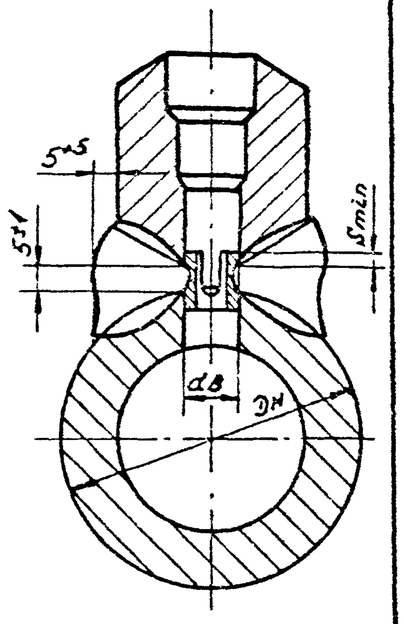


Вх. 32040 л. 15

Рис.2

(S>12мм)

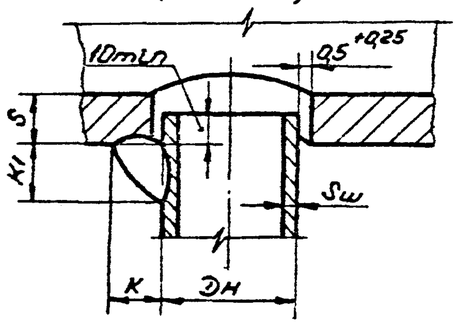


Таблица 7

Размеры в мм

| Ду ответвления | Дн ответвления | Sш | K | K1 |
|---|---|---|---|---|
| 20 | 28 | 3 | $6^{+5}$ | $8^{+5}$ |
| 25 | 32 | 3 | $6^{+5}$ | $8^{+5}$ |
| 32 | 38 | 3 | $6^{+5}$ | $8^{+5}$ |
| 50 | 57 | 3,5 | $6,5^{+5}$ | $8,5^{+5}$ |





4.3. Соединения вваркой „труба в трубу"

4.3.1. Соединения вваркой „труба в трубу" выполняются в соответствии с РТМ-1С-81;

4.3.2. Конструкция и размеры сварного шва должны соответствовать указанным на рис. 1и2 и в таблицах 6 и 7.

Рис.1

(S≤12мм)

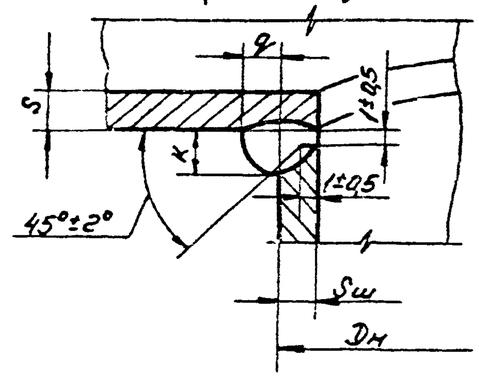


Таблица 6

Размеры в мм

| Ду ответвления | Дн ответвления | Sш | K | q |
|---|---|---|---|---|
| 20 | 28 | 3 | 3 | $2^{+1}$ |
| 25 | 32 | 3 | 4 | $2^{+1}$ |
| 32 | 38 | 3 | 4 | $2^{+1}$ |
| 50 | 57 | 3,5 | 4 | $3^{+2}$ |

Вх. 32040 л. 16

Инв. № подл. | Подпись и дата | Взам. инв. № | Инв. № дубл. | Подпись и дата

| Формат | Зона | Поз. | Обозначение | Наименование | Кол. на исполн. ТС-631.000- | | | | | | | | | | Примечание |
|---|---|---|---|---|---|---|---|---|---|---|---|---|---|---|---|
| | | | | | – | 01 | 02 | 03 | 04 | 05 | 06 | 07 | 08 | 09 | |
| | | | | Документация | | | | | | | | | | | |
| А3 | | | ТС-630Д | Технические требования | X | X | X | X | X | X | X | X | X | X | |
| А3 | | | ТС-631.000СБ | Сборочный чертеж | X | X | X | X | X | X | X | X | X | X | |
| | | | | Детали | | | | | | | | | | | |
| А3 | | 1 | ТС-592 -025 | Штуцер | 1 | | | | | | | | | | |
| | | | -027 | Штуцер | | 1 | | | | | | | | | |

Исполнения 10.... 19 см. листы 4....6
20.... 29 см. листы 7....9
30.... 39 см. листы 10....12
40 см. лист 13

| Изм. | Лист | №докум. | Подп. | Дата | ТС-631.000 | | |
|---|---|---|---|---|---|---|---|
| Разраб. | | Ремнева | | 11.87 | Штуцер и арматура на водяной тепловой сети и конденсатопроводе (спускник) | Лит. | Лист 1 / Листов 13 |
| Провер. | | Филимонова | | 11.87 | | | |
| Гл.констр. | | Черепанова | | 11.87 | | СЗО ВНИПИЭНЕРГОПРОМ | |
| Н.контр. | | Клюев | | 11.87 | | | |
| Утв. | | Масюков | | 11.87 | | | |

Формат А4

| Инв.№подл. | Подпись и дата | Взам.инв.№ | Инв.№дубл. | Подпись и дата |
|---|---|---|---|---|
| | | | | |

| Формат | Зона | Поз. | Обозначение | Наименование | Кол. на исполн. ТС-631.000- | | | | | | | | | | Примечание |
|---|---|---|---|---|---|---|---|---|---|---|---|---|---|---|---|
| | | | | | – | 01 | 02 | 03 | 04 | 05 | 06 | 07 | 08 | 09 | |
| А3 | | 1 | ТС-592 -029 | Штуцер | | | 1 | | | | | | | | |
| | | | -031 | Штуцер | | | | 1 | | | | | | | |
| | | | -060 | Штуцер | | | | | 1 | | | | | | |
| | | | -061 | Штуцер | | | | | | 1 | | | | | |
| | | | -062 | Штуцер | | | | | | | 1 | | | | |
| | | | -069 | Штуцер | | | | | | | | 1 | | | |
| | | | -092 | Штуцер | | | | | | | | | 1 | 1 | |
| | | | | Стандартные изделия | | | | | | | | | | | |
| | | 3 | | Задвижка Ду50; Ру6,4 30с76нж М; ГОСТ 10926-75 | | | | | | | | 1 | | | |
| | | | | Задвижка Ду80; Ру6,4 30с76нж М; ГОСТ 10926-75 | | | | | | | | | 1 | 1 | |

| Изм. | Лист | №докум. | Подп. | Дата | ТС-631.000 | Лист 2 |
|---|---|---|---|---|---|---|

Копировал Гзы-

Формат А4

23358-03 17

Вх. 32040 л. 17

| Формат | Зона | Поз. | Обозначение | Наименование | Кол. на исполн. ТС-631.000- — | 01 | 02 | 03 | 04 | 05 | 06 | 07 | 08 | 09 | Примечание |
|---|---|---|---|---|---|---|---|---|---|---|---|---|---|---|---|
| | | | | Прочие изделия | | | | | | | | | | | |
| | | 3 | | Вентиль Ду25; Ру6,4 15с27нж3; ТУ26-07-1221-79 | 1 | 1 | 1 | 1 | | | | | | | |
| | | | | Вентиль Ду40; Ру6,4 15с27нж3, ТУ26-07-1221-79 | | | | | 1 | 1 | 1 | | | | |

| Изм. | Лист | № докум. | Подп. | Дата |
|---|---|---|---|---|

ТС-631.000 Лист 3

Формат А4

| Инв. № подл. | Подпись и дата | Взам. инв. № | Инв. № дубл. | Подпись и дата |
|---|---|---|---|---|
| | | | | |

| Формат | Зона | Поз. | Обозначение | Наименование | Кол. на исполн. ТС-631.000- 10 | 11 | 12 | 13 | 14 | 15 | 16 | 17 | 18 | 19 | Примечание |
|---|---|---|---|---|---|---|---|---|---|---|---|---|---|---|---|
| | | | | Документация | | | | | | | | | | | |
| А3 | | | ТС-630ДО | Технические требования | × | × | × | × | × | × | × | × | × | × | |
| А3 | | | ТС-631.000СБ | Сборочный чертеж | × | × | × | × | × | × | × | × | × | × | |
| | | | | Сборочные единицы | | | | | | | | | | | |
| А3 | | 2 | ТС-588.000 -087 | Тройник | | | | | 1 | | | | | | |
| | | | -121 | Тройник | | | | | | | 1 | | | | |
| | | | -140 | Тройник | | | | | | | | 1 | | | |
| | | | -167 | Тройник | | | | | | | | | 1 | | |
| | | | -192 | Тройник | | | | | | | | | | 1 | |

| Изм. | Лист | № докум. | Подп. | Дата |
|---|---|---|---|---|

ТС-631.000 Лист 4

Копировал Гол

Формат А4

Вх. 32040 ч. 18

| Формат | Зона | Поз. | Обозначение | Наименование | Кол на исполн ТС-631.000- 10 | 11 | 12 | 13 | 14 | 15 | 16 | 17 | 18 | 19 | Примечание |
|---|---|---|---|---|---|---|---|---|---|---|---|---|---|---|---|
| | | | | Детали | | | | | | | | | | | |
| | | | | | | | | | | | | | | | |
| А3 | | 1 | ТС-592 -108 | Штуцер | 1 | 1 | 1 | | | | | | | | |
| | | | -135 | Штуцер | | | | 1 | | | | | | | |
| | | | -152 | Штуцер | | | | | | 1 | | | | | |
| | | | | | | | | | | | | | | | |
| | | | | Стандартные изделия | | | | | | | | | | | |
| | | | | | | | | | | | | | | | |
| | | 3 | | Задвижка Ду100; Ру2,5 | | | | | | | | | | | |
| | | | | 30с82нж1; ГОСТ 10738-76 | 1 | 1 | 1 | | | | | | | | |
| | | | | | | | | | | | | | | | |
| | | | | Задвижка Ду150; Ру2,5 | | | | | | | | | | | |
| | | | | 30с98нж1М; ГОСТ 10738-76 | | | | 1 | | | | | | | |
| | | | | | | | | | | | | | | | |
| | | | | Задвижка Ду300; Ру2,5 | | | | | | | | | | | |
| | | | | 31с512нж1; ГОСТ 10738-76 | | | | | | | | | 1 | 1 | |
| | | | | | | | | | | | | | | | |
| | | | | | | | | | | | | | | | |

| Изм | Лист | № докум | Подп. | Дата | ТС-631.000 | Лист 5 |
|---|---|---|---|---|---|---|

Формат А4

| Инв № подл | Подпись и дата | Взам инв № | Инв № дубл | Подпись и дата |
|---|---|---|---|---|
| | | | | |

| Формат | Зона | Поз | Обозначение | Наименование | Кол на исполн ТС-631.000- 10 | 11 | 12 | 13 | 14 | 15 | 16 | 17 | 18 | 19 | Примечание |
|---|---|---|---|---|---|---|---|---|---|---|---|---|---|---|---|
| | | | | Прочие изделия | | | | | | | | | | | |
| | | | | | | | | | | | | | | | |
| | | 3 | | Задвижка Ду200; Ру25 | | | | | | | | | | | |
| | | | | 30с65нж1; ТУ26-07-1215-79 | | | | | 1 | 1 | | | | | |
| | | | | | | | | | | | | | | | |
| | | | | Задвижка Ду250; Ру25 | | | | | | | | | | | |
| | | | | 30с65нж1; ТУ26-07-1215-79 | | | | | | | 1 | 1 | | | |

| Изм | Лист | № докум | Подп. | Дата | ТС-631.000 | Лист 6 |
|---|---|---|---|---|---|---|

Вх. 32040 от 19.03.92

| Формат | Зона | Поз. | Обозначение | Наименование | Кол. на исполн. ТС-631.000- 20 | 21 | 22 | 23 | 24 | 25 | 26 | 27 | 28 | 29 | Примечание |
|---|---|---|---|---|---|---|---|---|---|---|---|---|---|---|---|
| | | | | Документация | | | | | | | | | | | |
| А3 | | | ТС-630Э | Технические требования | X | X | X | X | X | X | X | X | X | X | |
| А3 | | | ТС-631.000 СБ | Сборочный чертеж | X | X | X | X | X | X | X | X | X | X | |
| | | | | Сборочные единицы | | | | | | | | | | | |
| А3 | | 2 | ТС-588.000 -212 | Тройник | 1 | | | | | | | | | | |
| | | | | Детали | | | | | | | | | | | |
| А3 | | 1 | ТС-592 -026 | Штуцер | | 1 | | | | | | | | | |
| | | | -028 | Штуцер | | | 1 | | | | | | | | |
| | | | -030 | Штуцер | | | | 1 | | | | | | | |

| Изм | Лист | № докум. | Подп. | Дата | ТС-631.000 | Лист 7 |
|---|---|---|---|---|---|---|

Формат А4

| Инв. № подл. | Подпись и дата | Взам. инв. № | Инв. № дубл. | Подпись и дата |
|---|---|---|---|---|
| | | | | |

| Формат | Зона | Поз. | Обозначение | Наименование | Кол. на исполн. ТС-631.000- 20 | 21 | 22 | 23 | 24 | 25 | 26 | 27 | 28 | 29 | Примечание |
|---|---|---|---|---|---|---|---|---|---|---|---|---|---|---|---|
| А3 | | 1 | ТС-592 -032 | Штуцер | | | | | 1 | | | | | | |
| | | | -060 | Штуцер | | | | | | 1 | | | | | |
| | | | -061 | Штуцер | | | | | | | 1 | | | | |
| | | | -062 | Штуцер | | | | | | | | 1 | | | |
| | | | -070 | Штуцер | | | | | | | | | 1 | | |
| | | | -093 | Штуцер | | | | | | | | | | 1 | |
| | | | | Стандартные изделия | | | | | | | | | | | |
| | | 3 | | Задвижка Ду 50; Ру 6,4 30с76нж М; ГОСТ 10926-75 | | | | | | | | | 1 | | |
| | | | | Задвижка Ду 80; Ру 6,4 30с76нж М; ГОСТ 10926-75 | | | | | | | | | | 1 | |

| Изм | Лист | № докум. | Подп. | Дата | ТС-631.000 | Лист 8 |
|---|---|---|---|---|---|---|

Инв. № 32040 л. 20

| Формат | Зона | Поз | Обозначение | Наименование | Кол. на исполн. ТС-631.000- 20 | 21 | 22 | 23 | 24 | 25 | 26 | 27 | 28 | 29 | Примечание |
|---|---|---|---|---|---|---|---|---|---|---|---|---|---|---|---|
| | | | | | | | | | | | | | | | |
| | | | | | | | | | | | | | | | |
| | | 3 | | Задвижка Ду300; Ру2,5 | | | | | | | | | | | |
| | | | | 31с 512нж; ГОСТ 10738-76 | 1 | | | | | | | | | | |
| | | | | | | | | | | | | | | | |
| | | | | Прочие изделия | | | | | | | | | | | |
| | | | | | | | | | | | | | | | |
| | | 3 | | Вентиль Ду25; Ру6,4 | | | | | | | | | | | |
| | | | | 15с27нж3; ТУ26-07-1221-79 | | 1 | 1 | 1 | 1 | | | | | | |
| | | | | | | | | | | | | | | | |
| | | | | Вентиль Ду40; Ру6,4 | | | | | | | | | | | |
| | | | | 15с27нж3; ТУ26-07-1221-79 | | | | | | 1 | 1 | 1 | | | |

| Изм. | Лист | № докум. | Подп. | Дата | ТС-631.000 | Лист 9 |
|---|---|---|---|---|---|---|

Формат А4

| Инв. № подл. | Подпись и дата | Взам. инв. № | Инв. № дубл. | Подпись и дата |
|---|---|---|---|---|
| | | | | |

| Формат | Зона | Поз | Обозначение | Наименование | Кол. на исполн. ТС-631.000 30 | 31 | 32 | 33 | 34 | 35 | 36 | 37 | 38 | 39 | Примечание |
|---|---|---|---|---|---|---|---|---|---|---|---|---|---|---|---|
| | | | | Документация | | | | | | | | | | | |
| А3 | | | ТС-630Д | Технические требования | X | X | X | X | X | X | X | X | X | X | |
| А3 | | | ТС-631.000СБ | Сборочный чертеж | X | X | X | X | X | X | X | X | X | X | |
| | | | | Сборочные единицы | | | | | | | | | | | |
| А3 | | 2 | ТС-588.000 -078 | Тройник | | | | | | | | | | | |
| | | | -103 | Тройник | | | | | | | | | | | |
| | | | -120 | Тройник | | | | | | | | | | | |
| | | | -139 | Тройник | | | | | | | | | | | |
| | | | -166 | Тройник | | | | | | | | | | | |

| Изм. | Лист | № докум. | Подп. | Дата | ТС-631.000 | Лист 10 |
|---|---|---|---|---|---|---|

Вх. 32040 л.21

| Формат | Зона | Поз. | Обозначение | Наименование | Кол. на исполн. ТС-631.000- 30 | 31 | 32 | 33 | 34 | 35 | 36 | 37 | 38 | 39 | Примечание |
|---|---|---|---|---|---|---|---|---|---|---|---|---|---|---|---|
| | | | | Детали | | | | | | | | | | | |
| А3 | | 1 | ТС-592 -093 | Штуцер | 1 | | | | | | | | | | |
| | | | -109 | Штуцер | | 1 | 1 | 1 | | | | | | | |
| | | | -153 | Штуцер | | | | | | 1 | | | | | |
| | | | | Стандартные изделия | | | | | | | | | | | |
| | | 3 | | Задвижка Ду80; Ру6,4 | | | | | | | | | | | |
| | | | | 30с76нж1М; ГОСТ10926-75 | 1 | | | | | | | | | | |
| | | | | Задвижка Ду100; Ру2,5 | | | | | | | | | | | |
| | | | | 30с82нж1; ГОСТ10738-76 | | 1 | 1 | 1 | | | | | | | |
| | | | | Задвижка Ду150; Ру2,5 | | | | | | | | | | | |
| | | | | 30с98нж.м; ГОСТ10738-76 | | | | | 1 | | | | | | |

| Изм. | Лист | № докум. | Подп. | Дата | ТС-631.000 | Лист 11 |
|---|---|---|---|---|---|---|

Формат А4

Инв. № подл. | Подпись и дата | Взам. инв. № | Инв. № дубл. | Подпись и дата

| Формат | Зона | Поз. | Обозначение | Наименование | Кол. на исполн. ТС-631.000- 30 | 31 | 32 | 33 | 34 | 35 | 36 | 37 | 38 | 39 | Примечание |
|---|---|---|---|---|---|---|---|---|---|---|---|---|---|---|---|
| | | 3 | | Задвижка Ду300; Ру2,5 | | | | | | | | | | | |
| | | | | 31с512нж1; ГОСТ10738-76 | | | | | | | | | | 1 | |
| | | | | Прочие изделия | | | | | | | | | | | |
| | | 3 | | Задвижка Ду200; Ру2,5 | | | | | | | | | | | |
| | | | | 30с65нж1; ТУ26-07-1215-79 | | | | | | 1 | 1 | | | | |
| | | | | Задвижка Ду250; Ру2,5 | | | | | | | | | | | |
| | | | | 30с65нж1; ТУ26-07-1215-79 | | | | | | | | 1 | 1 | | |

Вх. 32040 л. 22

23370

| Изм. | Лист | № докум. | Подп. | Дата | ТС-631.000 | Лист 12 |
|---|---|---|---|---|---|---|

| Формат | Зона | Поз. | Обозначение | Наименование | Кол. на исполн. ТС-631.000- 40 | | | | | | | | | | Примечание |
|---|---|---|---|---|---|---|---|---|---|---|---|---|---|---|---|
| | | | | Документация | | | | | | | | | | | |
| А3 | | | ТС-630.Д | Технические требования | X | | | | | | | | | | |
| А3 | | | ТС-631.000 СБ | Сборочный чертеж | X | | | | | | | | | | |
| | | | | Сборочные единицы | | | | | | | | | | | |
| А3 | | 2 | ТС-588.000 -191 | Тройник | 1 | | | | | | | | | | |
| | | | | Стандартные изделия | | | | | | | | | | | |
| | | 3 | | Задвижка Ду300; Ру25 | | | | | | | | | | | |
| | | | | 31с512нж; ГОСТ10738-76 | 1 | | | | | | | | | | |

| Изм. | Лист | № докум. | Подп. | Дата |
|---|---|---|---|---|

ТС-631.000

Лист 13

Формат А4

| Инв. № подл. | Подпись и дата | Взам. инв. № | Инв. № дубл. | Подпись и дата |
|---|---|---|---|---|
| | | | | |

| Формат | Зона | Поз. | Обозначение | Наименование | Кол. на исполн. | | | | | | | | | | Примечание |
|---|---|---|---|---|---|---|---|---|---|---|---|---|---|---|---|

| Изм. | Лист | № докум. | Подп. | Дата |
|---|---|---|---|---|

Лист

Вх. 32040 л. 23

23398-03 23

ТС-631.000 СБ

Рис.1

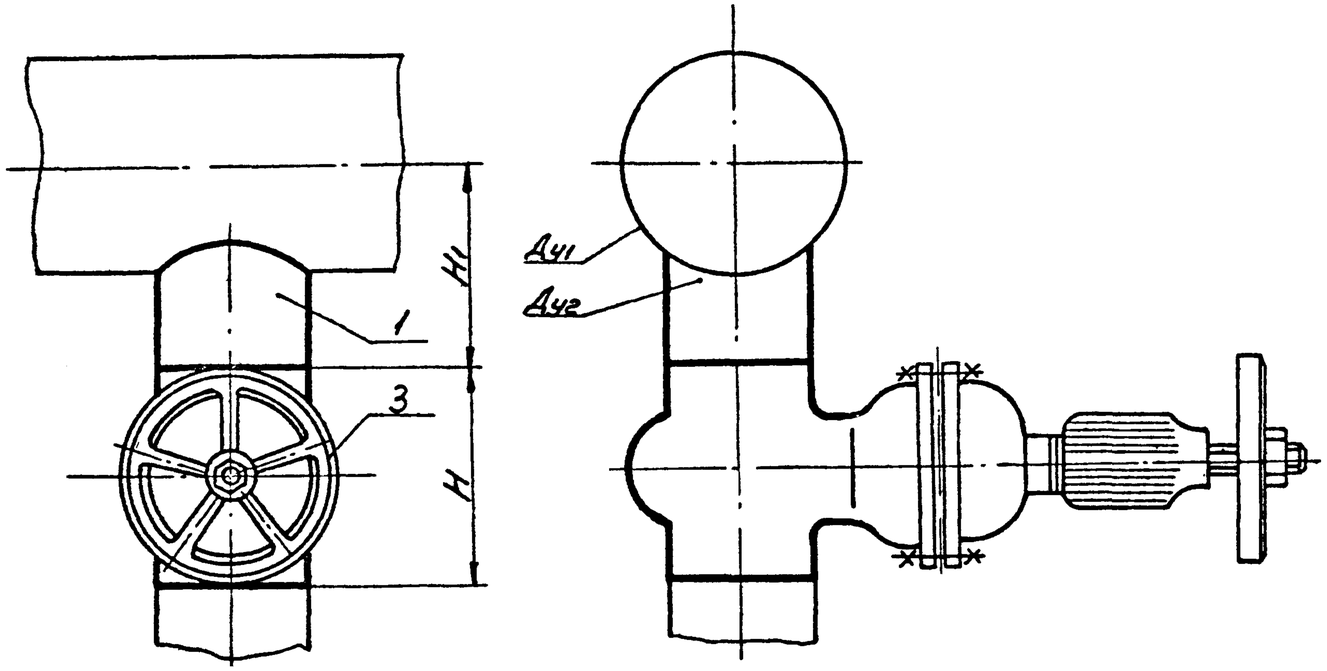


Рис.2
остальное см. рис.1

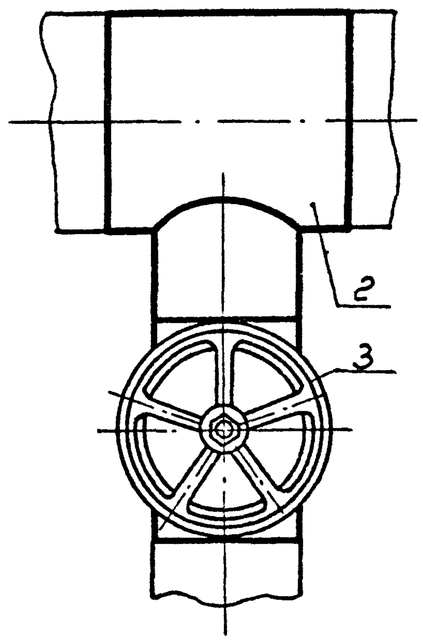


Технические требования см. ТС-630Д

Таблицу исполнений см. лист 2

Вх. 32040 л.24

| | | | | | | | | |
|---|---|---|---|---|---|---|---|---|
| | | | | | ТС-631.000 СБ | | | |
| Изм | Лист | № докум. | Подп. | Дата | Штуцер и арматура на водяной тепловой сети и конденсатопроводе (спускник) Сборочный чертеж | Лит. | Масса | Масштаб |
| Разраб. | | Куликовская | | 11.87 | | | См. табл. | — |
| Провер. | | Черепанова | | 11.87 | | | | |
| Т.контр. | | Зак | | 11.87 | | Лист 1 | Листов 2 | |
| Гл.спец. | | Зак | | 11.87 | | СЗО ВНИПИЭНЕРГОПРОМ | | |
| Н.контр. | | Клиев | | 11.87 | | | | |
| Утв. | | Масюков | | 11.87 | | | | |

Копировал 23398-03 24 Формат А3

| Обозначение при условном давлении Ру МПа (кгс/см²) 1,6 (16) | Рис. | Обозначение при условном давлении Ру МПа (кгс/см²) 2,5 (25) | Рис. | Условный проход основного трубопровода Ду1 | Ответвление Ду2 | Ответвление Д.нг×S | H | H1 | Масса, кг Ру 1,6 МПа | Масса, кг Ру 2,5 МПа |
|---|---|---|---|---|---|---|---|---|---|---|
| ТС-631.000 | 1 | ТС-631.000-21 | 1 | 32 | 25 | 32×4 | 200 | 120 | 10,6 | 10,6 |
| -01 | | -22 | | 40 | | | | 125 | | |
| -02 | | -23 | | 50 | | | | 130 | | |
| -03 | | -24 | | 65 | | | | 140 | | |
| -04 | | -25 | | 80 | 40 | 45×5 | 225 | 145 | 19,4 | 19,4 |
| -05 | | -26 | | 100 | | | | 155 | | |
| -06 | | -27 | | 125 | | | | 170 | | |
| -07 | | -28 | | 150 | 50 | 57×5 | 250 | 180 | 31,7 | 31,7 |
| -08 | | -29 | | 200 | 80 | 89×4,5 | 310 | 210 | 51,0 | 51,0 |
| -09 | | -30 | | 250 | | | | 240 | | |
| -10 | | -31 | | 300 | 100 | 108×6 | 300 | 285 | 47,9 | 47,9 |
| -11 | | -32 | | 350 | | | | 310 | | |
| -12 | | -33 | | 400 | | | | 335 | | |
| -13 | | -34 | 2 | 500 | 150 | 159×7 | 350 | 385 | 116,4 | 184,8 |
| -14 | 2 | -35 | 1 | 600 | 200 | 219×7 | 370 | 455 | 209,2 | 102,7 |
| -15 | 1 | -36 | 2 | 700 | | | | 500 | 102,7 | 226,4 |
| -16 | 2 | -37 | | 800 | 250 | 273×8 | 420 | 550 | 270,9 | 317,2 |
| -17 | | -38 | | 900 | | | | 600 | 336,4 | 370,5 |
| -18 | | -39 | | 1000 | 300 | 325×10 | 500 | 670 | 762,1 | 836,1 |
| -19 | | -40 | | 1200 | | | | 770 | 863,1 | 1047,8 |
| -20 | | — | | 1400 | | | | 870 | 920,9 | — |

Пример условного обозначения штуцера и арматуры на водяной тепловой сети и конденсатопроводе для трубопровода Ду1 700мм; Ру 1,6 МПа; t≤200°С и ответвления Ду2 200мм, выполняемого по рисунку 1

ТС-631.000-15 Спускник $\frac{700}{200}$ (1,6)-1

Вх. 32040 л.25

| Изм | Лист | №докум | Подп | Дата | ТС-631.000 СБ | Лист 2 |
|---|---|---|---|---|---|---|

Копировал Гер-

23398-03 25 Формат А3

| Формат | Зона | Поз. | Обозначение | Наименование | Кол. на исполн. ТС-632.000- | | | | | | | | | | Примечание |
|---|---|---|---|---|---|---|---|---|---|---|---|---|---|---|---|
| | | | | | – | 01 | 02 | 03 | 04 | 05 | 06 | 07 | 08 | 09 | |
| | | | | Документация | | | | | | | | | | | |
| А3 | | | ТС-630Д | Технические требования | X | X | X | X | X | X | X | X | X | X | |
| А3 | | | ТС-632.000СБ | Сборочный чертеж | X | X | X | X | X | X | X | X | X | X | |
| | | | | Детали | | | | | | | | | | | |
| А3 | | 1 | ТС-592 -025 | Штуцер | 1 | | | | | | | | | | |
| | | | -027 | Штуцер | | 1 | | | | | | | | | |

Исполнения 10....19 см. листы 5....8
20....29 см. листы 9....12
30....39 см. листы 13....16
40 см. листы 17 и 18

| Изм | Лист | № докум. | Подп. | Дата | ТС-632.000 | | | |
|---|---|---|---|---|---|---|---|---|
| Разраб. | Распутная | | | 11.87 | Штуцер и арматура на водяной тепловой сети и конденсатопроводе с отводом (спускник) | Лит. | Лист 1 | Листов 18 |
| Провер. | Филимонова | | | 11.87 | | СЗО ВНИПИЭНЕРГОПРОМ | | |
| Гл.констр. | Черепанова | | | 11.87 | | | | |
| Н.контр. | Клюев | | | 11.87 | | | | |
| Утв. | Маскоков | | | 11.87 | | | | |

Формат А4

| Инв.№ подл. | Подпись и дата | Взам.инв.№ | Инв.№ дубл. | Подпись и дата |
|---|---|---|---|---|
| | | | | |

| Формат | Зона | Поз. | Обозначение | Наименование | Кол. на исполн. ТС-632.000- | | | | | | | | | | Примечание |
|---|---|---|---|---|---|---|---|---|---|---|---|---|---|---|---|
| | | | | | – | 01 | 02 | 03 | 04 | 05 | 06 | 07 | 08 | 09 | |
| А3 | | 1 | ТС-592 -029 | Штуцер | | | 1 | | | | | | | | |
| | | | -031 | Штуцер | | | | 1 | | | | | | | |
| | | | -060 | Штуцер | | | | | 1 | | | | | | |
| | | | -061 | Штуцер | | | | | | 1 | | | | | |
| | | | -062 | Штуцер | | | | | | | 1 | | | | |
| | | | -069 | Штуцер | | | | | | | | 1 | | | |
| | | | -092 | Штуцер | | | | | | | | | 1 | 1 | |
| А3 | | 3 | ТС-584 -03 | Отвод | 1 | 1 | 1 | 1 | | | | | | | |
| А3 | | 3 | ТС-582 | Отвод | | | | | 1 | 1 | 1 | | | | |
| | | | -01 | Отвод | | | | | | | | 1 | | | |
| | | | -03 | Отвод | | | | | | | | | 1 | 1 | |

Вх.32040 л.26

23398-03 26

| Изм | Лист | № докум. | Подп. | Дата | ТС-632.000 | Лист 2 |
|---|---|---|---|---|---|---|

| Формат | Зона | Поз. | Обозначение | Наименование | Кол. на исполн. ТС-632.000- — | 01 | 02 | 03 | 04 | 05 | 06 | 07 | 08 | 09 | Примечание |
|---|---|---|---|---|---|---|---|---|---|---|---|---|---|---|---|
| | | 4 | ТС-632.001 | Патрубок | 1 | 1 | 1 | 1 | | | | | | | |
| | | | -01 | Патрубок | | | | | 1 | 1 | 1 | | | | |
| | | | -02 | Патрубок | | | | | | | | 1 | | | |
| | | | -03 | Патрубок | | | | | | | | | 1 | 1 | |
| | | | | | | | | | | | | | | | |
| | | | | Стандартные изделия | | | | | | | | | | | |
| | | | | | | | | | | | | | | | |
| | | 5 | | Задвижка Ду50; Ру6,4 | | | | | | | | | | | |
| | | | | 30с76нж4М; ГОСТ10926-75 | | | | | | | | 1 | | | |
| | | | | | | | | | | | | | | | |
| | | | | Задвижка Ду80; Ру6,4 | | | | | | | | | | | |
| | | | | 30с76нж4М; ГОСТ10926-75 | | | | | | | | | 1 | 1 | |

| Изм. | Лист | № докум. | Подп. | Дата | ТС-632.000 | Лист 3 |
|---|---|---|---|---|---|---|

Формат А4

| Инв. № подл. | Подпись и дата | Взам. инв. № | Инв. № дубл. | Подпись и дата |
|---|---|---|---|---|
| | | | | |

| Формат | Зона | Поз. | Обозначение | Наименование | Кол. на исполн. ТС-632.000- — | 01 | 02 | 03 | 04 | 05 | 06 | 07 | 08 | 09 | Примечание |
|---|---|---|---|---|---|---|---|---|---|---|---|---|---|---|---|
| | | | | | | | | | | | | | | | |
| | | | | Прочие изделия | | | | | | | | | | | |
| | | | | | | | | | | | | | | | |
| | | 5 | | Вентиль Ду25; Ру6,4 | | | | | | | | | | | |
| | | | | 15с27нж4; ТУ26-07-1221-79 | 1 | 1 | 1 | 1 | | | | | | | |
| | | | | | | | | | | | | | | | |
| | | | | Вентиль Ду40; Ру6,4 | | | | | | | | | | | |
| | | | | 15с27нж43; ТУ26-07-1221-79 | | | | | 1 | 1 | 1 | | | | |

Вх. 32040 427

22306-03 27

| Изм. | Лист | № докум. | Подп. | Дата | ТС-632.000 | Лист 4 |
|---|---|---|---|---|---|---|

| Формат | Зона | Поз. | Обозначение | Наименование | Кол. на исполн. ТС-632.000- 10 | 11 | 12 | 13 | 14 | 15 | 16 | 17 | 18 | 19 | Примечание |
|---|---|---|---|---|---|---|---|---|---|---|---|---|---|---|---|
| | | | | Документация | | | | | | | | | | | |
| А3 | | | ТС-630Э | Технические требования | | | | | | | | | | | |
| А3 | | | ТС-632.000СБ | Сборочный чертеж | | | | | | | | | | | |
| | | | | Сборочные единицы | | | | | | | | | | | |
| А3 | | 2 | ТС-588.000 -087 | Тройник | | | | | 1 | | | | | | |
| | | | -121 | Тройник | | | | | | | 1 | | | | |
| | | | -140 | Тройник | | | | | | | | 1 | | | |
| | | | -167 | Тройник | | | | | | | | | 1 | | |
| | | | -192 | Тройник | | | | | | | | | | 1 | |

| Изм. | Лист | № докум. | Подп. | Дата | ТС-632.000 | Лист 5 |
|---|---|---|---|---|---|---|

Формат А4

| Инв. № подл. | Подпись и дата | Взам. инв. № | Инв. № дубл. | Подпись и дата |
|---|---|---|---|---|
| | | | | |

| Формат | Зона | Поз. | Обозначение | Наименование | Кол. на исполн. ТС-632.000- 10 | 11 | 12 | 13 | 14 | 15 | 16 | 17 | 18 | 19 | Примечание |
|---|---|---|---|---|---|---|---|---|---|---|---|---|---|---|---|
| | | | | Детали | | | | | | | | | | | |
| А3 | | 1 | ТС-592 -108 | Штуцер | 1 | 1 | 1 | | | | | | | | |
| | | | -135 | Штуцер | | | | 1 | | | | | | | |
| | | | -152 | Штуцер | | | | | | 1 | | | | | |
| А3 | | 3 | ТС-582 -04 | Отвод | 1 | 1 | 1 | | | | | | | | |
| | | | -06 | Отвод | | | | 1 | | | | | | | |
| | | | -07 | Отвод | | | | | 1 | 1 | | | | | |
| | | | -08 | Отвод | | | | | | | 1 | 1 | | | |
| | | | -09 | Отвод | | | | | | | | | 1 | 1 | |
| А3 | | 4 | ТС-632.001 -04 | Патрубок | 1 | 1 | 1 | | | | | | | | |
| | | | -05 | Патрубок | | | | 1 | | | | | | | |
| | | | -06 | Патрубок | | | | | 1 | 1 | | | | | |

| Изм. | Лист | № докум. | Подп. | Дата | ТС-632.000 | Лист 6 |
|---|---|---|---|---|---|---|

| Формат | Зона | Поз. | Обозначение | Наименование | Кол. на исполн. ТС-632.000- 10 | 11 | 12 | 13 | 14 | 15 | 16 | 17 | 18 | 19 | Примечание |
|---|---|---|---|---|---|---|---|---|---|---|---|---|---|---|---|
| А3 | | 4 | ТС-632.001 -07 | Патрубок | | | | | | | 1 | 1 | | | |
| | | | -08 | Патрубок | | | | | | | | | 1 | 1 | |
| | | | | | | | | | | | | | | | |
| | | | | Стандартные изделия | | | | | | | | | | | |
| | | | | | | | | | | | | | | | |
| | | 5 | | Задвижка Ду100; Ру2,5 | | | | | | | | | | | |
| | | | | 30с82нж1; ГОСТ 10738-76 | 1 | 1 | 1 | | | | | | | | |
| | | | | | | | | | | | | | | | |
| | | | | Задвижка Ду150; Ру2,5 | | | | | | | | | | | |
| | | | | 30с98нж1М; ГОСТ 10738-76 | | | | 1 | | | | | | | |
| | | | | | | | | | | | | | | | |
| | | | | Задвижка Ду300; Ру2,5 | | | | | | | | | | | |
| | | | | 31с512нж1; ГОСТ 10738-76 | | | | | | | | | 1 | 1 | |

| Изм. | Лист | № докум. | Подп. | Дата | ТС-632.000 | Лист 7 |
|---|---|---|---|---|---|---|

Формат А4

| Инв. № подл. | Подпись и дата | Взам. инв. № | Инв. № дубл. | Подпись и дата |
|---|---|---|---|---|
| | | | | |

| Формат | Зона | Поз. | Обозначение | Наименование | Кол. на исполн. ТС-632.000- 10 | 11 | 12 | 13 | 14 | 15 | 16 | 17 | 18 | 19 | Примечание |
|---|---|---|---|---|---|---|---|---|---|---|---|---|---|---|---|
| | | | | | | | | | | | | | | | |
| | | | | Прочие изделия | | | | | | | | | | | |
| | | | | | | | | | | | | | | | |
| | | 5 | | Задвижка Ду200; Ру2,5 | | | | | | | | | | | |
| | | | | 30с65нж1; ТУ26-07-1215-79 | | | | | 1 | 1 | | | | | |
| | | | | | | | | | | | | | | | |
| | | | | Задвижка Ду250; Ру2,5 | | | | | | | | | | | |
| | | | | 30с65нж1; ТУ26-07-1215-79 | | | | | | | 1 | 1 | | | |

| Изм. | Лист | № докум. | Подп. | Дата | ТС-632.000 | Лист 8 |
|---|---|---|---|---|---|---|

Рсх.32040 л.29

2398-03 29

| Формат | Зона | Поз. | Обозначение | Наименование | Кол. на исполн. ТС-632.000- 20 | 21 | 22 | 23 | 24 | 25 | 26 | 27 | 28 | 29 | Примечание |
|---|---|---|---|---|---|---|---|---|---|---|---|---|---|---|---|
| | | | | | | | | | | | | | | | |
| | | | | Документация | | | | | | | | | | | |
| | | | | | | | | | | | | | | | |
| А3 | | | ТС-630Д | Технические требования | X | X | X | X | X | X | X | X | X | X | |
| | | | | | | | | | | | | | | | |
| А3 | | | ТС-632.000СБ | Сборочный чертеж | X | X | X | X | X | X | X | X | X | X | |
| | | | | | | | | | | | | | | | |
| | | | | Сборочные единицы | | | | | | | | | | | |
| | | | | | | | | | | | | | | | |
| А3 | | 2 | ТС-588.000 -212 | Тройник | 1 | | | | | | | | | | |
| | | | | | | | | | | | | | | | |
| | | | | Детали | | | | | | | | | | | |
| | | | | | | | | | | | | | | | |
| А3 | | 1 | ТС-592 -026 | Штуцер | | 1 | | | | | | | | | |
| | | | -028 | Штуцер | | | 1 | | | | | | | | |
| | | | -030 | Штуцер | | | | 1 | | | | | | | |
| | | | | | | | | | | | | | | | |
| | | | | | | | | | | | | | | | |

| Изм. | Лист | № докум. | Подп. | Дата | ТС-632.000 | Лист 9 |
|---|---|---|---|---|---|---|

Формат А4

| Инв. № подл. | Подпись и дата | Взам. инв. № | Инв. № дубл. | Подпись и дата |
|---|---|---|---|---|
| | | | | |

| Формат | Зона | Поз. | Обозначение | Наименование | Кол. на исполн. ТС-632.000- 20 | 21 | 22 | 23 | 24 | 25 | 26 | 27 | 28 | 29 | Примечание |
|---|---|---|---|---|---|---|---|---|---|---|---|---|---|---|---|
| А3 | | 1 | ТС-592 -032 | Штуцер | | | | | 1 | | | | | | |
| | | | -060 | Штуцер | | | | | | 1 | | | | | |
| | | | -061 | Штуцер | | | | | | | 1 | | | | |
| | | | -062 | Штуцер | | | | | | | | 1 | | | |
| | | | -070 | Штуцер | | | | | | | | | 1 | | |
| | | | -093 | Штуцер | | | | | | | | | | 1 | |
| | | | | | | | | | | | | | | | |
| А3 | | 3 | ТС-582 | Отвод | | | | | | 1 | 1 | 1 | | | |
| | | | -01 | Отвод | | | | | | | | | 1 | | |
| | | | -03 | Отвод | | | | | | | | | | 1 | |
| | | | -09 | Отвод | 1 | | | | | | | | | | |
| А3 | | 3 | ТС-584 -03 | Отвод | | 1 | 1 | 1 | 1 | | | | | | |
| | | | | | | | | | | | | | | | |
| А3 | | 4 | ТС-632.001 | Патрубок | | 1 | 1 | 1 | 1 | | | | | | |
| | | | -01 | Патрубок | | | | | | 1 | 1 | 1 | | | |
| | | | -02 | Патрубок | | | | | | | | | 1 | | |
| | | | | | | | | | | | | | | | |
| | | | | | | | | | | | | | | | |

| Изм. | Лист | № докум. | Подп. | Дата | ТС-632.000 | Лист 10 |
|---|---|---|---|---|---|---|

23378-03 30

Ф.а. 32040 л. 30

| Формат | Зона | Поз. | Обозначение | Наименование | Кол. на исполн. ТС-632.000- 20 | 21 | 22 | 23 | 24 | 25 | 26 | 27 | 28 | 29 | Примечание |
|---|---|---|---|---|---|---|---|---|---|---|---|---|---|---|---|
| 13 | | 4 | ТС-632.001 -03 | Патрубок | | | | | | | | | | 1 | |
| | | | -08 | Патрубок | 1 | | | | | | | | | | |
| | | | | | | | | | | | | | | | |
| | | | | Стандартные изделия | | | | | | | | | | | |
| | | | | | | | | | | | | | | | |
| | | 5 | | Задвижка Ду50; Ру6,4 | | | | | | | | | | | |
| | | | | 30с76нж4М; ГОСТ 10926-75 | | | | | | | | | 1 | | |
| | | | | | | | | | | | | | | | |
| | | | | Задвижка Ду80; Ру6,4 | | | | | | | | | | | |
| | | | | 30с76нж4М; ГОСТ 10926-75 | | | | | | | | | | 1 | |
| | | | | | | | | | | | | | | | |
| | | | | Задвижка Ду300; Ру2,5 | | | | | | | | | | | |
| | | | | 31с512нж4; ГОСТ 10738-76 | 1 | | | | | | | | | | |

| Изм. | Лист | № докум. | Подп. | Дата | ТС-632.000 | Лист 11 |
|---|---|---|---|---|---|---|

Формат А4

| Инв. № подл. | Подпись и дата | Взам. инв. № | Инв. № дубл. | Подпись и дата |
|---|---|---|---|---|
| | | | | |

| Формат | Зона | Поз. | Обозначение | Наименование | Кол. на исполн. ТС-632.000 20 | 21 | 22 | 23 | 24 | 25 | 26 | 27 | 28 | 29 | Примечание |
|---|---|---|---|---|---|---|---|---|---|---|---|---|---|---|---|
| | | | | | | | | | | | | | | | |
| | | | | Прочие изделия | | | | | | | | | | | |
| | | | | | | | | | | | | | | | |
| | | 5 | | Вентиль Ду25; Ру6,4 | | | | | | | | | | | |
| | | | | 15с27нж43; ТУ26-07-1221-79 | | 1 | 1 | 1 | 1 | | | | | | |
| | | | | | | | | | | | | | | | |
| | | | | Вентиль Ду40; Ру6,4 | | | | | | | | | | | |
| | | | | 15с27нж43; ТУ26-07-1221-79 | | | | | | 1 | 1 | 1 | | | |

| Изм. | Лист | № докум. | Подп. | Дата | ТС-632.000 | Лист 12 |
|---|---|---|---|---|---|---|

23398-03 31

Вып. 32040 л. 31

| Формат | Зона | Поз. | Обозначение | Наименование | Кол. на исполн. ТС-632.000- 30 | 31 | 32 | 33 | 34 | 35 | 36 | 37 | 38 | 39 | Примечание |
|---|---|---|---|---|---|---|---|---|---|---|---|---|---|---|---|
| | | | | | | | | | | | | | | | |
| | | | | Документация | | | | | | | | | | | |
| | | | | | | | | | | | | | | | |
| А3 | | | ТС-630Э | Технические требования | X | X | X | X | X | X | X | X | X | X | |
| | | | | | | | | | | | | | | | |
| А3 | | | ТС-632.000 СБ | Сборочный чертеж | X | X | X | X | X | X | X | X | X | X | |
| | | | | | | | | | | | | | | | |
| | | | | Сборочные единицы | | | | | | | | | | | |
| | | | | | | | | | | | | | | | |
| А3 | | 2 | ТС-588.000 -078 | Тройник | | | | | 1 | | | | | | |
| | | | -103 | Тройник | | | | | | | 1 | | | | |
| | | | -120 | Тройник | | | | | | | | 1 | | | |
| | | | -139 | Тройник | | | | | | | | | 1 | | |
| | | | -166 | Тройник | | | | | | | | | | 1 | |
| | | | | | | | | | | | | | | | |
| | | | | | | | | | | | | | | | |
| | | | | | | | | | | | | | | | |
| | | | | | | | | | | | | | | | |
| | | | | | | | | | | | | | | | |

| Изм. | Лист | №докум. | Подп. | Дата | ТС-632.000 | Лист 13 |
|---|---|---|---|---|---|---|

Формат А4

| Инв.№подл. | Подпись и дата | Взам.инв.№ | Инв.№дубл. | Подпись и дата |
|---|---|---|---|---|

| Формат | Зона | Поз. | Обозначение | Наименование | Кол. на исполн. ТС-632.000- 30 | 31 | 32 | 33 | 34 | 35 | 36 | 37 | 38 | 39 | Примечание |
|---|---|---|---|---|---|---|---|---|---|---|---|---|---|---|---|
| | | | | | | | | | | | | | | | |
| | | | | Детали | | | | | | | | | | | |
| | | | | | | | | | | | | | | | |
| А3 | | 1 | ТС-593 -093 | Штуцер | 1 | | | | | | | | | | |
| | | | -109 | Штуцер | | 1 | 1 | 1 | | | | | | | |
| | | | -153 | Штуцер | | | | | | 1 | | | | | |
| | | | | | | | | | | | | | | | |
| А3 | | 3 | ТС-582 -03 | Отвод | 1 | | | | | | | | | | |
| | | | -04 | Отвод | | 1 | 1 | 1 | | | | | | | |
| | | | -06 | Отвод | | | | | 1 | | | | | | |
| | | | -07 | Отвод | | | | | | 1 | 1 | | | | |
| | | | -08 | Отвод | | | | | | | | 1 | 1 | | |
| | | | -09 | Отвод | | | | | | | | | | 1 | |
| | | | | | | | | | | | | | | | |
| А3 | | 4 | ТС-632.001 -03 | Патрубок | 1 | | | | | | | | | | |
| | | | -04 | Патрубок | | 1 | 1 | 1 | | | | | | | |
| | | | | | | | | | | | | | | | |
| | | | | | | | | | | | | | | | |

| Изм. | Лист | №докум. | Подп. | Дата | ТС-632.000 | Лист 14 |
|---|---|---|---|---|---|---|

23.54.8-03 32

Ва.32040 л.32

| Формат | Зона | Поз. | Обозначение | Наименование | Кол. на исполн. ТС-632.000- 30 | 31 | 32 | 33 | 34 | 35 | 36 | 37 | 38 | 39 | Примечание |
|---|---|---|---|---|---|---|---|---|---|---|---|---|---|---|---|
| А3 | | 4 | ТС-632.001 -05 | Патрубок | | | | | 1 | | | | | | |
| | | | -06 | Патрубок | | | | | | 1 | 1 | | | | |
| | | | -07 | Патрубок | | | | | | | | 1 | 1 | | |
| | | | -08 | Патрубок | | | | | | | | | | 1 | |
| | | | | Стандартные изделия | | | | | | | | | | | |
| | | 5 | | Задвижка Ду80; Ру6,4 | | | | | | | | | | | |
| | | | | 30с76нж4М; ГОСТ10926-75 | 1 | | | | | | | | | | |
| | | | | Задвижка Ду100; Ру2,5 | | | | | | | | | | | |
| | | | | 30с82нж1; ГОСТ10738-76 | | 1 | 1 | 1 | | | | | | | |
| | | | | Задвижка Ду150; Ру2,5 | | | | | | | | | | | |
| | | | | 30с98нж4М; ГОСТ10738-76 | | | | | 1 | | | | | | |

| Изм. | Лист | № докум. | Подп. | Дата |
|---|---|---|---|---|

ТС-632.000 Лист 15

Формат А4

Инв. № подл. | Подпись и дата | Взам. инв. № | Инв. № дубл. | Подпись и дата

| Формат | Зона | Поз. | Обозначение | Наименование | Кол. на исполн. ТС-632.000- 30 | 31 | 32 | 33 | 34 | 35 | 36 | 37 | 38 | 39 | Примечание |
|---|---|---|---|---|---|---|---|---|---|---|---|---|---|---|---|
| | | 5 | | Задвижка Ду300; Ру2,5 | | | | | | | | | | | |
| | | | | 31с512нж4; ГОСТ10738-76 | | | | | | | | | | 1 | |
| | | | | Прочие изделия | | | | | | | | | | | |
| | | 5 | | Задвижка Ду200; Ру2,5 | | | | | | | | | | | |
| | | | | 30с65нж4; ТУ26-07-1215-79 | | | | | | 1 | 1 | | | | |
| | | | | Задвижка Ду250; Ру2,5 | | | | | | | | | | | |
| | | | | 30с65нж4; ТУ26-07-1215-79 | | | | | | | | 1 | 1 | | |

| Изм. | Лист | № докум. | Подп. | Дата |
|---|---|---|---|---|

ТС-632.000 Лист 16

Тп.32040 ч.33

23396-03 33

| Формат | Зона | Поз. | Обозначение | Наименование | Кол. на исполн. ТС-632.000- 40 | | | | | | | | | | Примечание |
|---|---|---|---|---|---|---|---|---|---|---|---|---|---|---|---|
| | | | | Документация | | | | | | | | | | | |
| А3 | | | ТС-630Э | Технические требования | X | X | X | X | X | X | X | X | X | X | |
| А3 | | | ТС-632.000СБ | Сборочный чертеж | X | X | X | X | X | X | X | X | X | X | |
| | | | | Сборочные единицы | | | | | | | | | | | |
| А3 | | 2 | ТС-588.000 -191 | Тройник | 1 | | | | | | | | | | |
| | | | | Детали | | | | | | | | | | | |
| А3 | | 3 | ТС-582 -09 | Отвод | 1 | | | | | | | | | | |
| А3 | | 4 | ТС-632.001 -08 | Патрубок | 1 | | | | | | | | | | |

| Изм. | Лист | № докум. | Подп. | Дата | ТС-632.000 | Лист 17 |
|---|---|---|---|---|---|---|

Формат А4

| Инв. № подл. | Подпись и дата | Взам. инв. № | Инв. № дубл. | Подпись и дата |
|---|---|---|---|---|
| | | | | |

| Формат | Зона | Поз. | Обозначение | Наименование | Кол. на исполн. ТС-632.000 40 | | | | | | | | | | Примечание |
|---|---|---|---|---|---|---|---|---|---|---|---|---|---|---|---|
| | | | | Стандартные изделия | | | | | | | | | | | |
| | | 5 | | Задвижка Ду300; Ру25 | | | | | | | | | | | |
| | | | | 31с512нж, ГОСТ 10738-76 | 1 | | | | | | | | | | |

| Изм. | Лист | № докум. | Подп. | Дата | ТС-632.000 | Лист 18 |
|---|---|---|---|---|---|---|

23.48-03 34

Вх. 32040 л.34

ТС-632.000 СБ

Рис.1

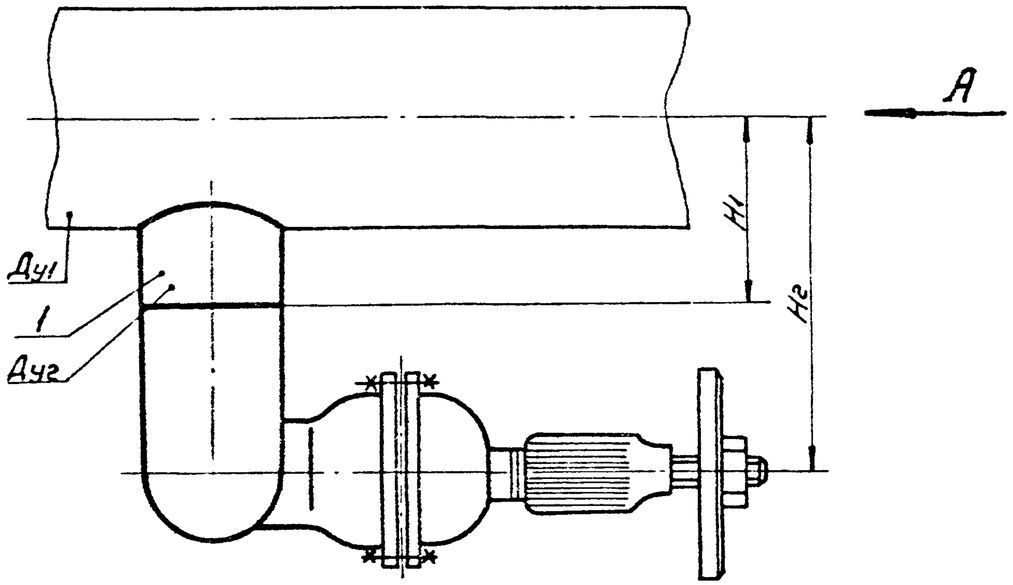


Рис.2

остальное см. рис.1

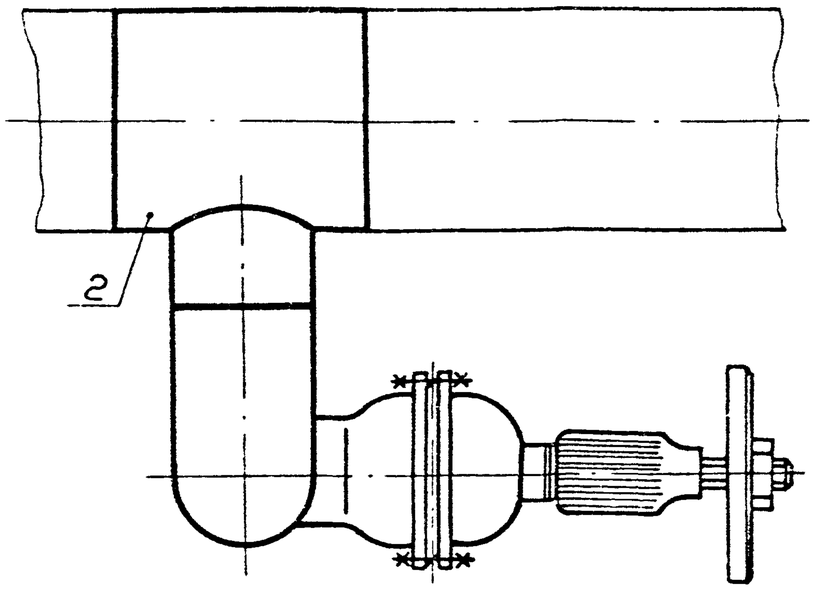


Вид А

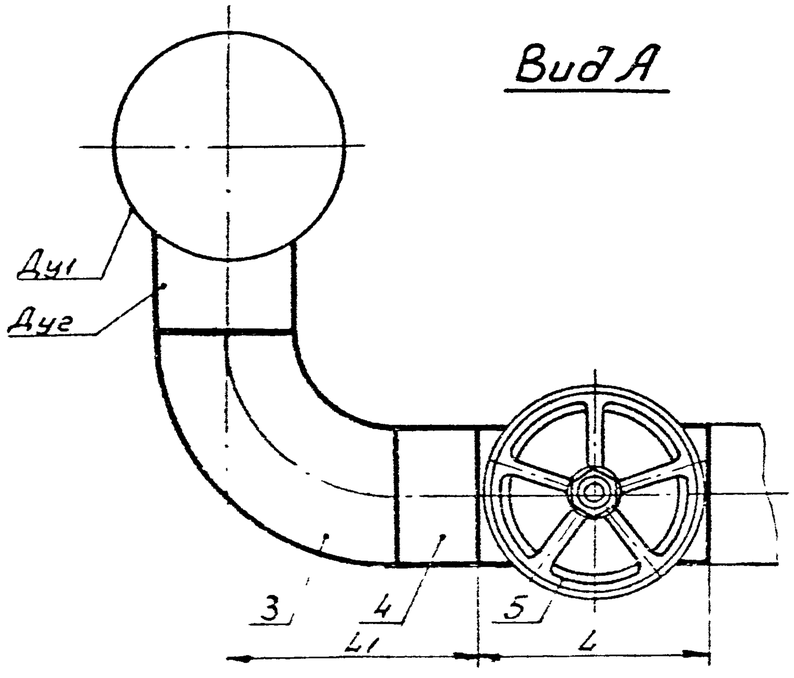


Технические требования см. ТС-630Д

Таблицу исполнений см. лист 3

Вх. 32040 л.35

| | | | | | | | | |
|---|---|---|---|---|---|---|---|---|
| | | | | | ТС-632.000 СБ | | | |
| Изм. | Лист | №докум. | Подп. | Дата | Штуцер и арматура на водяной тепловой сети и конденсатопроводе с отводом (спускник) Сборочный чертеж | Лит. | Масса | Масштаб |
| Разраб. | | Распутная | | 11.87 | | | См. табл. | — |
| Провер. | | Филимонова | | 11.87 | | | | |
| Т.контр. | | Зак | | 11.87 | | Лист 1 | Листов 3 | |
| Гл.спец. | | Зак | | 11.87 | | СЗО ВНИПИЭНЕРГОПРОМ | | |
| Н.контр. | | Клюев | | 11.87 | | | | |
| Утв. | | Масюков | | 11.87 | | | | |

Копировал Гоцев 23398-03 35 Формат А3

ТС 632.000 СБ

Рис.3

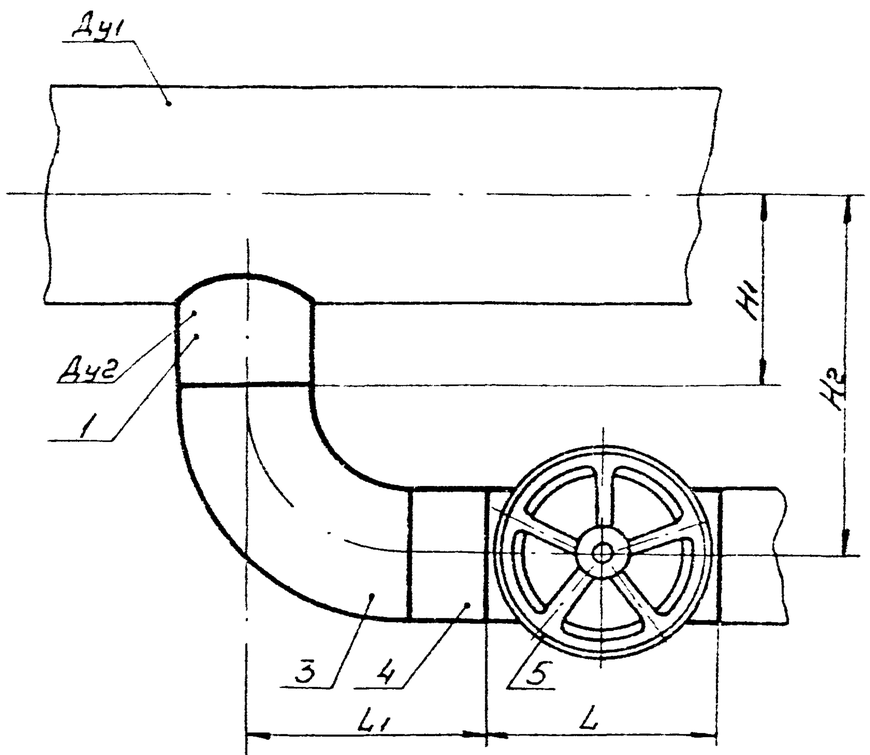


Рис.4

остальное см. рис.3

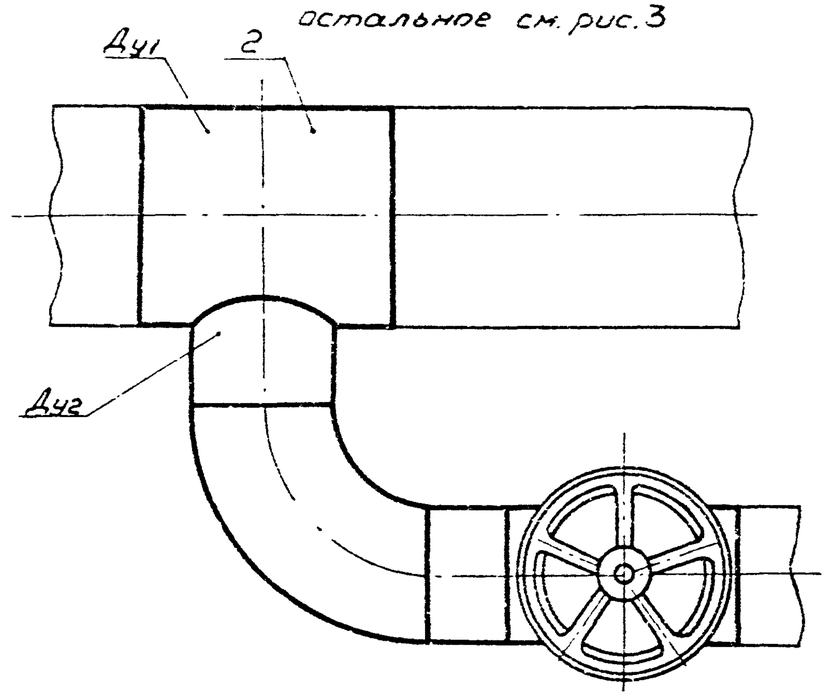


А

Вид А

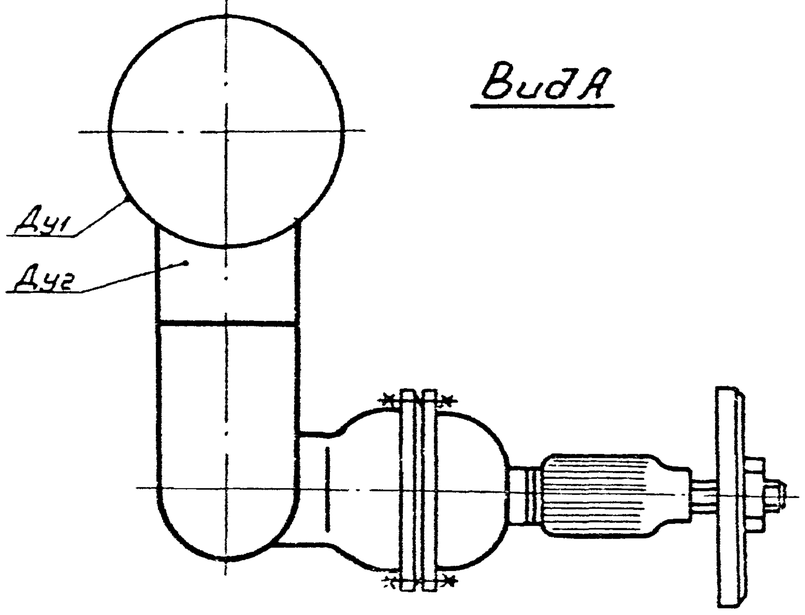


Технические требования см. ТС-630Д

Таблицу исполнений см. лист 3

Вх. 32040 л.36

| Изм | Лист | №докум. | Подп. | Дата | ТС-632.000 СБ | Лист 2 |
|---|---|---|---|---|---|---|

Копировал Фрол-

23398-03 36 Формат А3

| Обозначение при условном давлении Ру МПа (кгс/см²) 1,6(16) | Рис. | Обозначение при условном давлении Ру МПа кгс/см²) 2,5(25) | Рис. | Условный проход основного трубопровода Ду1 | Ответвление Дуг | Ответвление Дн2×S | L | H1 | L1 | H2 | Масса, кг Ру1,6 МПа | Масса, кг Ру2,5 МПа |
|---|---|---|---|---|---|---|---|---|---|---|---|---|
| ТС-632.000 | | -21 | | 32 | | | | 120 | | 170 | | |
| -01 | | -22 | | 40 | 25 | 32×4 | 200 | 125 | | 175 | 12,3 | 12,2 |
| -02 | | -23 | | 50 | | | | 130 | | 180 | | |
| -03 | | -24 | | 65 | | | | 140 | | 190 | | |
| -04 | | -25 | | 80 | | | | 145 | | 205 | | |
| -05 | | -26 | | 100 | 40 | 45×5 | 225 | 155 | 260 | 215 | 20,7 | 20,7 |
| -06 | | -27 | | 125 | | | | 170 | | 230 | | |
| -07 | 1и3 | -28 | 1и3 | 150 | 50 | 57×5 | 250 | 180 | 275 | 255 | 33,5 | 33,5 |
| -08 | | -29 | | 200 | 80 | 89×4,5 | 310 | 210 | 320 | 330 | 54,3 | 54,3 |
| -09 | | -30 | | 250 | | | | 240 | | 360 | | |
| -10 | | -31 | | 300 | | | | 285 | | 435 | | |
| -11 | | -32 | | 350 | 100 | 108×6 | 300 | 310 | 350 | 460 | 53,4 | 53,4 |
| -12 | | -33 | | 400 | | | | 335 | | 485 | | |
| -13 | | -34 | 2и4 | 500 | 150 | 159×7 | 350 | 385 | 425 | 610 | 130,1 | 198,5 |
| -14 | 2и4 | -35 | 1и3 | 600 | 200 | 219×7 | 370 | 455 | 500 | 755 | 236,4 | 129,9 |
| -15 | 1и3 | -36 | | 700 | | | | 500 | | 800 | 129,9 | 253,6 |
| -16 | | -37 | | 800 | 250 | 273×8 | 420 | 550 | 575 | 925 | 320,8 | 367,1 |
| -17 | | -38 | | 900 | | | | 600 | | 975 | 386,3 | 420,4 |
| -18 | 2и4 | -39 | 2и4 | 1000 | | | | 670 | | 1120 | 832,5 | 906,5 |
| -19 | | -40 | | 1200 | 300 | 325×10 | 500 | 770 | 650 | 1220 | 933,5 | 1118,2 |
| -20 | | — | | 1400 | | | | 870 | | 1320 | 991,3 | — |

Пример условного обозначения штуцера и арматуры на водяной тепловой сети и конденсатопроводе с отводом для трубопровода Ду1 600мм; Ру 1,6 МПа; t ≤ 200°С и ответвления Дуг 200мм, выполняемого по рисунку 4

ТС-632.000-14 Спускник $\frac{600}{200}$ (1,6) - 4

Вх.32040 л.37

| Изм. | Лист | № докум. | Подп. | Дата | ТС-632.000 С6 | Лист 3 |
|---|---|---|---|---|---|---|

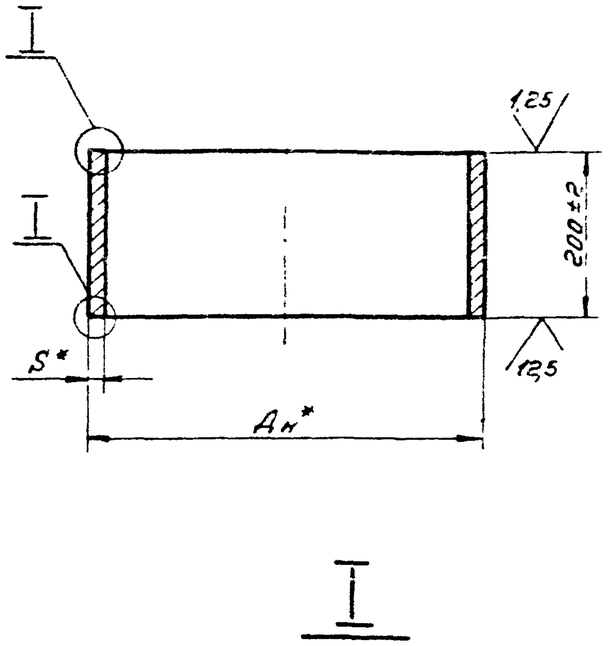


Размеры в мм

| Обозначение | Дн* | S* | Материал | Масса, кг |
|---|---|---|---|---|
| ТС-632.001 | 32 | 4 | Труба $\frac{Дн \times S\ ГОСТ\ 8734-75}{В\ 20\ ГОСТ\ 8733-87}$ | 0,6 |
| -01 | 45 | 5 | | 1,0 |
| -02 | 57 | | Труба $\frac{Дн \times S\ ГОСТ\ 8732-78}{В\ 20\ ГОСТ\ 8731-87}$ | 1,3 |
| -03 | 89 | 4,5 | | 1,9 |
| -04 | 108 | 6 | | 3,0 |
| -05 | 159 | 7 | | 5,2 |
| -06 | 219 | | | 7,3 |
| -07 | 273 | 8 | | 10,5 |
| -08 | 325 | 10 | | 15,5 |
| -09 | 426 | 14 | | 28,5 |

* Размеры для справок

Для S 9мм

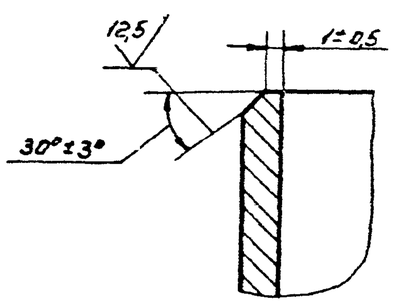


Для S>9мм

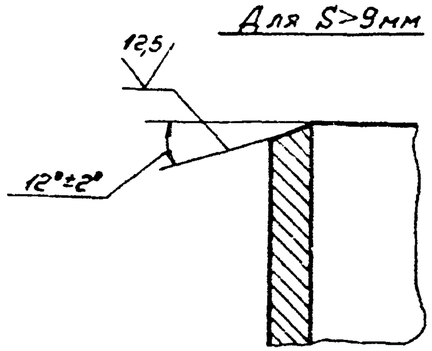


Вх. 32040 л.38

| | | | | | | | | |
|---|---|---|---|---|---|---|---|---|
| Изм. | Лист | №докум. | Подп. | Дата | ТС-632.001 | | | |
| Разраб. | | Шустов | | 11.87 | Патрубок | Лит. | Масса | Масштаб |
| Пров. | | Деменев | | 11.87 | | | См. табл. | — |
| Т.контр. | | Зол. | | 11.87 | | Лист | Листов 1 | |
| Н.контр. | | Зол. | | | см. таблицу | СЗО ВНИПИЭНЕРГОПРОМ | | |
| Утв. | | Кадров В. | | 11.87 | | | | |
| | | Московов | | 11.87 | | | | |

Копировал Грек 23398-03 38 Формат А3

| Формат | Зона | Поз | Обозначение | Наименование | Кол. на исполн. ТС-633.000- | | | | | | | | | | Примечание |
|---|---|---|---|---|---|---|---|---|---|---|---|---|---|---|---|
| | | | | | – | 01 | 02 | 03 | 04 | 05 | 06 | 07 | 08 | 09 | |
| | | | | Документация | | | | | | | | | | | |
| А3 | | | ТС-630Э | Технические требования | X | X | X | X | X | X | X | X | X | X | |
| А3 | | | ТС-633.000 СБ | Сборочный чертеж | X | X | X | X | X | X | X | X | X | X | |
| | | | | Детали | | | | | | | | | | | |
| А3 | | 1 | ТС-592 -058 | Штуцер | 1 | | | | | | | | | | |
| | | | -059 | Штуцер | | 1 | | | | | | | | | |

Исполнения 10....19 см. листы 4....6
20....29 см. листы 7....9
30.....36 см. листы 10....12

| Изм | Лист | № докум. | Подп. | Дата | ТС-633.000 | | |
|---|---|---|---|---|---|---|---|
| Разраб. | | Распутная | | 11.87 | Штуцер и арматура для гидропневматической промывки водяной тепловой сети (спускник) | Лит. | Лист 1 | Листов 12 |
| Провер. | | Ремнева | | 11.87 | | СЗО ВНИПИЭНЕРГОПРОМ | |
| Гл.констр. | | Черепанова | | 11.87 | | | |
| Н.контр. | | Клюев | | 11.87 | | | |
| Утв. | | Масюков | | 11.87 | | | |

Формат А4

| Инв. № подл. | Подпись и дата | Взам. инв. № | Инв. № дубл. | Подпись и дата |
|---|---|---|---|---|
| | | | | |

| Формат | Зона | Поз | Обозначение | Наименование | Кол. на исполн. ТС-633 000- | | | | | | | | | | Примечание |
|---|---|---|---|---|---|---|---|---|---|---|---|---|---|---|---|
| | | | | | – | 01 | 02 | 03 | 04 | 05 | 06 | 07 | 08 | 09 | |
| А3 | | 1 | ТС-592 -060 | Штуцер | | | 1 | | | | | | | | |
| | | | -088 | Штуцер | | | | 1 | | | | | | | |
| | | | -090 | Штуцер | | | | | 1 | 1 | | | | | |
| | | | -104 | Штуцер | | | | | | | 1 | | | | |
| | | | -106 | Штуцер | | | | | | | | 1 | | | |
| | | | -146 | Штуцер | | | | | | | | | 1 | | |
| | | | -147 | Штуцер | | | | | | | | | | 1 | |
| | | | | Стандартные изделия | | | | | | | | | | | |
| | | 3 | | Задвижка Ду80; Ру6,4 30с76нж1М; ГОСТ10926-75 | | | | 1 | 1 | 1 | | | | | |
| | | | | Задвижка Ду100; Ру2,5 30с82нж1; ГОСТ10738-76 | | | | | | | 1 | 1 | | | |

| Изм | Лист | № докум. | Подп. | Дата | ТС-633.000 | Лист 2 |
|---|---|---|---|---|---|---|

23398-03 39

Вх. 32040 л.39

| Формат | Зона | Поз | Обозначение | Наименование | Кол. на исполн. ТС-633.000- | | | | | | | | | | Примечание |
|---|---|---|---|---|---|---|---|---|---|---|---|---|---|---|---|
| | | | | | – | 01 | 02 | 03 | 04 | 05 | 06 | 07 | 08 | 09 | |
| | | | | Прочие изделия | | | | | | | | | | | |
| А3 | | 3 | | Вентиль Ду 40; Ру 6,4 15с 27нж43; ТУ26-07-1221-79 | 1 | 1 | 1 | | | | | | | | |
| | | | | Задвижка Ду 200; Ру 2,5 30с 65нж1; ТУ26-07-1215-79 | | | | | | | | | 1 | 1 | |

| Изм | Лист | № докум. | Подп | Дата | ТС-633.000 | Лист 3 |
|---|---|---|---|---|---|---|

Формат А4

| Инв. № подл | Подпись и дата | Взам. инв. № | Инв. № дубл | Подпись и дата |
|---|---|---|---|---|
| | | | | |

| Формат | Зона | Поз | Обозначение | Наименование | Кол. на исполн. ТС-633.000- | | | | | | | | | | Примечание |
|---|---|---|---|---|---|---|---|---|---|---|---|---|---|---|---|
| | | | | | 10 | 11 | 12 | 13 | 14 | 15 | 16 | 17 | 18 | 19 | |
| | | | | Документация | | | | | | | | | | | |
| А3 | | | ТС-630Э | Технические требования | X | X | X | X | X | X | X | X | X | X | |
| А3 | | | ТС-633.000СБ | Сборочный чертеж | X | X | X | X | X | X | X | X | X | X | |
| | | | | Сборочные единицы | | | | | | | | | | | |
| А3 | | 2 | ТС-588.000 -088 | Тройник | | | 1 | | | | | | | | |
| | | | -107 | Тройник | | | | 1 | | | | | | | |
| | | | -123 | Тройник | | | | | 1 | | | | | | |
| | | | -142 | Тройник | | | | | | 1 | | | | | |
| | | | -171 | Тройник | | | | | | | 1 | | | | |
| | | | -196 | Тройник | | | | | | | | 1 | | | |
| | | | -216 | Тройник | | | | | | | | | 1 | | |

| Изм | Лист | № докум. | Подп. | Дата | ТС-633.000 | Лист 4 |
|---|---|---|---|---|---|---|

Инв. 32040 л. 40

23398-03 40

| Формат | Зона | Поз. | Обозначение | Наименование | Кол. на исполн. ТС-633.000- 10 | 11 | 12 | 13 | 14 | 15 | 16 | 17 | 18 | 19 | Примечание |
|---|---|---|---|---|---|---|---|---|---|---|---|---|---|---|---|
| | | | | Детали | | | | | | | | | | | |
| А3 | | 1 | ТС-592 -058 | Штуцер | | | | | | | | | | 1 | |
| | | | -149 | Штуцер | 1 | | | | | | | | | | |
| | | | -164 | Штуцер | | 1 | | | | | | | | | |
| | | | | Стандартные изделия | | | | | | | | | | | |
| | | 3 | | Задвижка Ду300; Ру2,5 | | | | | | | | | | | |
| | | | | 31с512нж1; ГОСТ10738-76 | | | | 1 | 1 | 1 | | | | | |
| | | | | Задвижка Ду400; Ру2,5 | | | | | | | | | | | |
| | | | | 30с507нж1; ГОСТ10738-76 | | | | | | | 1 | 1 | 1 | | |

| Изм. | Лист | №докум. | Подп. | Дата | ТС-633.000 | Лист 5 |
|---|---|---|---|---|---|---|

Формат А4

| Инв.№ подл. | Подпись и дата | Взамен инв.№ | Инв.№ дубл. | Подпись и дата |
|---|---|---|---|---|
| | | | | |

| Формат | Зона | Поз. | Обозначение | Наименование | Кол. на исполн. ТС-633.000- 10 | 11 | 12 | 13 | 14 | 15 | 16 | 17 | 18 | 19 | Примечание |
|---|---|---|---|---|---|---|---|---|---|---|---|---|---|---|---|
| | | | | Прочие изделия | | | | | | | | | | | |
| | | 3 | | Вентиль Ду40; Ру6,4 | | | | | | | | | | | |
| | | | | 15с27нж3; ТУ26-07-1221-79 | | | | | | | | | | 1 | |
| | | | | Задвижка Ду200; Ру2,5 | | | | | | | | | | | |
| | | | | 30с65нж1; ТУ26-07-1215-79 | 1 | | | | | | | | | | |
| | | | | Задвижка Ду250; Ру2,5 | | | | | | | | | | | |
| | | | | 30с65нж1; ТУ26-07-1215-79 | | 1 | 1 | | | | | | | | |

| Изм. | Лист | №докум. | Подп. | Дата | ТС-633.000 | Лист 6 |
|---|---|---|---|---|---|---|

23398-03 41

Вос. 32040 л. 41

| Формат | Зона | Поз | Обозначение | Наименование | Кол на исполн. ТС-633.000- 20 | 21 | 22 | 23 | 24 | 25 | 26 | 27 | 28 | 29 | Примечание |
|---|---|---|---|---|---|---|---|---|---|---|---|---|---|---|---|
| | | | | Документация | | | | | | | | | | | |
| А3 | | | ТС-630Э | Технические требования | X | X | X | X | X | X | X | X | X | X | |
| А3 | | | ТС-633.000 СБ | Сборочный чертеж | X | X | X | X | X | X | X | / | X | X | |
| | | | | Сборочные единицы | | | | | | | | | | | |
| А3 | | 2 | ТС-588.000 -014 | Тройник | | | | 1 | | | | | | | |
| | | | -043 | Тройник | | | | | | | | 1 | | | |
| | | | -065 | Тройник | | | | | | | | | | 1 | |
| | | | | Детали | | | | | | | | | | | |
| А3 | | 1 | ТС-592 -059 | Штуцер | 1 | | | | | | | | | | |

| Изм | Лист | № докум. | Подп. | Дата | ТС-633.000 | Лист 7 |
|---|---|---|---|---|---|---|

Формат А4

| Инв. № подл. | Подпись и дата | Взам. инв. № | Инв. № дубл. | Подпись и дата |
|---|---|---|---|---|
| | | | | |

| Формат | Зона | Поз | Обозначение | Наименование | Кол. на исполн. ТС-633.000- 20 | 21 | 22 | 23 | 24 | 25 | 26 | 27 | 28 | 29 | Примечание |
|---|---|---|---|---|---|---|---|---|---|---|---|---|---|---|---|
| А3 | | 1 | ТС-592 -060 | Штуцер | | 1 | | | | | | | | | |
| | | | -089 | Штуцер | | | 1 | | | | | | | | |
| | | | -091 | Штуцер | | | | | 1 | | | | | | |
| | | | -105 | Штуцер | | | | | | 1 | | | | | |
| | | | -107 | Штуцер | | | | | | | 1 | | | | |
| | | | -148 | Штуцер | | | | | | | | | 1 | | |
| | | | | Стандартные изделия | | | | | | | | | | | |
| | | 3 | | Задвижка Ду80; Ру6,4 | | | | | | | | | | | |
| | | | | 30с76нж1М; ГОСТ10926-75 | | | 1 | 1 | 1 | | | | | | |
| | | | | Задвижка Ду100; Ру2,5 | | | | | | | | | | | |
| | | | | 30с82нж1; ГОСТ10738-76 | | | | | | 1 | 1 | | | | |

| Изм | Лист | № докум. | Подп. | Дата | ТС-633.000 | Лист 8 |
|---|---|---|---|---|---|---|

Инв. 32040 л. 42

33-58-03 42

| Формат | Зона | Поз | Обозначение | Наименование | Кол. на исполн. ТС-633.000- 20 | 21 | 22 | 23 | 24 | 25 | 26 | 27 | 28 | 29 | Примечание |
|---|---|---|---|---|---|---|---|---|---|---|---|---|---|---|---|
| | | | | Прочие изделия | | | | | | | | | | | |
| | | 3 | | Вентиль Ду40; Ру6,4 15с27нж13; ТУ26-07-1221-79 | 1 | 1 | | | | | | | | | |
| | | | | Задвижка Ду200; Ру2,5 30с65нж1; ТУ26-07-1215-79 | | | | | | | | 1 | 1 | 1 | |

| Изм. | Лист | № докум. | Подп. | Дата | ТС-633.000 | Лист 9 |
|---|---|---|---|---|---|---|

Формат А4

| Инв. № подл. | Подпись и дата | Взам. инв. № | Инв. № дубл. | Подпись и дата |
|---|---|---|---|---|
| | | | | |

| Формат | Зона | Поз | Обозначение | Наименование | Кол. на исполн. ТС-633.000- 30 | 31 | 32 | 33 | 34 | 35 | 36 | | | | Примечание |
|---|---|---|---|---|---|---|---|---|---|---|---|---|---|---|---|
| | | | | Документация | | | | | | | | | | | |
| А3 | | | ТС-630Д | Технические требования | X | X | X | X | X | X | X | | | | |
| А3 | | | ТС-633.000СБ | Сборочный чертеж | X | X | X | X | X | X | X | | | | |
| | | | | Сборочные единицы | | | | | | | | | | | |
| А3 | | 2 | ТС-588.000 -080 | тройник | 1 | | | | | | | | | | |
| | | | -106 | тройник | | | 1 | | | | | | | | |
| | | | -122 | тройник | | | | 1 | | | | | | | |
| | | | -141 | тройник | | | | | 1 | | | | | | |
| | | | -170 | тройник | | | | | | 1 | | | | | |
| | | | -195 | тройник | | | | | | | 1 | | | | |

| Изм. | Лист | № докум. | Подп. | Дата | ТС-633.000 | Лист 10 |
|---|---|---|---|---|---|---|

23398-03 43

Инв. 32040 л. 43

| Формат | Зона | Поз. | Обозначение | Наименование | Кол. на исполн. ТС-633.000- 30 | 31 | 32 | 33 | 34 | 35 | 36 | | | | Примечание |
|---|---|---|---|---|---|---|---|---|---|---|---|---|---|---|---|
| | | | | Детали | | | | | | | | | | | |
| А3 | | 1 | ТС-592 -166 | Штуцер | | 1 | | | | | | | | | |
| | | | | Стандартные изделия | | | | | | | | | | | |
| | | 3 | | Задвижка Ду300; Ру2,5 30с512нж1; ГОСТ10738-76 | | | 1 | 1 | 1 | | | | | | |
| | | | | Задвижка Ду400; Ру2,5 30с507нж1; ГОСТ10738-76 | | | | | | 1 | 1 | | | | |

| Изм. | Лист | № докум. | Подп. | Дата | ТС-633.000 | Лист 11 |
|---|---|---|---|---|---|---|

Формат А4

| Инв. № подл. | Подпись и дата | Взам. инв. № | Инв. № дубл. | Подпись и дата |
|---|---|---|---|---|
| | | | | |

| Формат | Зона | Поз. | Обозначение | Наименование | Кол. на исполн. ТС-633.000- 30 | 31 | 32 | 33 | 34 | 35 | 36 | | | | Примечание |
|---|---|---|---|---|---|---|---|---|---|---|---|---|---|---|---|
| | | | | Прочие изделия | | | | | | | | | | | |
| | | 3 | | Задвижка Ду250; Ру2,5 30с65нж1; ТУ26-07-1215-79 | 1 | 1 | | | | | | | | | |

| Изм. | Лист | № докум. | Подп. | Дата | ТС-633.000 | Лист 12 |
|---|---|---|---|---|---|---|

Сер. 3.2040 л. 44

13393-03 ТУ

ТС-633.000 СБ

Рис 1

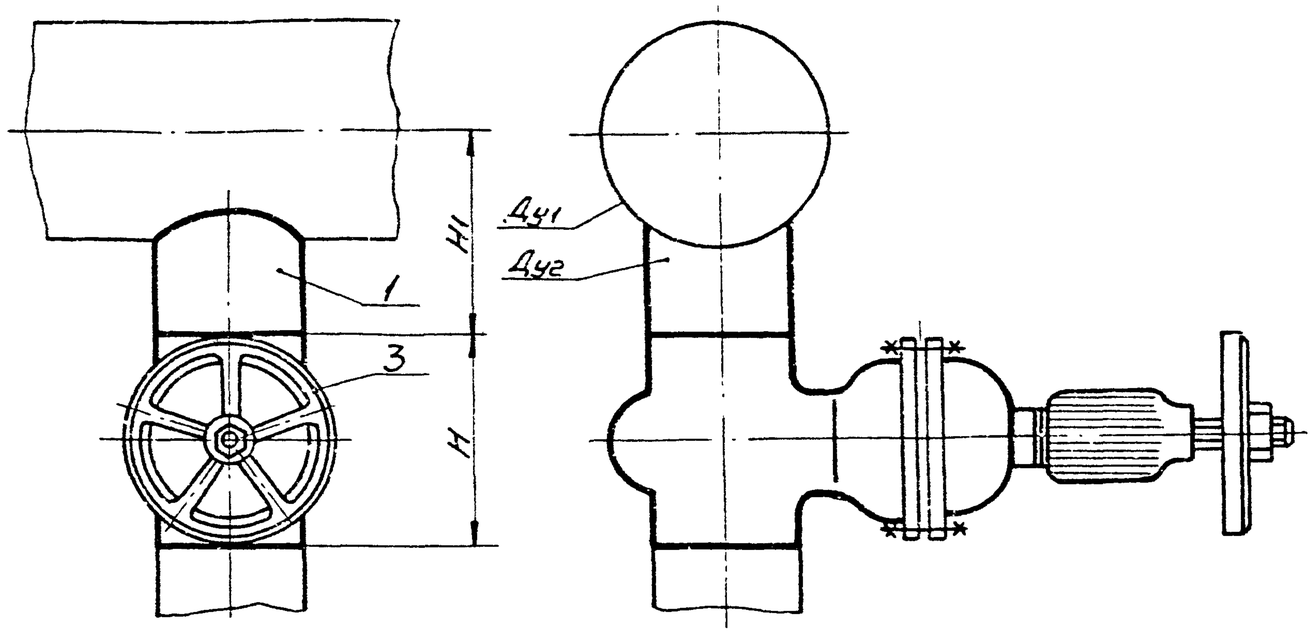


Рис.2

остальное см.рис.1

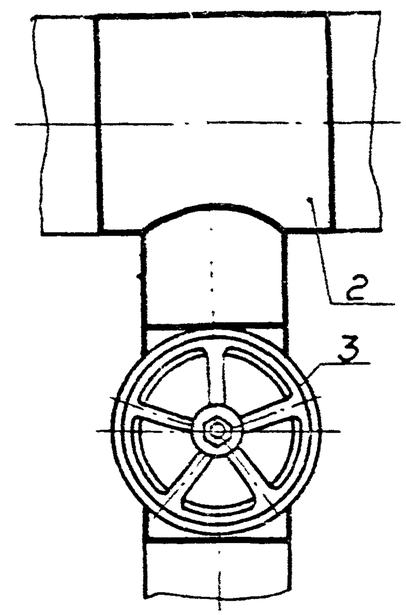


Технические требования см. ТС-630Д

Таблицу исполнений см. лист 2

Вх.32040 л.45

| | | | | | | | | |
|---|---|---|---|---|---|---|---|---|
| | | | | | ТС-633.000 СБ | | | |
| Изм. | Лист | №докум. | Подп. | Дата | Штуцер и арматура для гидропневматической промывки водяной тепловой сети (спускник) Сборочный чертеж | Лит. | Масса | Масштаб |
| Разраб. | | Сыромятников | | 11.87 | | | см. табл. | — |
| Пров.ер. | | Черепанов | | 11.87 | | | | |
| Т.контр. | | Зак | | 11.87 | | Лист 1 | Листов 2 | |
| Гл.спец. | | Зак | | 11.87 | | СЗО ВНИПИЭНЕРГОПРОМ | | |
| Н.контр. | | Клюев | | 11.87 | | | | |
| Утв. | | Масюков | | 11.87 | | | | |

Копировал: Гроф 23398-03 45 Формат А3

| Обозначение при условном давлении Ру МПа(кгс/см²) 1,6(16) | Рис | Обозначение при условном давлении Ру МПа(кгс/см²) 2,5(25) | Рис. | Условный проход основного трубопровода Ду1 | Ответвления Ду2 | Ответвления Дн2×S | H | H1 | Масса, кг Ру 1,6 МПа | Масса, кг Ру 2,5 МПа |
|---|---|---|---|---|---|---|---|---|---|---|
| ТС-633.000 | 1 | ТС-633.000-19 | 1 | 50 | 40 | 45×5 | 225 | 130 | 19,4 | 19,4 |
| -01 | | -20 | | 65 | | | | 140 | | |
| -02 | | -21 | | 80 | | | | 145 | | |
| -03 | | -22 | | 100 | 80 | 89×4,5 | 310 | 155 | 51,1 | 51,1 |
| -04 | | -23 | 2 | 125 | | | | 170 | | 57,1 |
| -05 | | -24 | 1 | 150 | | | | 180 | | 51,1 |
| -06 | | -25 | | 200 | 100 | 108×6 | 300 | 230 | 48,0 | 48,0 |
| -07 | | -26 | | 250 | | | | 260 | | |
| -08 | | -27 | 2 | 300 | 200 | 219×7 | 370 | 305 | 103,4 | 138,8 |
| -09 | | -28 | 1 | 350 | | | | 330 | 103,2 | 103,2 |
| -10 | | -29 | 2 | 400 | | | | 355 | 103,1 | 183,9 |
| -11 | | -30 | | 500 | 250 | 273×8 | 420 | 405 | 112,1 | 194,8 |
| -12 | 2 | -31 | 1 | 600 | | | | 455 | 215,4 | 111,7 |
| -13 | | -32 | 2 | 700 | 300 | 325×10 | 500 | 520 | 648,4 | 692,6 |
| -14 | | -33 | | 800 | | | | 570 | 671,4 | 717,6 |
| -15 | | -34 | | 900 | | | | | 732,6 | 774,6 |
| -16 | | -35 | | 1000 | 400 | 426×14 | 600 | 690 | 916,8 | 1108,7 |
| -17 | | -36 | | 1200 | | | | 790 | 984,5 | 1221,2 |
| -18 | | — | | 1400 | | | | 890 | 1184,0 | — |

Пример условного обозначения штуцера и арматуры для гидропневматической промывки водяной тепловой сети для трубопровода Ду1 500мм; Ру 2,5 МПа; $t \leq 200°C$ и ответвления Ду2 250мм, выполняемого по рис.2:

ТС-633.000-30 Спускник $\frac{500}{250}$(2,5)-2

Вх. 32040 л.46

| Формат | Зона | Поз. | Обозначение | Наименование | Кол. на исполн. ТС-634.000- | | | | | | | | | | Примечание |
|---|---|---|---|---|---|---|---|---|---|---|---|---|---|---|---|
| | | | | | – | 01 | 02 | 03 | 04 | 05 | 06 | 07 | 08 | 09 | |
| | | | | Документация | | | | | | | | | | | |
| А3 | | | ТС-630Д | Технические требования | X | X | X | X | X | X | X | X | X | X | |
| А3 | | | ТС-634.000СБ | Сборочный чертеж | X | X | X | X | X | X | X | X | X | X | |
| | | | | Детали | | | | | | | | | | | |
| А3 | | 1 | ТС-592 -058 | Штуцер | | | | | | | | | | | |
| | | | -059 | Штуцер | 1 | | | | | | | | | | |
| | | | | | | 1 | | | | | | | | | |

Исполнения 10... 19 см. листы 5... 8
20... 29 см. листы 9... 11
30... 36 см. листы 12... 14

| Изм. | Лист | № докум. | Подп. | Дата | ТС-634.000 | | | |
|---|---|---|---|---|---|---|---|---|
| Разраб. | | Распутная | | 11.87 | Штуцер и арматура для гидропневматической промывки водяной тепловой сети с отводом (спускник) | Лит. | Лист 1 | Листов 14 |
| Провер. | | Ремнева | | 11.87 | | СЗО ВНИПИЭНЕРГОПРОМ | | |
| Гл. констр. | | Черепанова | | 11.87 | | | | |
| Н. контр. | | Клюев | | 11.87 | | | | |
| Утв. | | Маслюков | | 11.87 | | | | |

Формат А4

| Инв. № подл. | Подпись и дата | Взам. инв. № | Инв. № дубл. | Подпись и дата |
|---|---|---|---|---|
| | | | | |

| Формат | Зона | Поз. | Обозначение | Наименование | Кол. на исполн. ТС-634.000- | | | | | | | | | | Примечание |
|---|---|---|---|---|---|---|---|---|---|---|---|---|---|---|---|
| | | | | | – | 01 | 02 | 03 | 04 | 05 | 06 | 07 | 08 | 09 | |
| А3 | | 1 | ТС-592 -060 | Штуцер | | | 1 | | | | | | | | |
| | | | -088 | Штуцер | | | | 1 | | | | | | | |
| | | | -090 | Штуцер | | | | | 1 | 1 | | | | | |
| | | | -104 | Штуцер | | | | | | | 1 | | | | |
| | | | -106 | Штуцер | | | | | | | | 1 | | | |
| | | | -146 | Штуцер | | | | | | | | | 1 | | |
| | | | -147 | Штуцер | | | | | | | | | | 1 | |
| А3 | | 3 | ТС-582 | Отвод | 1 | 1 | 1 | | | | | | | | |
| | | | -03 | Отвод | | | | 1 | 1 | 1 | | | | | |
| | | | -04 | Отвод | | | | | | | 1 | 1 | | | |
| | | | -07 | Отвод | | | | | | | | | 1 | 1 | |
| А3 | | 4 | ТС-632.001 -01 | Патрубок | 1 | 1 | 1 | | | | | | | | |
| | | | -03 | Патрубок | | | | 1 | 1 | 1 | | | | | |
| | | | -04 | Патрубок | | | | | | | 1 | 1 | | | |

| Изм. | Лист | № докум. | Подп. | Дата | ТС-634.000 | Лист 2 |
|---|---|---|---|---|---|---|

23398-03 47
Вх. 32040 л. 47

| Формат | Зона | Поз | Обозначение | Наименование | Кол. на исполн. ТС-634.000- | | | | | | | | | | Примечание |
|---|---|---|---|---|---|---|---|---|---|---|---|---|---|---|---|
| | | | | | – | 01 | 02 | 03 | 04 | 05 | 06 | 07 | 08 | 09 | |
| А3 | | 4 | ТС-632.001 -06 | Патрубок | | | | | | | | | 1 | 1 | |
| | | | | Стандартные изделия | | | | | | | | | | | |
| | | 5 | | Задвижка Ду80; Ру6,4 30с76нж4М; ГОСТ 10926-75 | | | | 1 | 1 | 1 | | | | | |
| | | | | Задвижка Ду100; Ру2,5 30с82нж1; ГОСТ 10738-76 | | | | | | | 1 | 1 | | | |
| | | | | Прочие изделия | | | | | | | | | | | |
| | | 5 | | Вентиль Ду40; Ру6,4 15с27нж3; ТУ26-07-1221-79 | 1 | 1 | 1 | | | | | | | | |

| Изм. | Лист | № докум. | Подп. | Дата | ТС-634.000 | Лист 3 |
|---|---|---|---|---|---|---|

Формат А4

| Инв. № подл. | Подпись и дата | Взам. инв. № | Инв. № дубл. | Подпись и дата |
|---|---|---|---|---|
| | | | | |

| Формат | Зона | Поз | Обозначение | Наименование | Кол. на исполн. ТС-634.000- | | | | | | | | | | Примечание |
|---|---|---|---|---|---|---|---|---|---|---|---|---|---|---|---|
| | | | | | – | 01 | 02 | 03 | 04 | 05 | 06 | 07 | 08 | 09 | |
| | | 5 | | Задвижка Ду200; Ру2,5 30с65нж1, ТУ26-07-1215-79 | | | | | | | | | 1 | 1 | |

| Изм. | Лист | № докум. | Подп. | Дата | ТС-634.000 | Лист 4 |
|---|---|---|---|---|---|---|

23398-03 48

Вх. 32040 л. 48

| Формат | Зона | Поз. | Обозначение | Наименование | Кол. на исполн. ТС-634.000- 10 | 11 | 12 | 13 | 14 | 15 | 16 | 17 | 18 | 19 | Примечание |
|---|---|---|---|---|---|---|---|---|---|---|---|---|---|---|---|
| | | | | Документация | | | | | | | | | | | |
| А3 | | | ТС-630Д | Технические требования | X | X | X | X | X | X | X | X | X | X | |
| А3 | | | ТС-634.000 СБ | Сборочный чертеж | X | X | X | X | X | X | X | X | X | X | |
| | | | | Сборочные единицы | | | | | | | | | | | |
| А3 | | 2 | ТС-588.000 -088 | Тройник | | | 1 | | | | | | | | |
| | | | -107 | Тройник | | | | 1 | | | | | | | |
| | | | -123 | Тройник | | | | | 1 | | | | | | |
| | | | -142 | Тройник | | | | | | 1 | | | | | |
| | | | -171 | Тройник | | | | | | | 1 | | | | |
| | | | -196 | Тройник | | | | | | | | 1 | | | |
| | | | -216 | Тройник | | | | | | | | | 1 | | |

| Изм. | Лист | № докум. | Подп. | Дата | ТС-634.000 | Лист 5 |
|---|---|---|---|---|---|---|

Формат А4

| Инв. № подл. | Подпись и дата | Взам. инв. № | Инв. № дубл. | Подпись и дата |
|---|---|---|---|---|
| | | | | |

| Формат | Зона | Поз. | Обозначение | Наименование | Кол. на исполн. ТС-634.000- 10 | 11 | 12 | 13 | 14 | 15 | 16 | 17 | 18 | 19 | Примечание |
|---|---|---|---|---|---|---|---|---|---|---|---|---|---|---|---|
| | | | | Детали | | | | | | | | | | | |
| А3 | | 1 | ТС-592 -149 | Штуцер | 1 | | | | | | | | | | |
| | | | -164 | Штуцер | | 1 | | | | | | | | | |
| | | | -058 | Штуцер | | | | | | | | | | 1 | |
| А3 | | 3 | ТС-582 | Отвод | | | | | | | | | | 1 | |
| | | | -07 | Отвод | 1 | | | | | | | | | | |
| | | | -08 | Отвод | | 1 | 1 | | | | | | | | |
| | | | -09 | Отвод | | | | 1 | 1 | 1 | | | | | |
| | | | -011 | Отвод | | | | | | | 1 | 1 | 1 | | |
| А3 | | 4 | ТС-632.001 -01 | Патрубок | | | | | | | | | | 1 | |
| | | | -06 | Патрубок | 1 | | | | | | | | | | |
| | | | -07 | Патрубок | | 1 | 1 | | | | | | | | |

| Изм. | Лист | № докум. | Подп. | Дата | ТС-634.000 | Лист 6 |
|---|---|---|---|---|---|---|

23398-03 49

Вх. 32040 с.49

| Формат | Зона | Поз. | Обозначение | Наименование | Кол. на исполн. ТС-634.000- 10 | 11 | 12 | 13 | 14 | 15 | 16 | 17 | 18 | 19 | Примечание |
|---|---|---|---|---|---|---|---|---|---|---|---|---|---|---|---|
| А3 | | 4 | ТС-632.001 -08 | Патрубок | | | | 1 | 1 | 1 | | | | | |
| | | | -09 | Патрубок | | | | | | | 1 | 1 | 1 | | |
| | | | | Стандартные изделия | | | | | | | | | | | |
| | | 5 | | Задвижка Ду300; Ру2,5 | | | | | | | | | | | |
| | | | | 31с512нж1; ГОСТ10738-76 | | | | 1 | 1 | 1 | | | | | |
| | | | | Задвижка Ду400; Ру2,5 | | | | | | | | | | | |
| | | | | 30с507нж1; ГОСТ10738-76 | | | | | | | 1 | 1 | 1 | | |
| | | | | Прочие изделия | | | | | | | | | | | |
| | | 5 | | Вентиль Ду40; Ру6,4 | | | | | | | | | | | |
| | | | | 15с27нж13; ТУ26-07-1221-79 | | | | | | | | | | 1 | |

| Изм | Лист | № докум | Подп. | Дата | ТС-634.000 | Лист 7 |
|---|---|---|---|---|---|---|

Формат А4

| Инв. № подл | Подпись и дата | Взам. инв. № | Инв. № дубл | Подпись и дата |
|---|---|---|---|---|
| | | | | |

| Формат | Зона | Поз. | Обозначение | Наименование | Кол. на исполн. ТС-634.000- 10 | 11 | 12 | 13 | 14 | 15 | 16 | 17 | 18 | 19 | Примечание |
|---|---|---|---|---|---|---|---|---|---|---|---|---|---|---|---|
| | | 5 | | Задвижка Ду200; Ру2,5 | | | | | | | | | | | |
| | | | | 30с65нж1; ТУ26-07-1215-79 | 1 | | | | | | | | | | |
| | | | | Задвижка Ду250; Ру2,5 | | | | | | | | | | | |
| | | | | 30с65нж1; ТУ26-07-1215-79 | | 1 | 1 | | | | | | | | |

| Изм | Лист | № докум. | Подп. | Дата | ТС-634.000 | Лист 8 |
|---|---|---|---|---|---|---|

| Формат | Зона | Поз | Обозначение | Наименование | Кол. на исполн. ТС-634.000- 20 | 21 | 22 | 23 | 24 | 25 | 26 | 27 | 28 | 29 | Примечание |
|---|---|---|---|---|---|---|---|---|---|---|---|---|---|---|---|
| | | | | Документация | | | | | | | | | | | |
| А3 | | | ТС-630Д | Технические требования | | | | | | | | | | | |
| А3 | | | ТС-634.000 СБ | Сборочный чертеж | | | | | | | | | | | |
| | | | | Сборочные единицы | | | | | | | | | | | |
| А3 | | 2 | ТС-588.000 -014 | Тройник | | | | 1 | | | | | | | |
| | | | -043 | Тройник | | | | | | | | 1 | | | |
| | | | -065 | Тройник | | | | | | | | | | 1 | |
| | | | | Детали | | | | | | | | | | | |
| А3 | | 1 | ТС-592 -059 | Штуцер | 1 | | | | | | | | | | |

| Изм | Лист | № докум. | Подп. | Дата |
|---|---|---|---|---|

ТС-634.000 Лист 9

Формат А4

| Инв. № подл. | Подпись и дата | Взам. инв. № | Инв. № дубл. | Подпись и дата |
|---|---|---|---|---|
| | | | | |

| Формат | Зона | Поз | Обозначение | Наименование | Кол. на исполн. ТС-634.000- 20 | 21 | 22 | 23 | 24 | 25 | 26 | 27 | 28 | 29 | Примечание |
|---|---|---|---|---|---|---|---|---|---|---|---|---|---|---|---|
| А3 | | 1 | ТС-592 -060 | Штуцер | | 1 | | | | | | | | | |
| | | | -089 | Штуцер | | | 1 | | | | | | | | |
| | | | -091 | Штуцер | | | | | 1 | | | | | | |
| | | | -105 | Штуцер | | | | | | 1 | | | | | |
| | | | -107 | Штуцер | | | | | | | 1 | | | | |
| | | | -148 | Штуцер | | | | | | | | | 1 | | |
| А3 | | 3 | ТС-582 | Отвод | 1 | 1 | | | | | | | | | |
| | | | -03 | Отвод | | | 1 | 1 | 1 | | | | | | |
| | | | -04 | Отвод | | | | | | 1 | 1 | | | | |
| | | | -07 | Отвод | | | | | | | | 1 | 1 | 1 | |
| А3 | | 4 | ТС-632.001 -01 | Патрубок | 1 | 1 | | | | | | | | | |
| | | | -03 | Патрубок | | | 1 | 1 | 1 | | | | | | |
| | | | -04 | Патрубок | | | | | | 1 | 1 | | | | |
| | | | -06 | Патрубок | | | | | | | | 1 | 1 | 1 | |

Вх. 32040 л. 51

23396-03 51

| Изм | Лист | № докум. | Подп. | Дата |
|---|---|---|---|---|

ТС-634.000 Лист 10

| Формат | Зона | Поз. | Обозначение | Наименование | Кол. на исполн. ТС-634.000- 20 | 21 | 22 | 23 | 24 | 25 | 26 | 27 | 28 | 29 | Примечание |
|---|---|---|---|---|---|---|---|---|---|---|---|---|---|---|---|
| | | | | Стандартные изделия | | | | | | | | | | | |
| | | 5 | | Задвижка Ду80; Ру6,4 | | | | | | | | | | | |
| | | | | 30с76нж4М; ГОСТ10926-75 | | | 1 | 1 | 1 | | | | | | |
| | | | | Задвижка Ду100; Ру2,5 | | | | | | | | | | | |
| | | | | 30с82нж1; ГОСТ10738-76 | | | | | | 1 | 1 | | | | |
| | | | | Прочие изделия | | | | | | | | | | | |
| | | 5 | | Вентиль Ду40; Ру6,4 | | | | | | | | | | | |
| | | | | 15с27нж3; ТУ26-07-1221-79 | 1 | 1 | | | | | | | | | |
| | | | | Задвижка Ду200; Ру2,5 | | | | | | | | | | | |
| | | | | 30с65нж1; ТУ26-07-1215-79 | | | | | | | | 1 | 1 | 1 | |

| Изм. | Лист | № докум. | Подп. | Дата |
|---|---|---|---|---|
| | | | | |

ТС-634.000

Лист 11

Формат А4

| Инв. № подл. | Подпись и дата | Взам. инв. № | Инв. № дубл. | Подпись и дата |
|---|---|---|---|---|
| | | | | |

| Формат | Зона | Поз. | Обозначение | Наименование | Кол. на исполн. ТС-634.000- 30 | 31 | 32 | 33 | 34 | 35 | 36 | | | | Примечание |
|---|---|---|---|---|---|---|---|---|---|---|---|---|---|---|---|
| | | | | Документация | | | | | | | | | | | |
| А3 | | | ТС-630Э | Технические требования | X | X | X | X | X | X | X | | | | |
| А3 | | | ТС-634.000 СБ | Сборочный чертеж | X | X | X | X | X | X | X | | | | |
| | | | | Сборочные единицы | | | | | | | | | | | |
| А3 | | 2 | ТС-588.000 -080 | Тройник | 1 | | | | | | | | | | |
| | | | -106 | Тройник | | | 1 | | | | | | | | |
| | | | -122 | Тройник | | | | 1 | | | | | | | |
| | | | -141 | Тройник | | | | | 1 | | | | | | |
| | | | -170 | Тройник | | | | | | 1 | | | | | |
| | | | -195 | Тройник | | | | | | | 1 | | | | |

| Изм. | Лист | № докум. | Подп. | Дата |
|---|---|---|---|---|
| | | | | |

ТС-634.000

Лист 12

Ва. 32040 л. 52

23398-03 52

| Формат | Зона | Поз | Обозначение | Наименование | Кол на исполн. ТС-634.000- 30 | 31 | 32 | 33 | 34 | 35 | 36 | | | | Примечание |
|---|---|---|---|---|---|---|---|---|---|---|---|---|---|---|---|
| | | | | Детали | | | | | | | | | | | |
| А4 | | 1 | ТС 592 -166 | Штуцер | | 1 | | | | | | | | | |
| А3 | | 3 | ТС-588.000 -08 | Отвод | 1 | 1 | | | | | | | | | |
| | | | -09 | Отвод | | | 1 | 1 | 1 | | | | | | |
| | | | -11 | Отвод | | | | | | 1 | 1 | | | | |
| А3 | | 4 | ТС-632.001 -07 | Патрубок | 1 | 1 | | | | | | | | | |
| | | | -08 | Патрубок | | | 1 | 1 | 1 | | | | | | |
| | | | -09 | Патрубок | | | | | | 1 | 1 | | | | |

| Изм | Лист | № докум | Подп. | Дата | ТС-634.000 | Лист 13 |
|---|---|---|---|---|---|---|

Формат А4

| Инв.№ подл. | Подпись и дата | Взам.инв.№ | Инв.№ дубл. | Подпись и дата |
|---|---|---|---|---|
| | | | | |

| Формат | Зона | Поз | Обозначение | Наименование | Кол.на исполн ТС-634000- 30 | 31 | 32 | 33 | 34 | 35 | 36 | | | | Примечание |
|---|---|---|---|---|---|---|---|---|---|---|---|---|---|---|---|
| | | | | Стандартные изделия | | | | | | | | | | | |
| | | 5 | | Задвижка Ду300;Ру2,5 | | | | | | | | | | | |
| | | | | 31с512нж1;ГОСТ10738-76 | | | 1 | 1 | 1 | | | | | | |
| | | | | Задвижка Ду400;Ру2,5 | | | | | | | | | | | |
| | | | | 30с507нж1;ГОСТ10738-76 | | | | | | 1 | 1 | | | | |
| | | | | Прочие изделия | | | | | | | | | | | |
| | | 5 | | Задвижка Ду250;Ру2,5 | | | | | | | | | | | |
| | | | | 30с65нж1;ТУ26-07-1215-79 | 1 | 1 | | | | | | | | | |

| Изм | Лист | № докум. | Подп. | Дата | ТС-634.000 | Лист 14 |
|---|---|---|---|---|---|---|

Вх. 32040 л. 53

13398-03 53

ТС-634.000 СБ

Рис.1

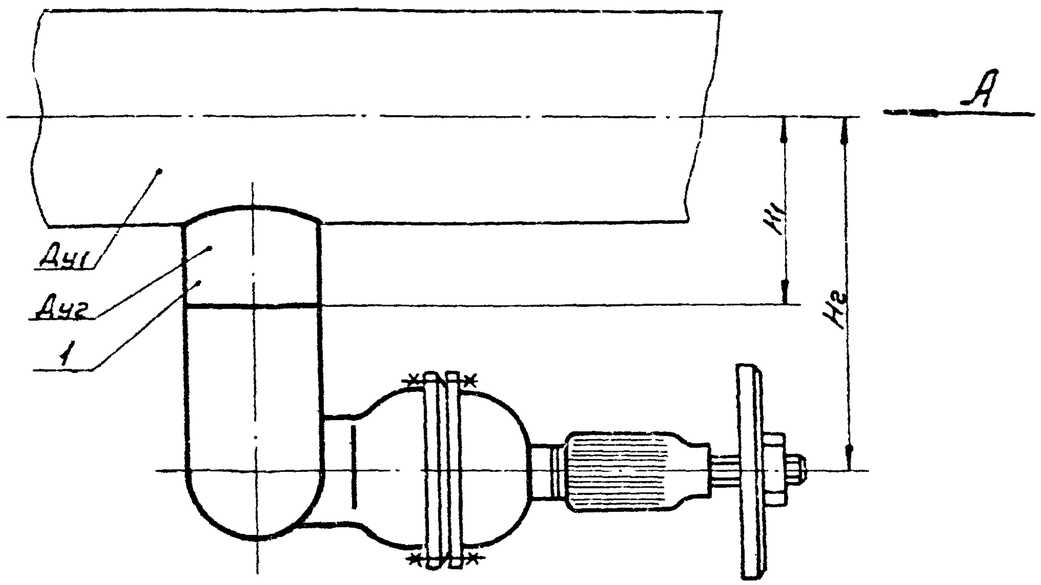


Рис.2

остальное см. рис.1

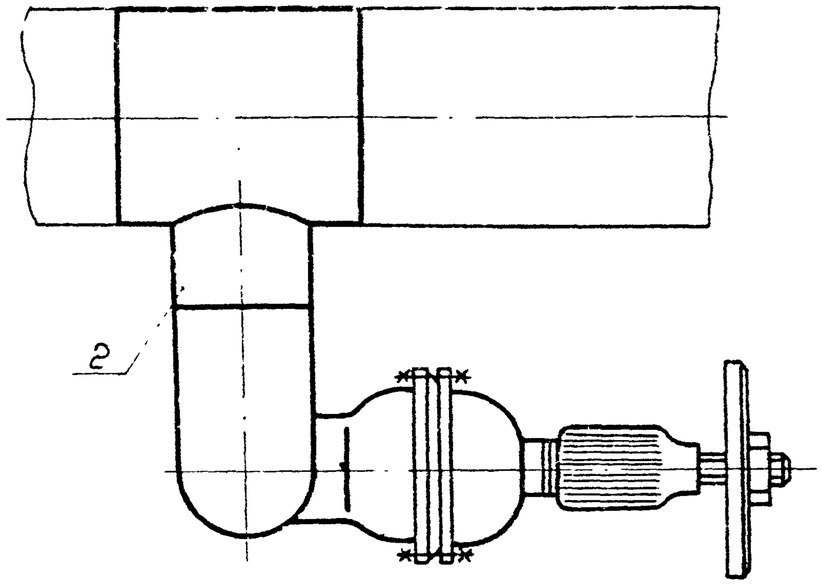


Вид А

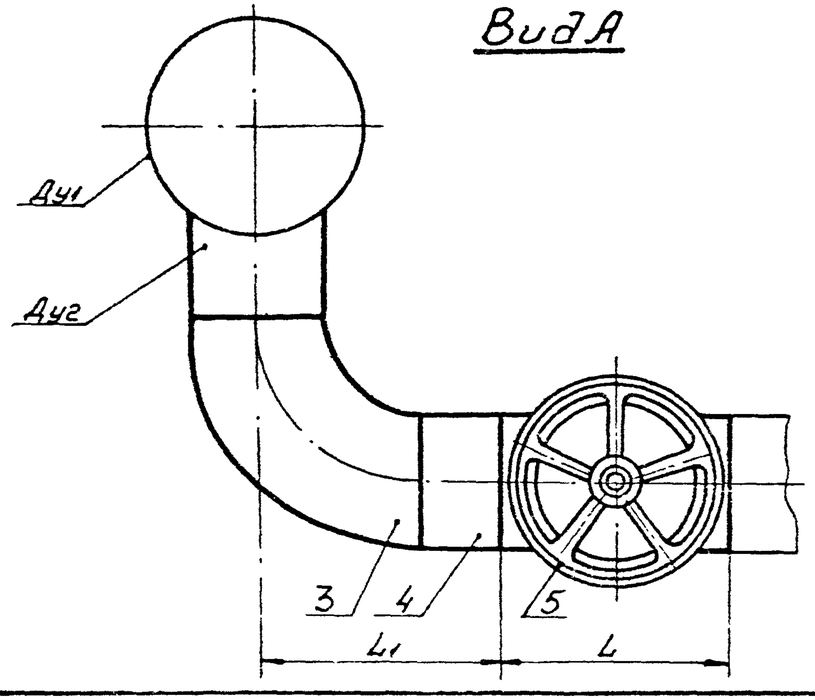


Технические требования см. ТС-630Д

Таблицу исполнений см. лист 3

Вх. 32040 л. 54

| | | | | | | | | |
|---|---|---|---|---|---|---|---|---|
| | | | | | ТС-634.000 СБ | | | |
| Изм. | Лист | №докум. | Подп. | Дата | Штуцер и арматура для гидропневматической промывки водяной тепловой сети с отводом (спускник) Сборочный чертеж | Лит. | Масса | Масштаб |
| Разраб. | | Распутная | | 11.87 | | | См. табл. | — |
| Провер. | | Ремнева | | 11.87 | | | | |
| Т.контр. | | Зак | | 11.87 | | Лист 1 | Листов 3 | |
| Гл.спец. | | Зак | | 11.87 | | СЗО ВНИПИЭНЕРГОПРОМ | | |
| Н.контр. | | Клюев | | 11.87 | | | | |
| Утв. | | | | 11.87 | | | | |

Копировал: Зак 23398-03 54 Формат А3

ТС 634.000 С6

Рис.3

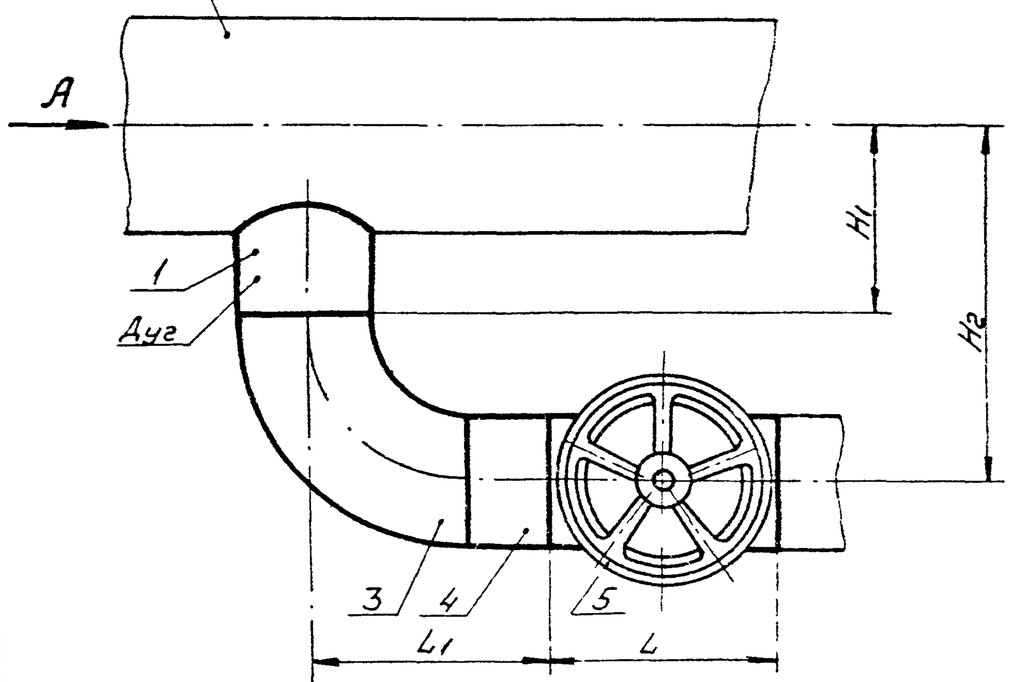


Вид А

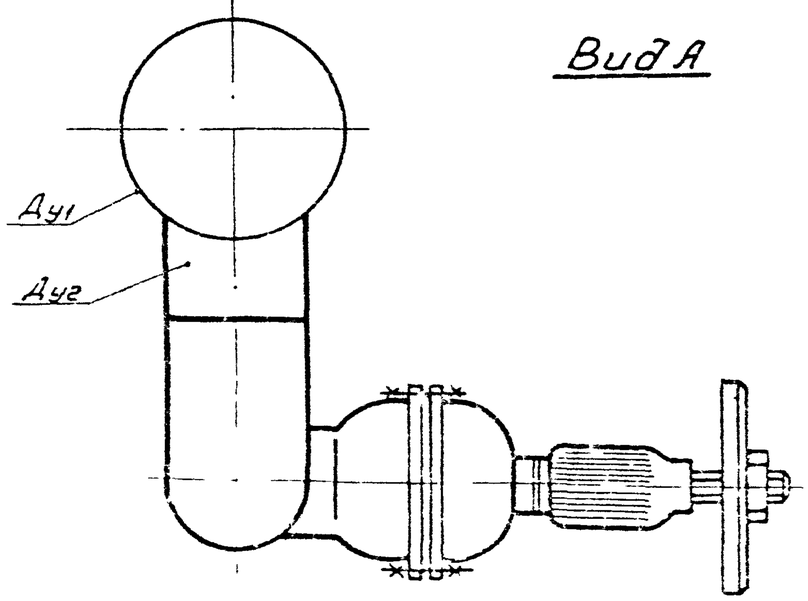


Рис.4

остальное см. рис 3

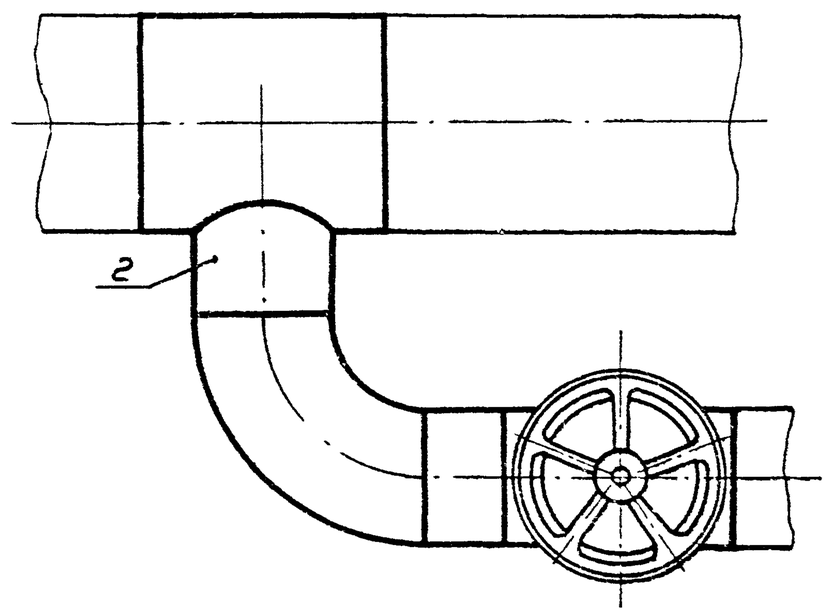


Технические требования см. ТС-630А

Таблицу исполнений см лист 3

Вх.32040 л.55

| Изм | Лист | № докум | Подп. | Дата | ТС 634.000 С6 | Лист 2 |
|---|---|---|---|---|---|---|

Копировал

23399-03 55 Формат А3

| Обозначение при условном давлении Ру МПа (кгс/см²) 1,6(16) | Рис | Обозначение при условном давлении Ру МПа (кгс/см²) 2,5(25) | Рис | Условный проход основного трубопровода Ду1 | Ответвления Ду2 | Ответвления Дн2×S | L | H1 | L1 | H2 | Масса, кг Ру1,6 МПа | Масса, кг Ру2,5 МПа |
|---|---|---|---|---|---|---|---|---|---|---|---|---|
| ТС-634.000 | 1и3 | -19 | 1и3 | 50 | 40 | 45×5 | 225 | 130 | 260 | 190 | 20,7 | 20,7 |
| -01 | | -20 | | 65 | | | | 140 | | 200 | | |
| -02 | | -21 | | 80 | | | | 145 | | 205 | | |
| -03 | | -22 | | 100 | 80 | 89×4,5 | 310 | 154 | 320 | 220 | 54,4 | 54,4 |
| -04 | | -23 | 2и4 | 125 | | | | 170 | | 245 | | 60,4 |
| -05 | | -24 | 1и3 | 150 | | | | 180 | | 270 | | 54,4 |
| -06 | | -25 | | 200 | 100 | 108×6 | 300 | 230 | 350 | 350 | 53,5 | 53,5 |
| -07 | | -26 | | 250 | | | | 260 | | 400 | | |
| -08 | | -27 | 2и4 | 300 | 200 | 219×7 | 370 | 305 | 500 | 600 | 130,6 | 166,0 |
| -09 | | -28 | 1и3 | 350 | | | | 330 | | 650 | 130,4 | 130,4 |
| -10 | | -29 | 2и4 | 400 | | | | 355 | | 700 | 130,3 | 211,1 |
| -11 | | -30 | | 500 | 250 | 273×8 | 420 | 405 | 575 | 875 | 152,0 | 244,7 |
| -12 | 2и4 | -31 | 1и3 | 600 | | | | 455 | | 975 | 265,3 | 161,6 |
| -13 | | -32 | 2и4 | 700 | 300 | 325×10 | 500 | 520 | 650 | 1150 | 718,8 | 763,0 |
| -14 | | -33 | | 800 | | | | 570 | | 1250 | 741,8 | 788,0 |
| -15 | | -34 | | 900 | | | | | | 1350 | 803,0 | 844,6 |
| -16 | | -35 | | 1000 | 400 | 426×14 | 600 | 690 | 800 | 1500 | 1066,3 | 1153,2 |
| -17 | | -36 | | 1200 | | | | 790 | | 1800 | 1134,0 | 1370,7 |
| -18 | | — | | 1400 | | | | | | 2000 | 1334,3 | — |

Пример условного обозначения штуцера и арматуры для гидропневматической промывки водяной тепловой сети с отводом для трубопровода Ду1 50мм; Ру 1,6МПа; t ≤ 200°С и ответвления Ду2 40мм, выполняемого по рисунку 3

ТС-634.000 Спускник $\frac{50}{40}$ (1,6)-3

Вос. 32040 л. 56

| Изм. | Кол.уч. | Лист | Подп. | Дата |
|---|---|---|---|---|

ТС-634.000 С6

Лист 3

Копировал

23348-03 56 Формат А3

| Формат | Зона | Поз. | Обозначение | Наименование | Кол. на исполн. ТС-635.000- — | 01 | 02 | 03 | 04 | 05 | 06 | 07 | 08 | 09 | Примечание |
|---|---|---|---|---|---|---|---|---|---|---|---|---|---|---|---|
| | | | | Документация | | | | | | | | | | | |
| А3 | | | ТС-630Э | Технические требования | X | X | X | X | X | X | X | X | X | X | |
| А3 | | | ТС-635.000СБ | Сборочный чертеж | X | X | X | X | X | X | X | X | X | X | |
| | | | | Детали | | | | | | | | | | | |
| А3 | | 1 | ТС-592 -007 | Штуцер | 1 | 1 | 1 | 1 | | | | | | | |
| | | | -008 | Штуцер | | | | | 1 | | | | | | |
| | | | -019 | Штуцер | | | | | | 1 | 1 | 1 | | | |

Исполнения 10...19 см. листы 3 и 4
20...29 см. листы 5 и 6
30...39 см. листы 7 и 8
40 см. лист 9

| Изм. | Лист | № докум. | Подп. | Дата |
|---|---|---|---|---|
| Разраб. | | Суконникова | | 11.87 |
| Провер. | | Филимонова | | 11.87 |
| Т.контр. | | Справчикова | | 11.87 |
| Н.контр. | | Ключев | | 11.87 |
| Утв. | | Маслюков | | 11.87 |

ТС-635.000

Штуцер с вентилем для выпуска воздуха на водяной тепловой сети и конденсатопроводе (Воздушник)

| Лит. | Лист | Листов |
|---|---|---|
| | 1 | 9 |

СЗО ВНИПИЭНЕРГОПРОМ

Формат А4

| Инв. № подл. | Подпись и дата | Взам. инв. № | Инв. № дубл. | Подпись и дата |
|---|---|---|---|---|
| | | | | |

| Формат | Зона | Поз. | Обозначение | Наименование | Кол. на исполн. ТС-635.000- — | 01 | 02 | 03 | 04 | 05 | 06 | 07 | 08 | 09 | Примечание |
|---|---|---|---|---|---|---|---|---|---|---|---|---|---|---|---|
| А3 | | 1 | ТС-592 -035 | Штуцер | | | | | | | | | 1 | | |
| | | | -037 | Штуцер | | | | | | | | | | 1 | |
| | | | | Прочие изделия | | | | | | | | | | | |
| | | 2 | | Вентиль Ду15; Ру6,4 15с27нж3; ТУ26-07-1221-79 | 1 | 1 | 1 | 1 | 1 | | | | | | |
| | | | | Вентиль Ду20; Ру6,4 15с27нж3; ТУ26-07-1221-79 | | | | | | 1 | 1 | 1 | | | |
| | | | | Вентиль Ду25; Ру6,4 15с27нж3; ТУ26-07-1221-79 | | | | | | | | | 1 | 1 | |

| Изм. | Лист | № докум. | Подп. | Дата |
|---|---|---|---|---|
| | | | | |

ТС-635.000

Лист 2

Вх. 32040 л. 57

23358-03 57

| Формат | Зона | Поз. | Обозначение | Наименование | Кол. на исполн. ТС-635.000- 10 | 11 | 12 | 13 | 14 | 15 | 16 | 17 | 18 | 19 | Примечание |
|---|---|---|---|---|---|---|---|---|---|---|---|---|---|---|---|
| | | | | Документация | | | | | | | | | | | |
| А3 | | | ТС-630Д | Технические требования | | | | | | | | | | | |
| А3 | | | ТС-635.000 СБ | Сборочный чертеж | | | | | | | | | | | |
| | | | | Детали | | | | | | | | | | | |
| | | 1 | ТС-592 -037 | Штуцер | 1 | | | | | | | | | | |
| | | | -053 | Штуцер | | 1 | 1 | | | | | | | | |
| | | | -064 | Штуцер | | | | 1 | 1 | 1 | | | | | |
| | | | -073 | Штуцер | | | | | | | 1 | 1 | 1 | 1 | |

| Изм. | Лист | № докум. | Подп. | Дата | ТС-635.000 | Лист 3 |
|---|---|---|---|---|---|---|

Формат А4

| Инв. № подл. | Подпись и дата | Взам. инв. № | Инв. № дубл. | Подпись и дата |
|---|---|---|---|---|
| | | | | |

| Формат | Зона | Поз. | Обозначение | Наименование | Кол. на исполн. ТС-635.000- 10 | 11 | 12 | 13 | 14 | 15 | 16 | 17 | 18 | 19 | Примечание |
|---|---|---|---|---|---|---|---|---|---|---|---|---|---|---|---|
| | | | | Стандартные изделия | | | | | | | | | | | |
| | | 2 | | Задвижка Ду50; Ру6,4 | | | | | | | | | | | |
| | | | | 30с76нж4М; ГОСТ10926-75 | | | | | | | 1 | 1 | 1 | 1 | |
| | | | | Прочие изделия | | | | | | | | | | | |
| | | 2 | | Вентиль Ду25; Ру6,4 | | | | | | | | | | | |
| | | | | 15с27нж43; ТУ26-07-1221-79 | 1 | | | | | | | | | | |
| | | | | Вентиль Ду32; Ру6,4 | | | | | | | | | | | |
| | | | | 15с27нж43; ТУ26-07-1221-79 | | 1 | 1 | | | | | | | | |
| | | | | Вентиль Ду40; Ру6,4 | | | | | | | | | | | |
| | | | | 15с27нж43; ТУ26-07-1221-79 | | | | 1 | 1 | 1 | | | | | |

| Изм. | Лист | № докум. | Подп. | Дата | ТС-635.000 | Лист 4 |
|---|---|---|---|---|---|---|

Вх. 32040 л. 58

23398-03 58

| Формат | Зона | Поз | Обозначение | Наименование | Кол. на исполн. ТС-635.000- 20 | 21 | 22 | 23 | 24 | 25 | 26 | 27 | 28 | 29 | Примечание |
|---|---|---|---|---|---|---|---|---|---|---|---|---|---|---|---|
| | | | | Документация | | | | | | | | | | | |
| А3 | | | ТС-630Д | Технические требования | X | X | X | X | X | X | X | X | X | X | |
| А3 | | | ТС-635.000 СБ | Сборочный чертеж | X | X | X | X | X | X | X | X | X | X | |
| | | | | Детали | | | | | | | | | | | |
| А3 | | 1 | ТС-592 -007 | Штуцер | | 1 | 1 | 1 | 1 | | | | | | |
| | | | -008 | Штуцер | | | | | | 1 | | | | | |
| | | | -020 | Штуцер | | | | | | | 1 | 1 | 1 | | |
| | | | -036 | Штуцер | | | | | | | | | | 1 | |
| | | | -098 | Штуцер | 1 | | | | | | | | | | |

| Изм. | Лист | №докум. | Подп. | Дата | ТС-635.000 | Лист 5 |
|---|---|---|---|---|---|---|

Формат А4

| Инв.№подл. | Подпись и дата | Взам.инв.№ | Инв.№дубл. | Подпись и дата |
|---|---|---|---|---|
| | | | | |

| Формат | Зона | Поз | Обозначение | Наименование | Кол.на исполн ТС-635.000- 20 | 21 | 22 | 23 | 24 | 25 | 26 | 27 | 28 | 29 | Примечание |
|---|---|---|---|---|---|---|---|---|---|---|---|---|---|---|---|
| | | | | Стандартные изделия | | | | | | | | | | | |
| | | 2 | | Задвижка Ду80; Ру6,4 | | | | | | | | | | | |
| | | | | 30с76нж4М; ГОСТ10926-75 | 1 | | | | | | | | | | |
| | | | | Прочие изделия | | | | | | | | | | | |
| | | 2 | | Вентиль Ду25; Ру6,4 | | | | | | | | | | | |
| | | | | 15с27нж3; ТУ26-07-1221-79 | | 1 | 1 | 1 | 1 | 1 | | | | 1 | |
| | | | | Вентиль Ду20; Ру6,4 | | | | | | | | | | | |
| | | | | 15с27нж3; ТУ26-07-1221-79 | | | | | | | 1 | 1 | 1 | | |

Вх. 32040 л.59

23398-03 59

| Изм. | Лист | №докум. | Подп. | Дата | ТС-635.000 | Лист 6 |
|---|---|---|---|---|---|---|

| Формат | Зона | Поз. | Обозначение | Наименование | Кол. на исполн. ТС-635.000- 30 | 31 | 32 | 33 | 34 | 35 | 36 | 37 | 38 | 39 | Примечание |
|---|---|---|---|---|---|---|---|---|---|---|---|---|---|---|---|
| | | | | Документация | | | | | | | | | | | |
| А3 | | | ТС-630Д | Технические требования | | | | | | | | | | | |
| А3 | | | ТС-635.000.СБ | Сборочный чертеж | | | | | | | | | | | |
| | | | | Детали | | | | | | | | | | | |
| А3 | | 1 | ТС-592 -038 | Штуцер | 1 | 1 | | | | | | | | | |
| | | | -054 | Штуцер | | | 1 | 1 | | | | | | | |
| | | | -064 | Штуцер | | | | | 1 | 1 | 1 | | | | |
| | | | -074 | Штуцер | | | | | | | | 1 | 1 | 1 | |

| Изм. | Лист | №докум. | Подп. | Дата | ТС-635.000 | Лист 7 |
|---|---|---|---|---|---|---|

Формат А4

| Инв.№подл. | Подпись и дата | Взам.инв.№ | Инв.№дубл. | Подпись и дата |
|---|---|---|---|---|
| | | | | |

| Формат | Зона | Поз. | Обозначение | Наименование | Кол. на исполн. ТС-635.000- 30 | 31 | 32 | 33 | 34 | 35 | 36 | 37 | 38 | 39 | Примечание |
|---|---|---|---|---|---|---|---|---|---|---|---|---|---|---|---|
| | | | | Стандартные изделия | | | | | | | | | | | |
| | | 2 | | Задвижка Ду50; Ру6,4 | | | | | | | | | | | |
| | | | | 30с76нж4М; ГОСТ10926-75 | | | | | | | | 1 | 1 | 1 | |
| | | | | Прочие изделия | | | | | | | | | | | |
| | | 2 | | Вентиль Ду25; Ру6,4 | | | | | | | | | | | |
| | | | | 15с27нж4З; ТУ26-07-1221-79 | 1 | 1 | | | | | | | | | |
| | | | | Вентиль Ду32; Ру6,4 | | | | | | | | | | | |
| | | | | 15с27нж4З; ТУ26-07-1221-79 | | | 1 | 1 | | | | | | | |
| | | | | Вентиль Ду40; Ру6,4 | | | | | | | | | | | |
| | | | | 15с27нж4З; ТУ26-07-1221-79 | | | | | 1 | 1 | 1 | | | | |

| Изм. | Лист | №докум. | Подп. | Дата | ТС-635.000 | Лист 8 |
|---|---|---|---|---|---|---|

23398-03 60

Ва. 32040-4.60

| Формат | Зона | Поз. | Обозначение | Наименование | Кол. на исполн. ТС-635.000- 40 | | | | | | | | | | Примечание |
|---|---|---|---|---|---|---|---|---|---|---|---|---|---|---|---|
| | | | | Документация | | | | | | | | | | | |
| А3 | | | ТС-630Д | Технические требования | X | | | | | | | | | | |
| А3 | | | ТС-635.000 СБ | Сборочный чертеж | X | | | | | | | | | | |
| | | | | Детали | | | | | | | | | | | |
| А3 | | 1 | ТС-592 -074 | Штуцер | 1 | | | | | | | | | | |
| | | | | Стандартные изделия | | | | | | | | | | | |
| | | 2 | | Задвижка Ду80, Ру6,4 30с76нж М; ГОСТ 10926-75 | 1 | | | | | | | | | | |

| Изм. | Лист | № докум. | Подп. | Дата | ТС-635.000 | Лист 9 |
|---|---|---|---|---|---|---|

Формат А4

| Инв. № подл. | Подпись и дата | Взам. инв. № | Инв. № дубл. | Подпись и дата |
|---|---|---|---|---|
| | | | | |

| Формат | Зона | Поз. | Обозначение | Наименование | Кол. на исполн. | | | | | | | | | | Примечание |
|---|---|---|---|---|---|---|---|---|---|---|---|---|---|---|---|

| Изм. | Лист | № докум. | Подп. | Дата | ТС-635.000 | Лист |
|---|---|---|---|---|---|---|

Ва. 32040 л. 61

23398-03 61

ТС-635.000 С6

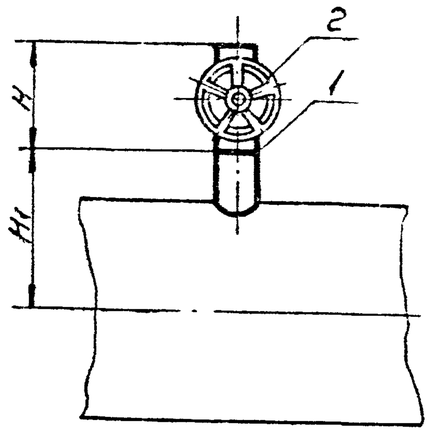


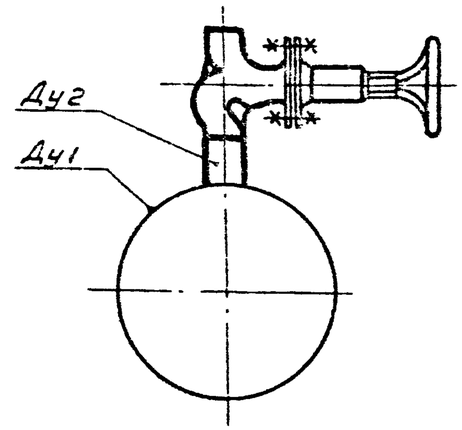


Технические требования см. ТС-630Д

Таблицу исполнений см. лист 2

Вх. 32040 л. 62

| | | | | | | | | |
|---|---|---|---|---|---|---|---|---|
| | | | | | ТС-635.000 С6 | | | |
| Изм. | Лист | №докум. | Подп. | Дата | Штуцер с вентилем для выпуска воздуха на водяной тепловой сети и конденсатопроводе (воздушник) | Лит. | Масса | Масштаб |
| Разраб. | | Распутная | | 11.87 | | | См. табл. | — |
| Провер. | | Ремнева | | 11.87 | | | | |
| Т.контр. | | Зак | | 11.87 | Сборочный чертеж | Лист 1 | Листов 2 | |
| Гл.спец. | | Зак | | 11.87 | | СЗО ВНИПИЭНЕРГОПРОМ | | |
| Н.контр. | | Клюев | | 11.87 | | | | |
| Утв. | | Масюков | | 11.87 | | | | |

Копировал

23398-03 62 Формат А3

Размеры в мм

| Обозначение при условном давлении Ру МПа (кгс/см²) 1,6(16) | Обозначение при условном давлении Ру МПа (кгс/см²) 2,5(25) | Условный проход основного трубопровода Ду1 | Ответвление Ду2 | Ответвление Дн2×S | H | H1 | Масса, кг Ру1,6 МПа | Масса, кг Ру2,5 МПа |
|---|---|---|---|---|---|---|---|---|
| ТС-635.000 | -21 | 32 | 15 | 18×4 | 175 | 120 | 7,4 | 7,4 |
| -01 | -22 | 40 | | | | 125 | | |
| -02 | -23 | 50 | | | | 130 | | |
| -03 | -24 | 65 | | | | 140 | | |
| -04 | -25 | 80 | | | | 145 | | |
| -05 | -26 | 100 | 20 | 25×4 | 190 | 155 | 9,1 | 9,1 |
| -06 | -27 | 125 | | | | 165 | | |
| -07 | -28 | 150 | | | | 180 | | |
| -08 | -29 | 200 | 25 | 32×4 | 200 | 210 | 10,6 | 10,6 |
| -09 | -30 | 250 | | | | 235 | | |
| -10 | -31 | 300 | | | | 265 | | |
| -11 | -32 | 350 | 32 | 38×4 | 210 | 290 | 17,3 | 17,3 |
| -12 | -33 | 400 | | | | 315 | | |
| -13 | -34 | 500 | 40 | 45×5 | 225 | 365 | 19,4 | 19,4 |
| -14 | -35 | 600 | | | | 415 | | |
| -15 | -36 | 700 | | | | 460 | | |
| -16 | -37 | 800 | 50 | 57×5 | 250 | 510 | 31,6 | 31,6 |
| -17 | -38 | 900 | | | | 560 | | |
| -18 | -39 | 1000 | | | | 610 | | |
| -19 | -40 | 1200 | | | | 710 | | |
| -20 | —— | 1400 | 80 | 89×4,5 | 310 | 810 | 50,9 | —— |

Пример условного обозначения штуцера с вентилем для выпуска воздуха на водяной тепловой сети и конденсатопроводе для трубопровода Ду1 500мм; Ру2,5 МПа; t ≤ 200°С и ответвления Ду2 40мм:

ТС-635.000-34 Воздушник $\frac{500}{40}$ (2,5)

Вх. 32040 л.63

| Изм. | Лист | №докум. | Подп. | Дата | ТС-635.000 СБ | Лист 2 |
|---|---|---|---|---|---|---|

| Формат | Зона | Поз. | Обозначение | Наименование | Кол. на исполн. ТС-636.000- — | 01 | 02 | 03 | 04 | 05 | 06 | 07 | 08 | 09 | Примечание |
|---|---|---|---|---|---|---|---|---|---|---|---|---|---|---|---|
| | | | | Документация | | | | | | | | | | | |
| А3 | | | ТС-630Д | Технические требования | X | X | X | X | X | X | X | X | X | X | |
| А3 | | | ТС-636.000СБ | Сборочный чертеж | X | X | X | X | X | X | X | X | X | X | |
| | | | | Детали | | | | | | | | | | | |
| А3 | | 1 | ТС-592 -029 | Штуцер | 1 | | | | | | | | | | |
| | | | -031 | Штуцер | | 1 | | | | | | | | | |

Исполнения
10 ... 19 см. листы 3 и 4
20 ... 29 см. листы 5 и 6
30 ... 36 см. листы 7 и 8

| Изм. | Лист | № докум. | Подп. | Дата | ТС-636.000 | | | |
|---|---|---|---|---|---|---|---|---|
| Разраб. | | Рислутная | | 11.87 | Штуцер с вентилем для подключения сжатого воздуха при гидропневматической промывке на водяной тепловой сети и конденсатопроводе (воздушник) | Лит. | Лист 1 | Листов 8 |
| Провер. | | Ремнева | | 11.87 | | | | |
| Гл.констр. | | Черепанова | | 11.87 | | СЗО ВНИПИЭНЕРГОПРОМ | | |
| Н.контр. | | Клюев | | 11.87 | | | | |
| Утв. | | Масюков | | 11.87 | | | | |

Формат А4

| Инв. № подл. | Подпись и дата | Взам. инв. № | Инв. № дубл. | Подпись и дата |
|---|---|---|---|---|
| | | | | |

| Формат | Зона | Поз. | Обозначение | Наименование | Кол. на исполн. ТС-636.000- — | 01 | 02 | 03 | 04 | 05 | 06 | 07 | 08 | 09 | Примечание |
|---|---|---|---|---|---|---|---|---|---|---|---|---|---|---|---|
| А3 | | 1 | ТС-592 -033 | Штуцер | | | 1 | | | | | | | | |
| | | | -061 | Штуцер | | | | 1 | | | | | | | |
| | | | -062 | Штуцер | | | | | 1 | 1 | | | | | |
| | | | -063 | Штуцер | | | | | | | 1 | 1 | | | |
| | | | -073 | Штуцер | | | | | | | | | 1 | 1 | |
| | | | | Стандартные изделия | | | | | | | | | | | |
| | | 3 | | Задвижка Ду50; Ру6,4 30с76нж4М; ГОСТ 10926-75 | 1 | 1 | 1 | | | | | | 1 | 1 | |
| | | | | Прочие изделия | | | | | | | | | | | |
| | | 3 | | Вентиль Ду40; Ру6,4 15с27нж3; ТУ26-07-1221-79 | | | | 1 | 1 | 1 | 1 | 1 | | | |

Вх. 32040 л. 64
23398-03 ВЗ 4

| Изм. | Лист | № докум. | Подп. | Дата | ТС-636.000 | Лист 2 |
|---|---|---|---|---|---|---|

| Формат | Зона | Поз | Обозначение | Наименование | Кол. на исполн. ТС-636.000 | | | | | | | | | | Примечание |
|---|---|---|---|---|---|---|---|---|---|---|---|---|---|---|---|
| | | | | | 10 | 11 | 12 | 13 | 14 | 15 | 16 | 17 | 18 | 19 | |
| | | | | Документация | | | | | | | | | | | |
| А3 | | | ТС-630Э | Технические требования | X | X | X | X | X | X | X | X | X | X | |
| А3 | | | ТС-636.000 СБ | Сборочный чертеж | X | X | X | X | X | X | X | X | X | X | |
| | | | | Детали | | | | | | | | | | | |
| А3 | | 1 | ТС-592 -073 | Штуцер | 1 | | | | | | | | | | |
| | | | -096 | Штуцер | | 1 | 1 | | | | | | | | |
| | | | -098 | Штуцер | | | | 1 | 1 | 1 | | | | | |
| | | | -114 | Штуцер | | | | | | | 1 | 1 | 1 | | |
| | | | -030 | Штуцер | | | | | | | | | | 1 | |

| Изм. | Лист | № докум. | Подп. | Дата | ТС-636.000 | Лист 3 |
|---|---|---|---|---|---|---|

Формат А4

| Инв. № подл. | Подпись и дата | Взам. инв. № | Инв. № дубл. | Подпись и дата |
|---|---|---|---|---|
| | | | | |

| Формат | Зона | Поз | Обозначение | Наименование | Кол. на исполн. ТС-636.000- | | | | | | | | | | Примечание |
|---|---|---|---|---|---|---|---|---|---|---|---|---|---|---|---|
| | | | | | 10 | 11 | 12 | 13 | 14 | 15 | 16 | 17 | 18 | 19 | |
| | | | | Стандартные изделия | | | | | | | | | | | |
| | | 3 | | Задвижка Ду50; Ру6,4 | | | | | | | | | | | |
| | | | | 30с76нж М; ГОСТ 10927-75 | 1 | | | | | | | | | | |
| | | | | Задвижка Ду80, Ру6,4 | | | | | | | | | | | |
| | | | | 30с76нж М; ГОСТ 10926-75 | | 1 | 1 | 1 | 1 | 1 | | | | | |
| | | | | Задвижка Ду100; Ру2,5 | | | | | | | | | | | |
| | | | | 30с82нж1; ГОСТ 10738-76 | | | | | | | 1 | 1 | 1 | | |
| | | | | Прочие изделия | | | | | | | | | | | |
| | | 3 | | Вентиль Ду25; Ру6,4 | | | | | | | | | | | |
| | | | | 15с27нж3; ТУ26-07-1221-79 | | | | | | | | | | 1 | |

| Изм. | Лист | № докум. | Подп. | Дата | ТС-636.000 | Лист 4 |
|---|---|---|---|---|---|---|

23398-03 ВС

Зак. 32040 л. 65

| Формат | Зона | Поз. | Обозначение | Наименование | Кол. на исполн. ТС-636.000- 20 | 21 | 22 | 23 | 24 | 25 | 26 | 27 | 28 | 29 | Примечание |
|---|---|---|---|---|---|---|---|---|---|---|---|---|---|---|---|
| | | | | Документация | | | | | | | | | | | |
| А3 | | | ТС-630Э | Технические требования | X | X | X | X | X | X | X | X | X | X | |
| А3 | | | ТС-636.000СБ | Сборочный чертеж | X | X | X | X | X | X | X | X | X | X | |
| | | | | Детали | | | | | | | | | | | |
| А3 | | 1 | ТС-592 -032 | Штуцер | 1 | | | | | | | | | | |
| | | | -034 | Штуцер | | 1 | | | | | | | | | |
| | | | -061 | Штуцер | | | 1 | | | | | | | | |
| | | | -062 | Штуцер | | | | 1 | 1 | | | | | | |
| | | | -063 | Штуцер | | | | | | 1 | 1 | | | | |
| | | | -074 | Штуцер | | | | | | | | 1 | 1 | 1 | |

| Изм. | Лист | №докум. | Подп. | Дата | ТС-636.000 | Лист 5 |
|---|---|---|---|---|---|---|

Формат А4

| Инв.№подл. | Подпись и дата | Взам.инв.№ | Инв.№дубл. | Подпись и дата |
|---|---|---|---|---|
| | | | | |

| Формат | Зона | Поз | Обозначение | Наименование | Кол.на исполн. ТС-636000- 20 | 21 | 22 | 23 | 24 | 25 | 26 | 27 | 28 | 29 | Примечание |
|---|---|---|---|---|---|---|---|---|---|---|---|---|---|---|---|
| | | | | Стандартные изделия | | | | | | | | | | | |
| | | 3 | | Задвижка Ду50;Ру6,4 | | | | | | | | | | | |
| | | | | 30с76нж М;ГОСТ10926-75 | | | | | | | | 1 | 1 | 1 | |
| | | | | Прочие изделия | | | | | | | | | | | |
| | | 3 | | Вентиль Ду25;Ру6,4 | | | | | | | | | | | |
| | | | | 15с27нж3;ТУ26-07-1221-79 | 1 | 1 | | | | | | | | | |
| | | | | Вентиль Ду40;Ру6,4 | | | | | | | | | | | |
| | | | | 15с27нж3;ТУ26-07-1221-79 | | | 1 | 1 | 1 | 1 | 1 | | | | |

Вх.32040 л.66

23398-03-00

| Изм. | Лист | №докум. | Подп. | Дата | ТС-636.000 | Лист 6 |
|---|---|---|---|---|---|---|

| Формат | Зона | Поз. | Обозначение | Наименование | Кол. на исполн. ТС-636.000- 30 | 31 | 32 | 33 | 34 | 35 | 36 | | | | Примечание |
|---|---|---|---|---|---|---|---|---|---|---|---|---|---|---|---|
| | | | | Документация | | | | | | | | | | | |
| А3 | | | ТС-630Д | Технические требования | X | X | X | X | X | X | X | | | | |
| А3 | | | ТС-636.000СБ | Сборочный чертеж | X | X | X | X | X | X | X | | | | |
| | | | | Сборочные единицы | | | | | | | | | | | |
| А3 | | 2 | ТС-588.000 -075 | Тройник | 1 | | | | | | | | | | |
| | | | -099 | Тройник | | | 1 | | | | | | | | |
| | | | -184 | Тройник | | | | | | | 1 | | | | |

| Изм. | Лист | № докум. | Подп. | Дата | ТС-636.000 | Лист 7 |
|---|---|---|---|---|---|---|

Формат А4

| Инв. № подл. | Подпись и дата | Взам. инв. № | Инв. № дубл. | Подпись и дата |
|---|---|---|---|---|
| | | | | |

| Формат | Зона | Поз. | Обозначение | Наименование | Кол. на исполн. ТС-636.000- 30 | 31 | 32 | 33 | 34 | 35 | 36 | | | | Примечание |
|---|---|---|---|---|---|---|---|---|---|---|---|---|---|---|---|
| | | | | Детали | | | | | | | | | | | |
| А3 | | 1 | ТС-592 -097 | Штуцер | | 1 | | | | | | | | | |
| | | | -099 | Штуцер | | | | 1 | 1 | | | | | | |
| | | | -113 | Штуцер | | | | | | 1 | | | | | |
| | | | | Стандартные изделия | | | | | | | | | | | |
| | | 3 | | Задвижка Ду80; Ру6,4 30с76нж1М; ГОСТ 10926-75 | 1 | 1 | 1 | 1 | 1 | | | | | | |
| | | | | Задвижка Ду100; Ру2,5 30с82нж1; ГОСТ 10738-76 | | | | | | 1 | 1 | | | | |

Вх. 32040 л.67

23978-03 27

| Изм. | Лист | № докум. | Подп. | Дата | ТС-636.000 | Лист 8 |
|---|---|---|---|---|---|---|

ТС-636.000 СБ

Рис.1

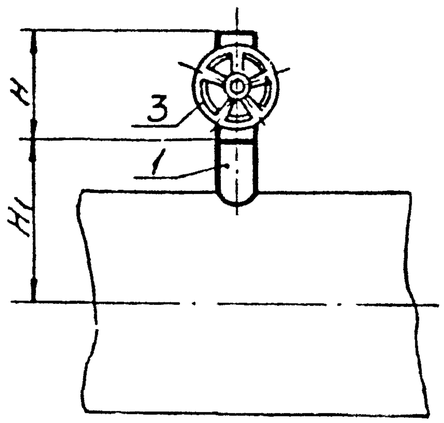


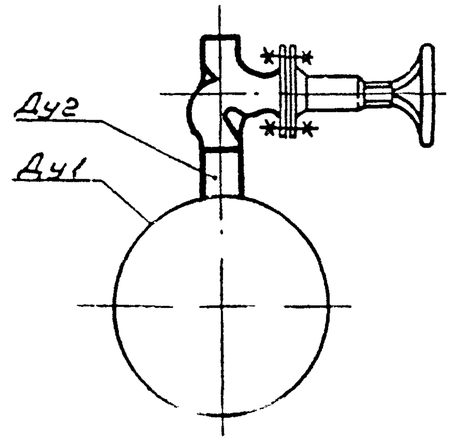


Рис.2

остальное см. рис.1

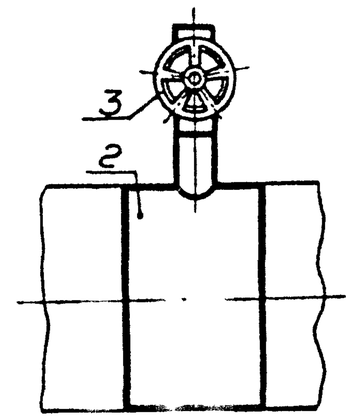


см ТС-530Д

Таблицу исполнений см. лист 2

Вх. 32040 л.68

| | | | | | | | | |
|---|---|---|---|---|---|---|---|---|
| | | | | | ТС-636.000 СБ | | | |
| Изм | Лист | №докум | Подп | Дата | Штуцер с вентилем для подключения сжатого воздуха при гидропневматической промывке на водяной тепловой сети с конденсатопроводом (воздушник). Сборочный чертеж | Лит. | Масса | М |
| Разраб. | | Назимова | | 11.87 | | | См. табл. | |
| Провер. | | Филимонова | | 11.87 | | | | |
| Т.контр. | | Зак | | 11.87 | | Лист 1 | Листов 2 | |
| Гл.спец. | | Зак | | 11.87 | | СЗО ВНИПИЭНЕРГОПРОМ | | |
| Н.контр. | | Клюев | | 11.87 | | | | |
| Утв. | | Мисюк | | 11.87 | | | | |

Размеры в мм

| Обозначение при условном давлении Ру МПа (кгс/см²) 1,6 (16) | Рис. | Обозначение при условном давлении Ру МПа (кгс/см²) 2,5 (25) | Рис. | Условный проход основного трубопровода Ду1 | Ответвление Ду2 | Ответвление Дн2×S | H | H1 | Масса, кг Ру 1,6 МПа | Масса, кг Ру 2,5 МПа |
|---|---|---|---|---|---|---|---|---|---|---|
| ТС-636.000 | 1 | -19 | 1 | 50 | 25 | 32×4 | 200 | 130 | 10,6 | 10,6 |
| -01 | | -20 | | 65 | | | | 140 | | |
| -02 | | -21 | | 80 | | | | 145 | | |
| -03 | | -22 | | 100 | 40 | 45×5 | 225 | 155 | 19,4 | 19,4 |
| -04 | | -23 | | 125 | | | | 170 | | |
| -05 | | -24 | | 150 | | | | 180 | | |
| -06 | | -25 | | 200 | | | | 210 | | |
| -07 | | -26 | | 250 | | | | 240 | | |
| -08 | | -27 | | 300 | 50 | 57×5 | 250 | 265 | 31,6 | 31,6 |
| -09 | | -28 | | 350 | | | | 290 | | |
| -10 | | -29 | | 400 | | | | 315 | | |
| -11 | | -30 | 2 | 500 | 80 | 89×4,5 | 310 | 365 | 51,0 | 106,6 |
| -12 | | -31 | 1 | 600 | | | | 415 | | 51,0 |
| -13 | | -32 | 2 | 700 | | | | 460 | 50,9 | 165,8 |
| -14 | | -33 | 1 | 800 | | | | 510 | | 50,9 |
| -15 | | -34 | | 900 | | | | 560 | | |
| -16 | | -35 | | 1000 | 100 | 108×6 | 300 | 630 | 47,8 | 47,8 |
| -17 | | -36 | 2 | 1200 | | | | 630 | | 499,6 |
| -18 | | —— | | 1400 | | | | 830 | | —— |

Пример условного обозначения штуцера с вентилем для подключения сжатого воздуха при гидропневматической промывке на водяной тепловой сети и конденсатопроводе для трубопровода Ду1 800мм; Ру 2,5МПа; t=200°С с ответвления Ду2 80мм, выполняемого по рисунку 1

ТС-636.000-33 Воздушник $\frac{800}{80}$ (2,5)-1

Вх.32040 л.69/69

| Изм. | Лист | №докум. | Подп. | Дата | ТС-636.000 СБ | Лист 2 |
|---|---|---|---|---|---|---|

Копировал: [illegible] 23398-03 69 Формат А3